TECNO-LIST UTEK

indoor air quality and energy saving

SYSTÈME DE DISTRIBUTION DE L'AIR

Cher Client,

Dans cette liste technique DISTRIBUTION AIR, vous trouverez des informations techniques et des prix relatifs à tous les accessoires pour réaliser l'installation.

Plus d'INFORMATIONS (y compris le fichier DWG) sur nos produits dans la section TÉLÉCHARGEMENT du site www.utek-air.it

Merci pour l'attention

CONDUITS CIRCULAIRES ET ACCESSOIRES

Silencieux ALVÉOLAIRES 4

Plenum X-AIR, plenum standard de DISTRIBUTION et REPRISE, RACCORDS, BATTERIE 8

Eléments de connexion et diaphragme 29

Conduit semi-rigide circulaire et croisement canaux 32

Fourreau et courbe à 90° de jonction 34

Terminaux 90° et linéaires pour soupapes, rallonges, support et étriers 36

Soupapes de ventilation, grilles et filtres 42

Plenum dans PIÈCE 48

Plenum isolé, diffuseur linéaire ..... 50 e 84

Composants en PPE, conduits flexibles isolés, terminaux et raccords en "T" 60

CONDUITS OVALES ET ACCESSOIRES

Plenum REFOULEMENT et REPRISE, AMBIANT 68

Eléments de connexion, diaphragme et joint 76

Conduit semi-rigide ovale 78

Bouchon, connexion et courbes à 90° de jonction, terminaux à 90° pour soupapes 79

Adaptateur pour connexion conduit circulaire - ovale 83

INSTRUCTIONS DE MONTAGE et EXEMPLES D'INSTALLATION

Instructions de montage 89

Exemples d'installation 93

Graphique de la vitesse de l'air (m / s) V.s dèbit d'air (m^3 / h) 103

CONDITIONS DE VENTE 104

SILENCIEUX ALVÉOLAIRE

SILENCIEUX ALVÉOLAIRE 155x155x600 mm - Ø 125 mm MÂLE - FEMELLE breveté CLA
TEST ACOUSTIQUE: Écoutez la différence avec et sans silencieux alvéolaire https://www.youtube.com/watch?v=4GQLzdhoBII

AMORTISSEMENT

f (Hz)	125	250	500	1000	2000	4000	8000
Di (dB)	2,7	8,2	18,4	28,0	36,7	42,5	29,0

CADSILENZ005

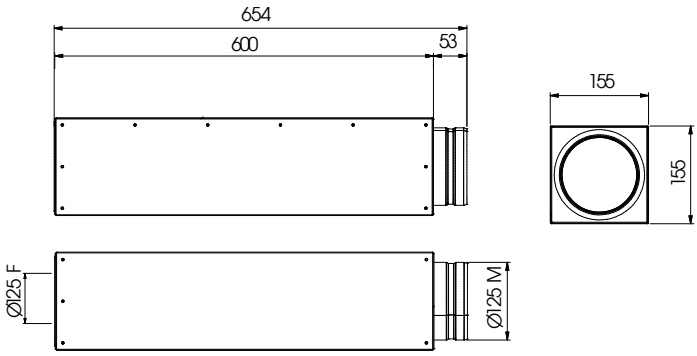

Raccord 125 (M)/125 (M)

CADRACC00003

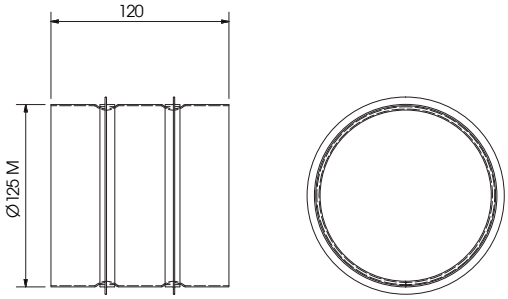

Code	Quantité	Poids (kg)	Prix (€)	Dim. Emballage (mm)
CADSILENZ005	1PZ	2,81	117,00	155x155x654 h
CADRACC00003	1PZ	0,245	10,60	-

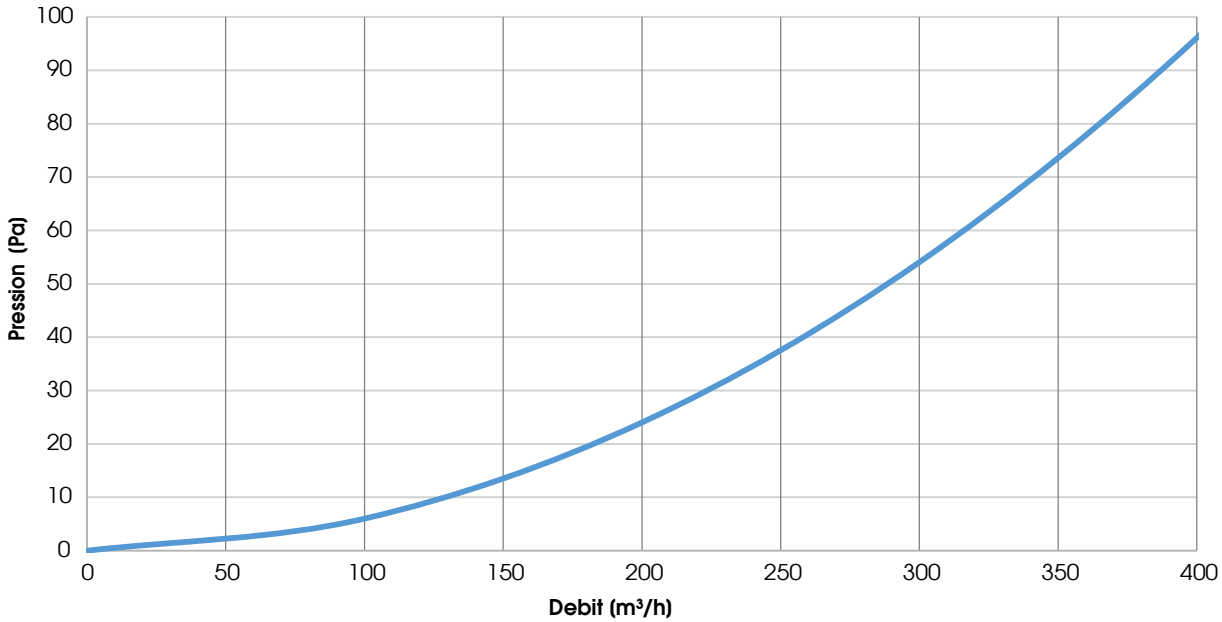

SILENCIEUX ALVÉOLAIRE

SILENCIEUX ALVÉOLAIRE 300x180x800 mm - Ø 0150 mm MÂLE - FEMELLE breveté CLA
TEST ACOUSTIQUE: Écoutez la différence avec et sans silencieux alvéolaire https://www.youtube.com/watch?v=4GQLzdhoBII

AMORTISSEMENT

f (Hz)	125	250	500	1000	2000	4000	8000
Di (dB)	2,7	8,2	18,4	28,0	36,7	42,5	29,0

CADSILENZ006

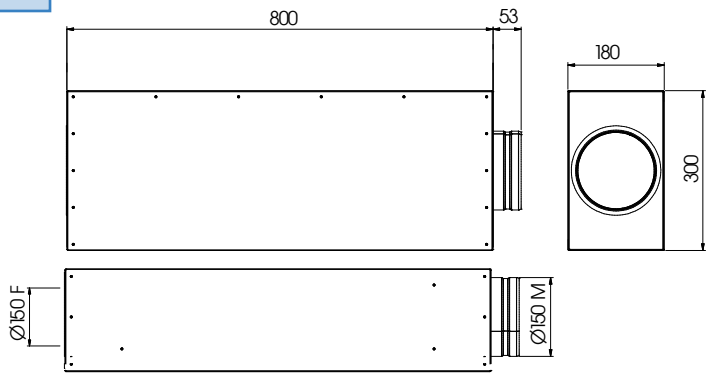

Raccord 150 (M)/150 (M)

CADRACC00004

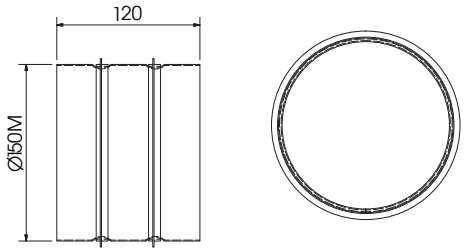

Code	Quantité	Poids (kg)	Prix (€)	Dim. Emballage (mm)
CADSILENZ006	1PZ	5,60	184,00	300x180x854 h
CADRACC00004	1PZ	0,384	11,40	-

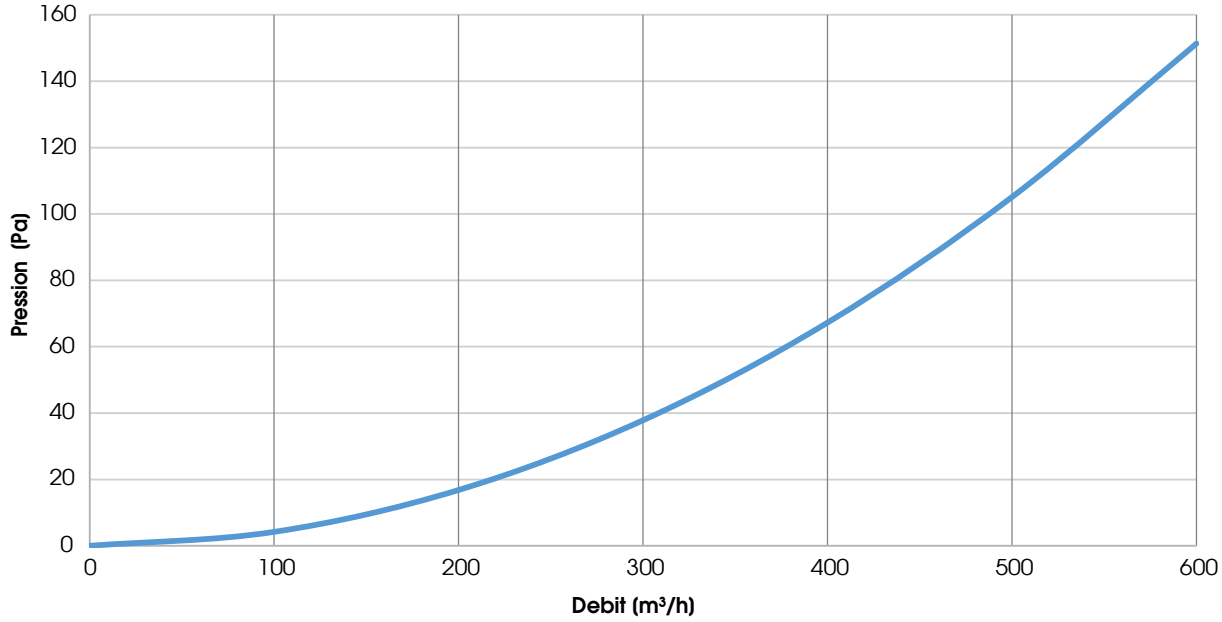

SILENCIEUX ALVÉOLAIRE

SILENCIEUX ALVÉOLAIRE 300x180x800 mm - Ø 160 mm MÂLE - FEMELLE breveté CLA
TEST ACOUSTIQUE: Écoutez la différence avec et sans silencieux alvéolaire https://www.youtube.com/watch?v=4GQLzdhoBII

AMORTISSEMENT

f (Hz)	125	250	500	1000	2000	4000	8000
Di (dB)	2,7	8,2	18,4	28,0	36,7	42,5	29,0

CADSILENZ007

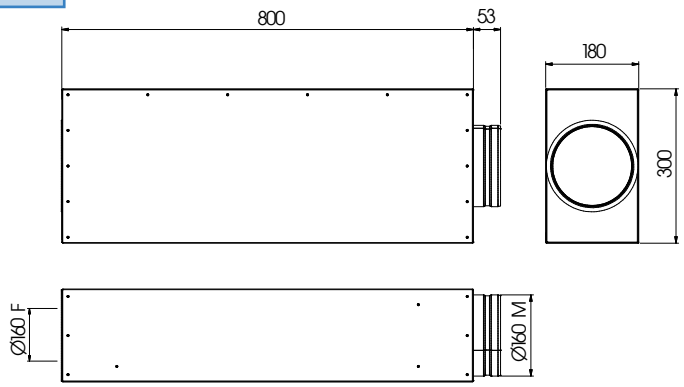

Raccord 160 (M)/160 (M)

CADRACC00005

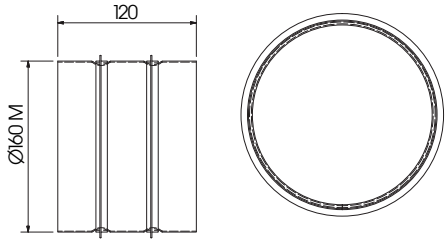

Code	Quantité	Poids (kg)	Prix (€)	Dim. Emballage (mm)
CADSILENZ007	1PZ	5,87	184,00	300x180x854 h
CADRACC00005	1 PZ	0,396	12,20	-

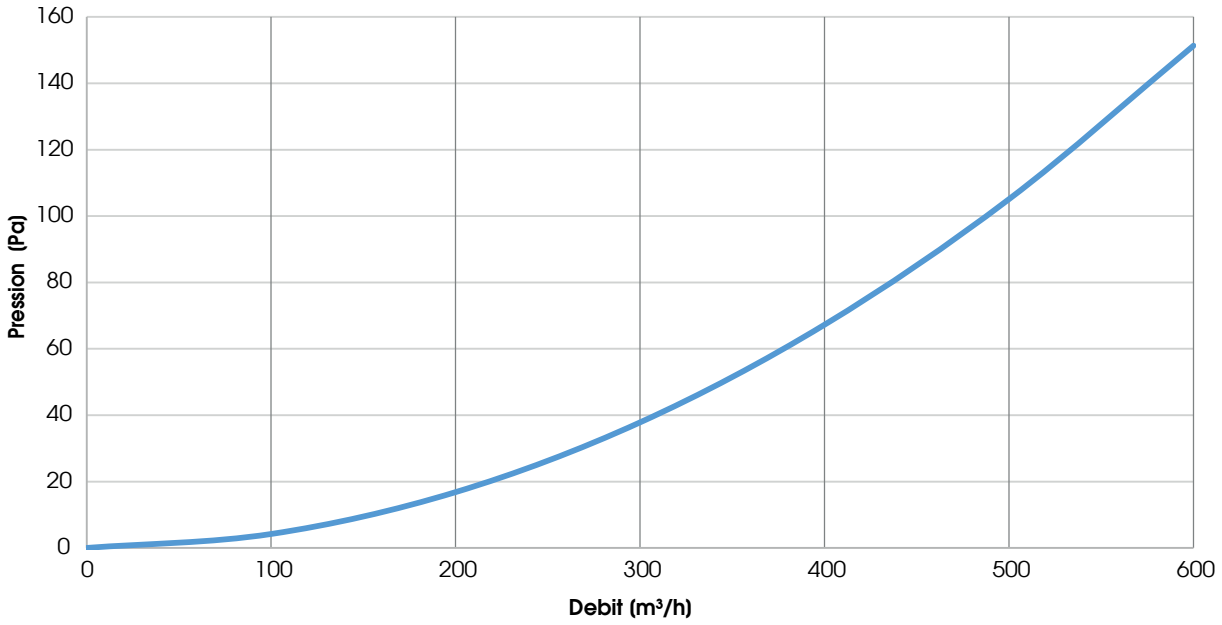

SILENCIEUX ALVÉOLAIRE

SILENCIEUX ALVÉOLAIRE 300x300x800 mm - Ø 200 mm MÂLE - FEMELLE breveté CLA
TEST ACOUSTIQUE: Écoutez la différence avec et sans silencieux alvéolaire https://www.youtube.com/watch?v=4GQLzdhoBII

AMORTISSEMENT

f (Hz)	125	250	500	1000	2000	4000	8000
Di (dB)	5,3	10,7	20,7	30,3	40,4	42,4	31,6

CADSILENZ008

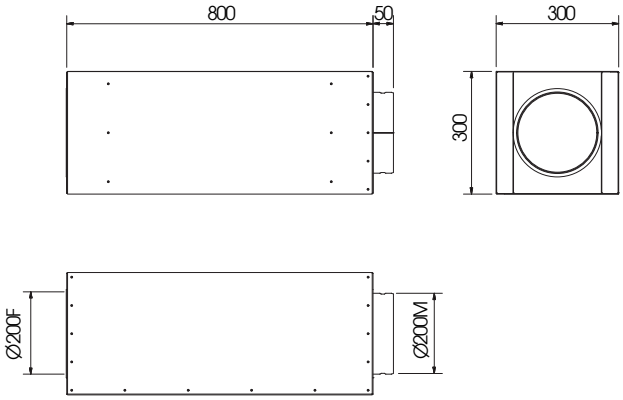

Raccord 200 (M)/200 (M)

CADRACC00006

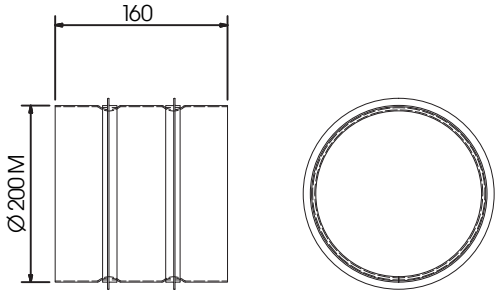

Code	Quantité	Poids (kg)	Prix (€)	Dim. Emballage (mm)
CADSILENZ008	1Pz	10,09	293,00	300x300x850 h
CADRACC00006	1Pz	0,50	14,50	-

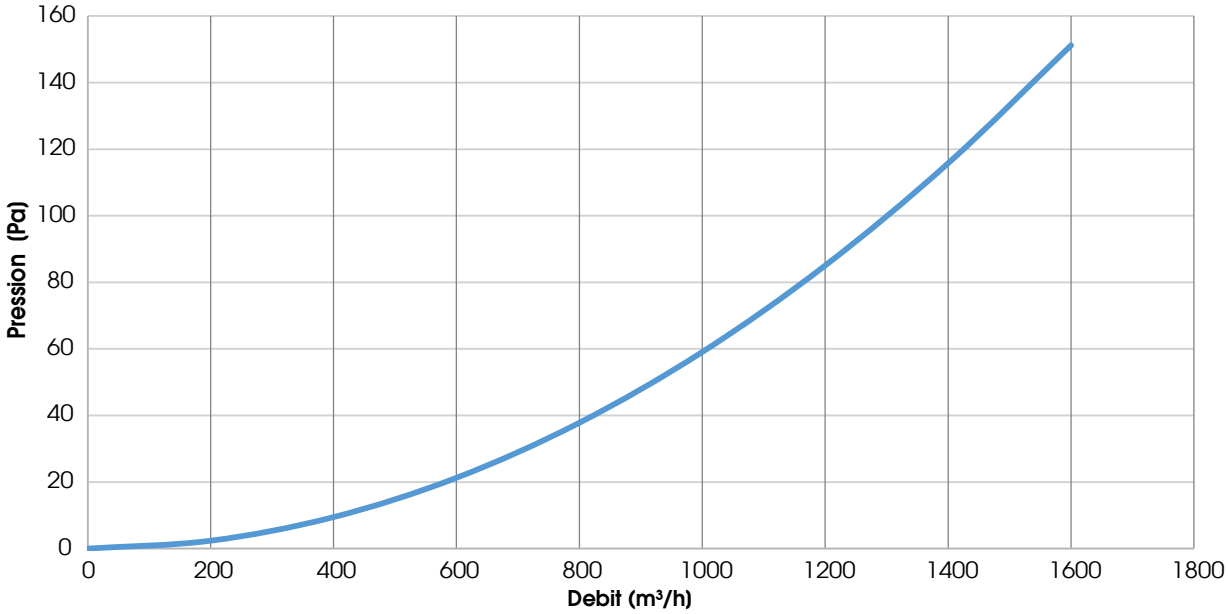

PLENUM X-AIR ET PLENUM STANDARD DE DISTRIBUTION ET REPRISE

Plenum X-AIR pour MICRO-FLAT - 4+4 raccords - isolé

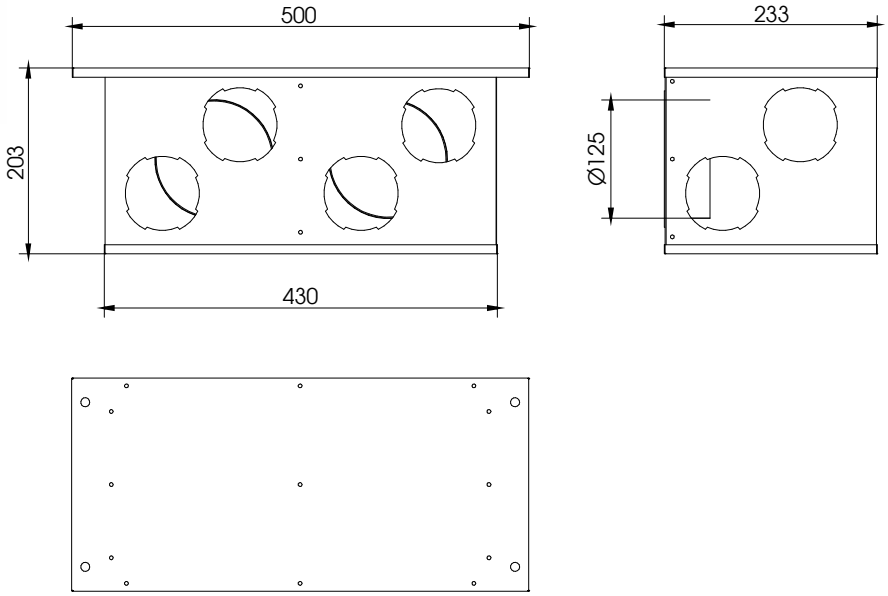

Code	Quantité	Poids (kg)	Prix (€)
CADPLXAIR015	1 Pz	4,00	151,00

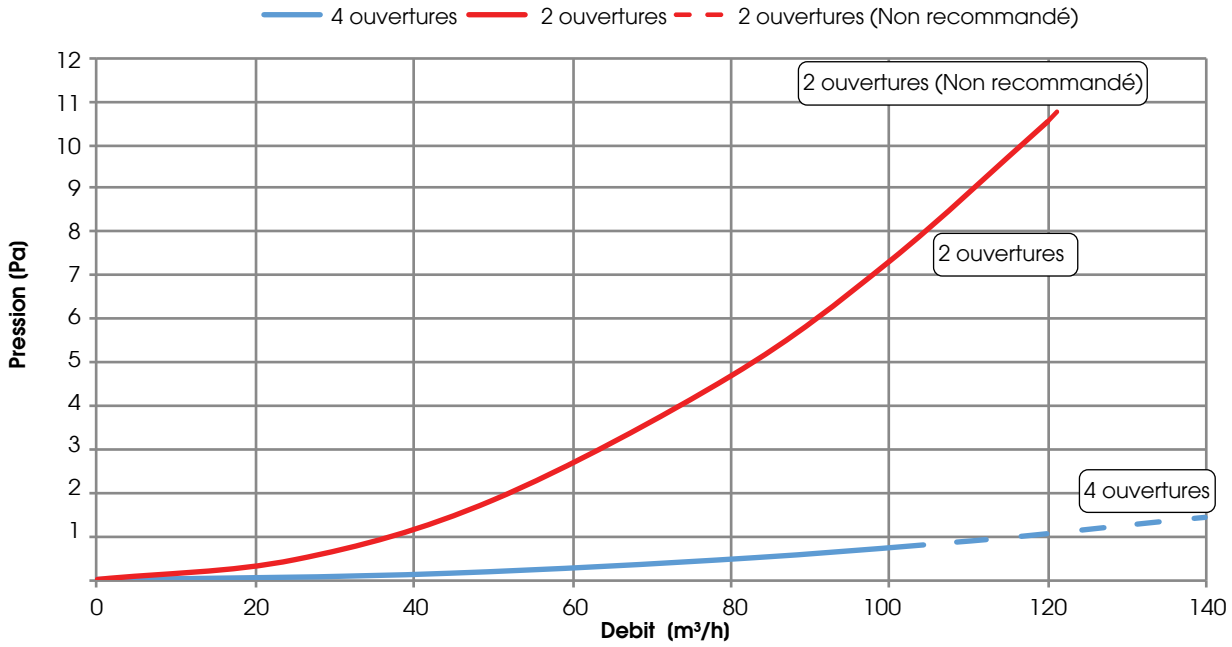

N.B. - non recommandé pour une utilisation dans la zone pointillée de la courbe

PLENUM X-AIR ET PLENUM STANDARD DE DISTRIBUTION ET REPRISE

Plenum X-AIR per JD 1 - 5 raccords - isolé

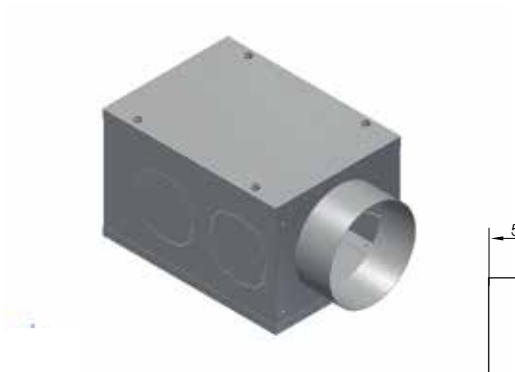

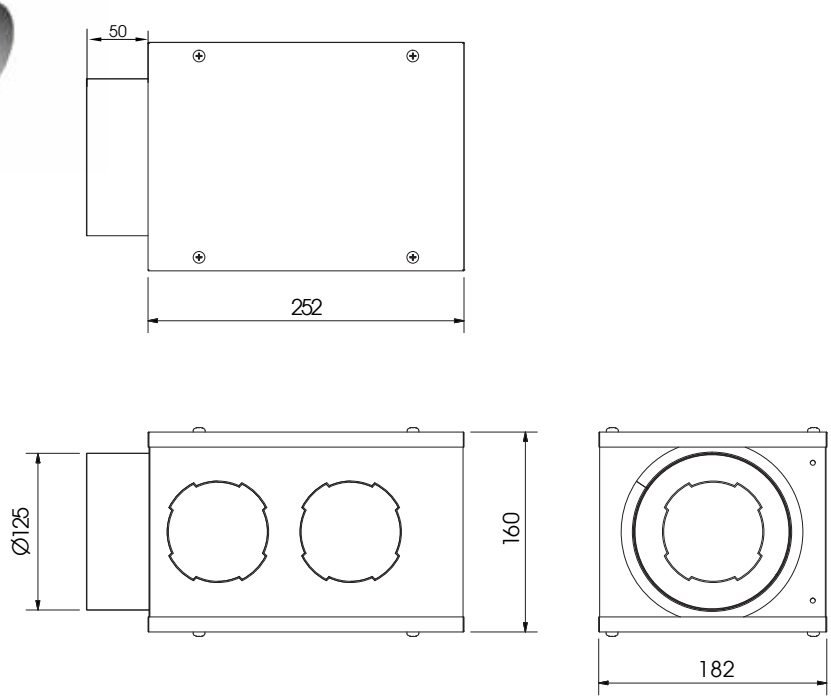

Code	Quantité	Poids (kg)	Prix (€)
CADPLXAIR001	1 Pz	1,20	122,00

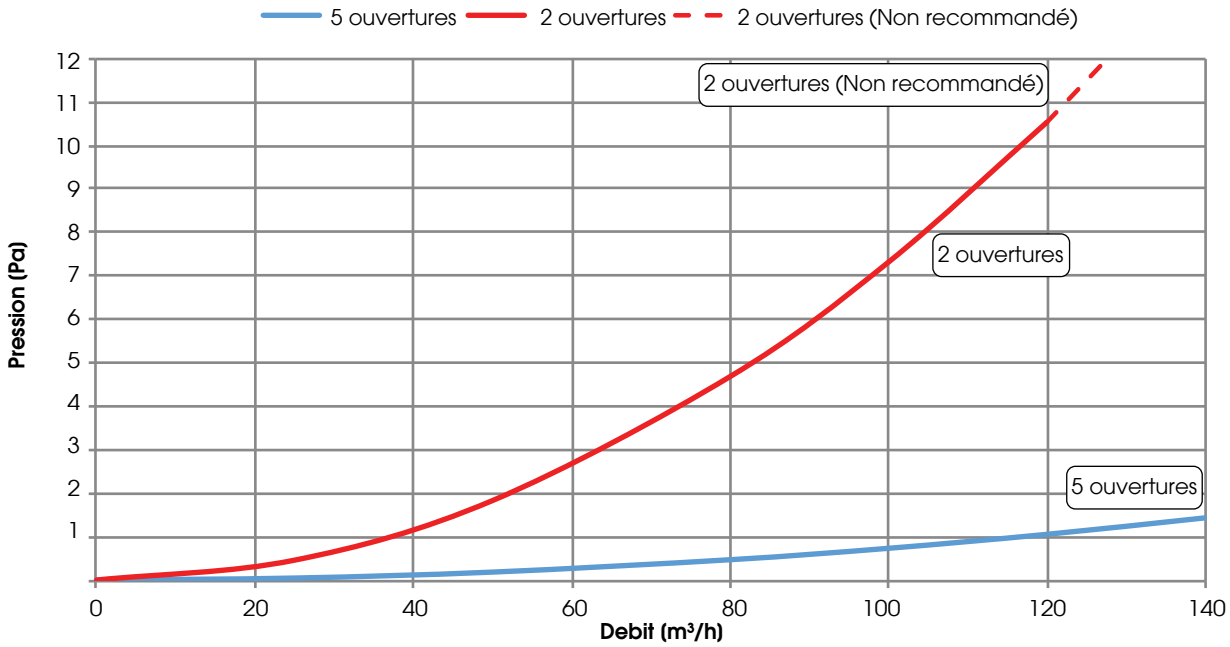

N.B. - non recommandé pour une utilisation dans la zone pointillée de la courbe

PLENUM X-AIR ET PLENUM STANDARD DE DISTRIBUTION ET REPRISE

Plenum X-AIR per JD 2 - 6 raccords - isolé

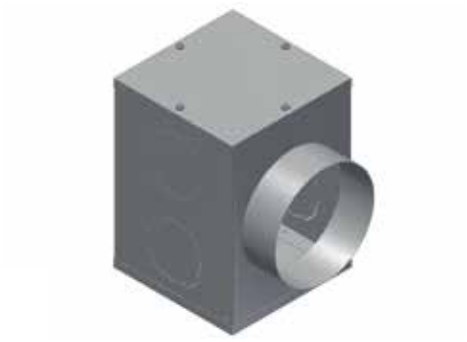

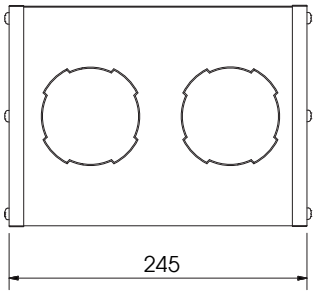

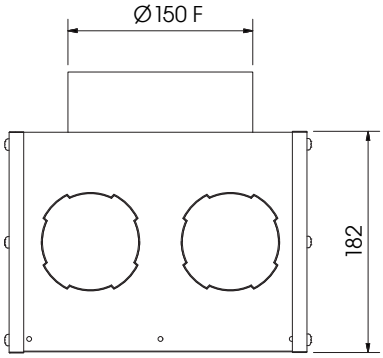

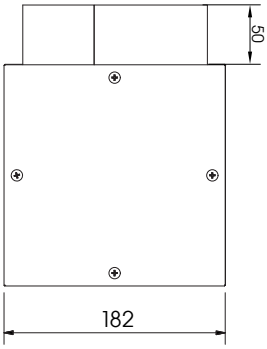

Code	Quantité	Poids (kg)	Prix (€)
CADPLXAIR002	1 Pz	1.30	152.00

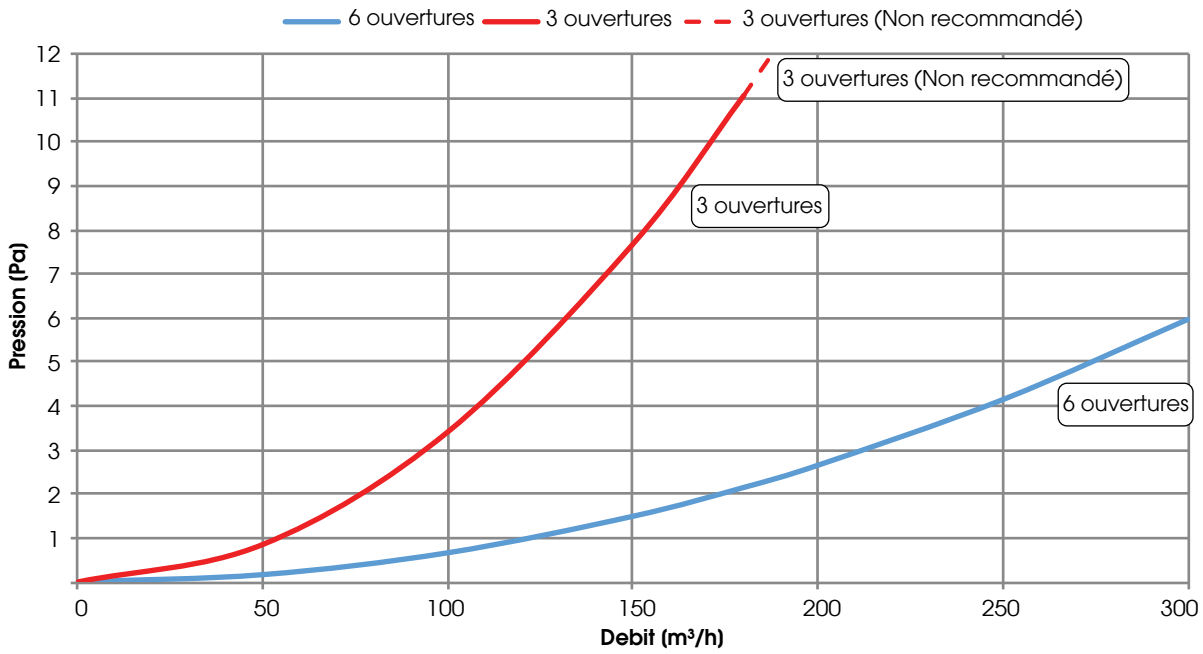

N.B. - non recommandé pour une utilisation dans la zone pointillée de la courbe

PLENUM X-AIR ET PLENUM STANDARD DE DISTRIBUTION ET REPRISE

Plenum X-AIR pour FLAT 1 et 2 - 8 raccords - isolé

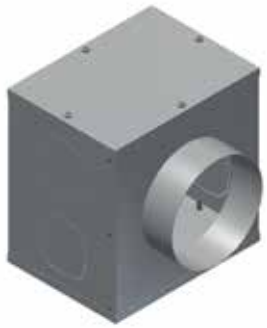

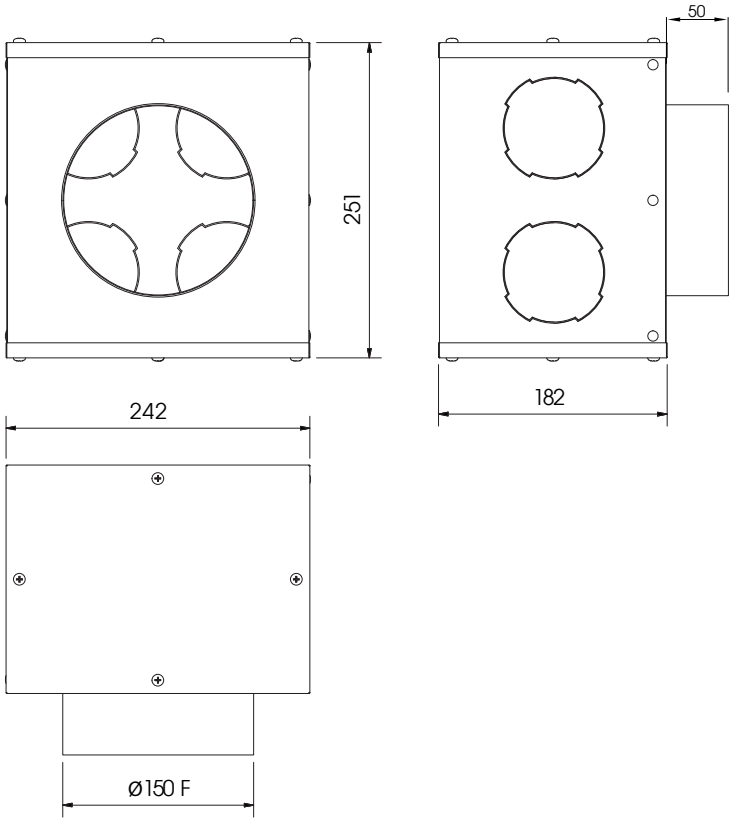

Code	Quantité	Poids (kg)	Prix (€)
CADPLXAIR008	1 Pz	1,50	167,00

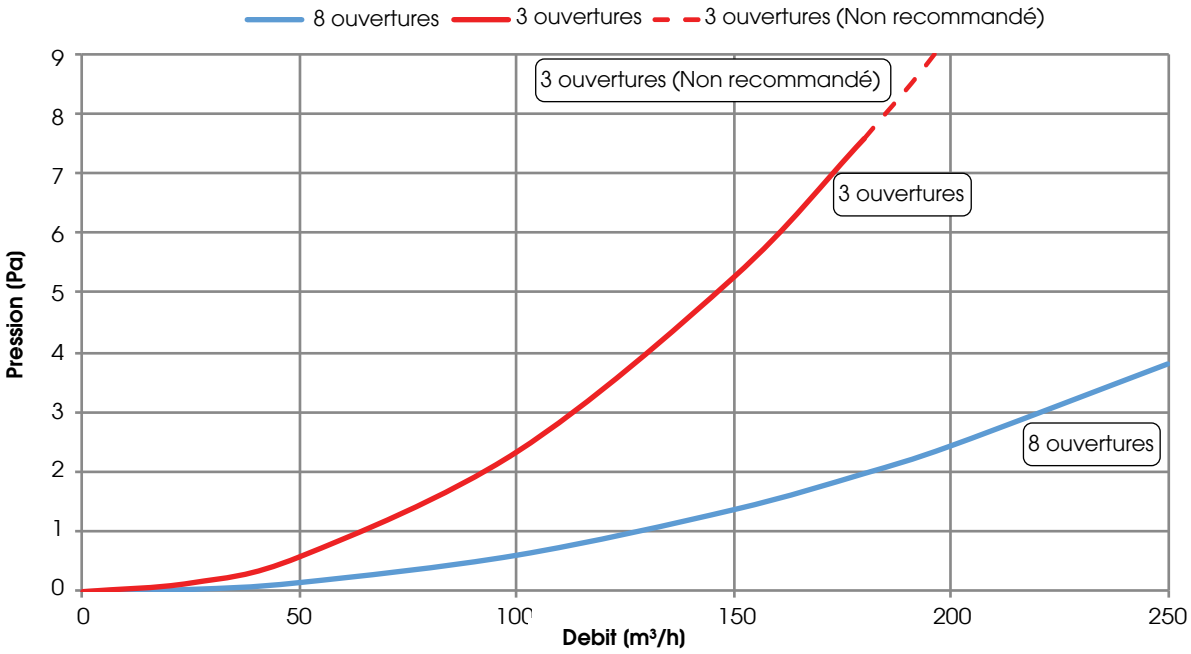

N.B. - non recommandé pour une utilisation dans la zone pointillée de la courbe

PLENUM X-AIR ET PLENUM STANDARD DE DISTRIBUTION ET REPRISE

Plenum X-AIR pour HRE-RES 1 et 2 - 10 raccords - isolé

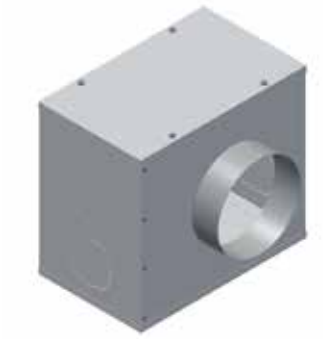

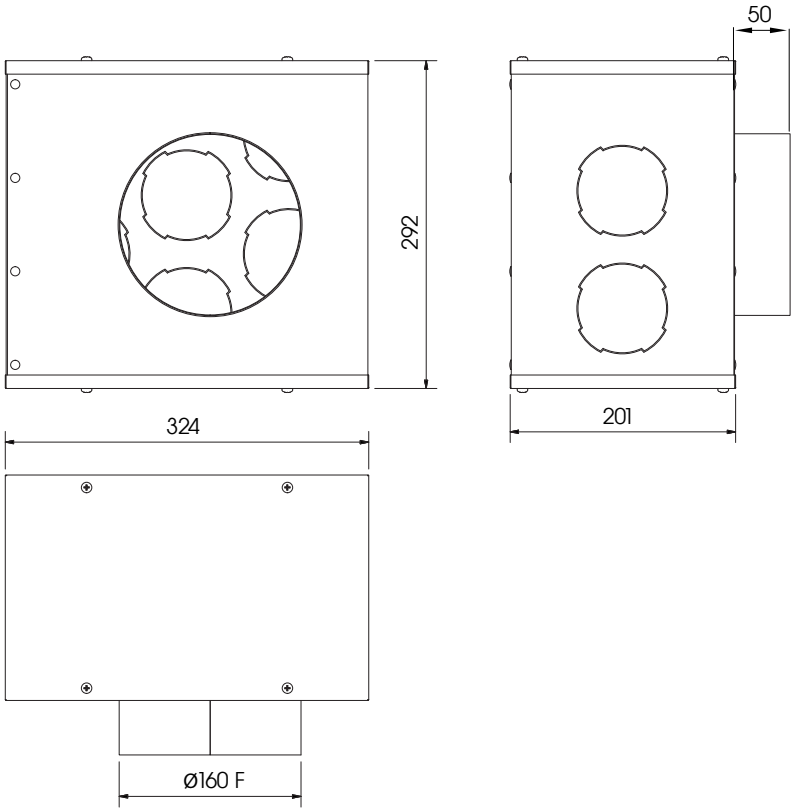

Code	Quantité	Poids (kg)	Prix (€)
CADPLXAIR009	1 Pz	2,10	169,00

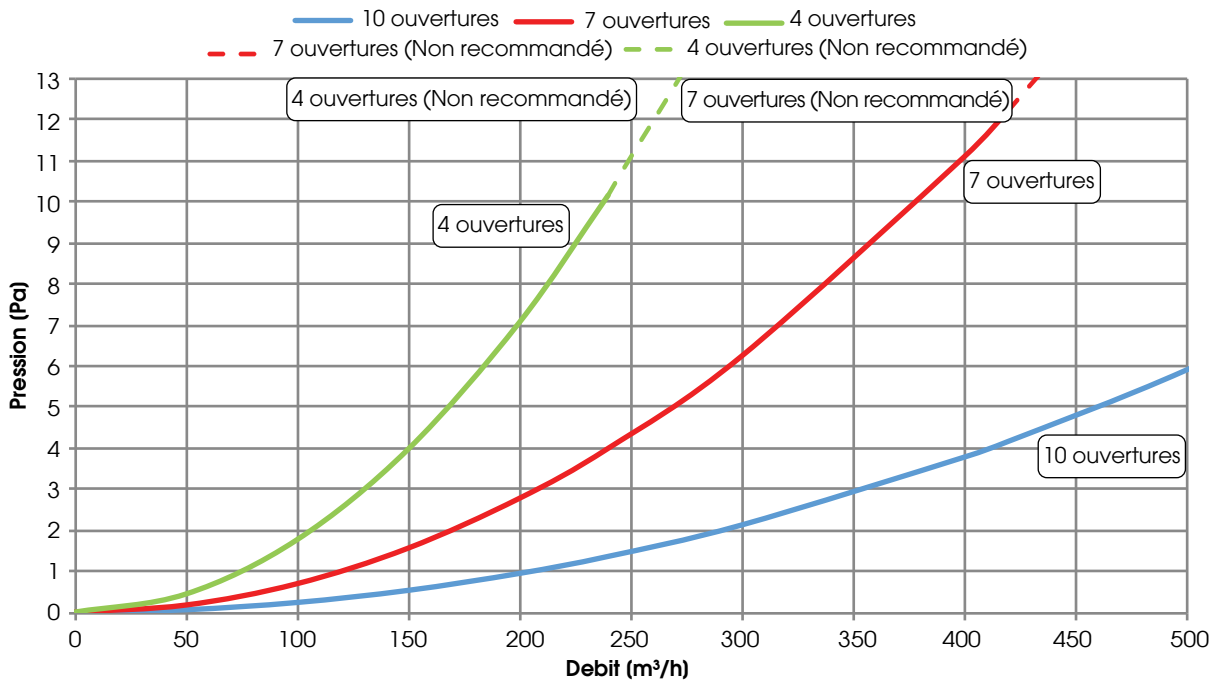

N.B. - non recommandé pour une utilisation dans la zone pointillée de la courbe

PLENUM X-AIR ET PLENUM STANDARD DE DISTRIBUTION ET REPRISE

Plenum di MANDATA X-AIR pour DEH 1 - 8 raccords - isolé

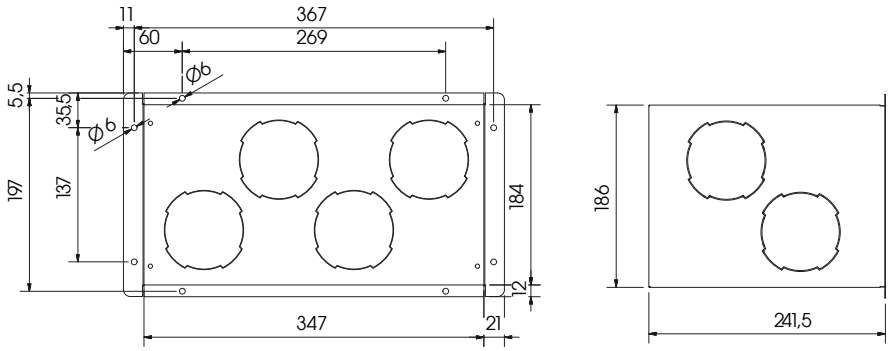

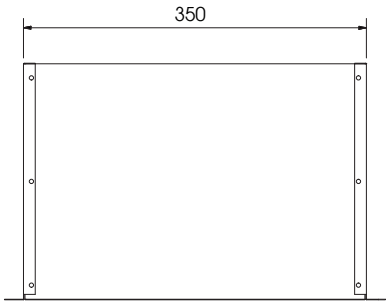

Code	Quantité	Poids (kg)	Prix (€)
CADPLXAIR010	1 Pz	1,20	90,00

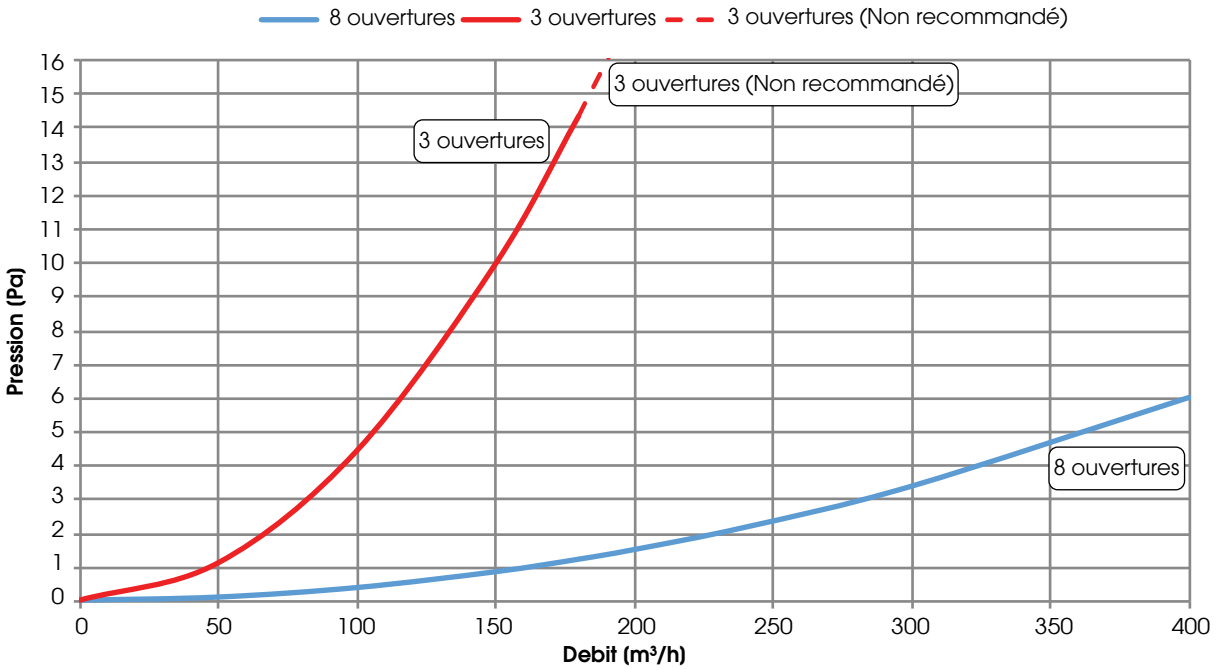

N.B. - non recommandé pour une utilisation dans la zone pointillée de la courbe

PLENUM X-AIR ET PLENUM STANDARD DE DISTRIBUTION ET REPRISE

Plenum di MANDATA X-AIR pour DEH 2 - 12 raccords - isolés

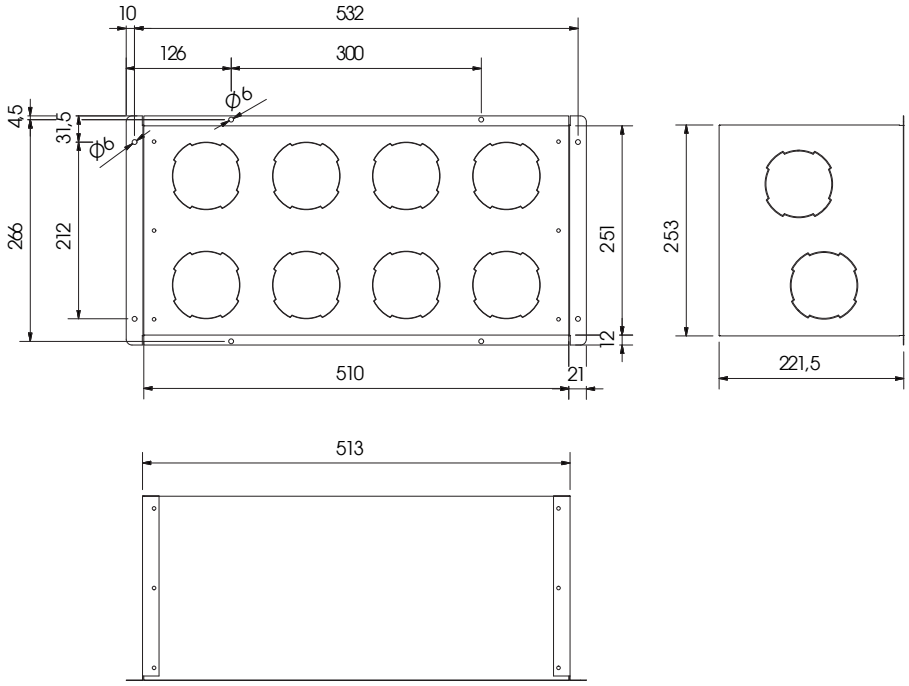

Code	Quantité	Poids (kg)	Prix (€)
CADPLXAIR011	1 Pz	1,90	97,00

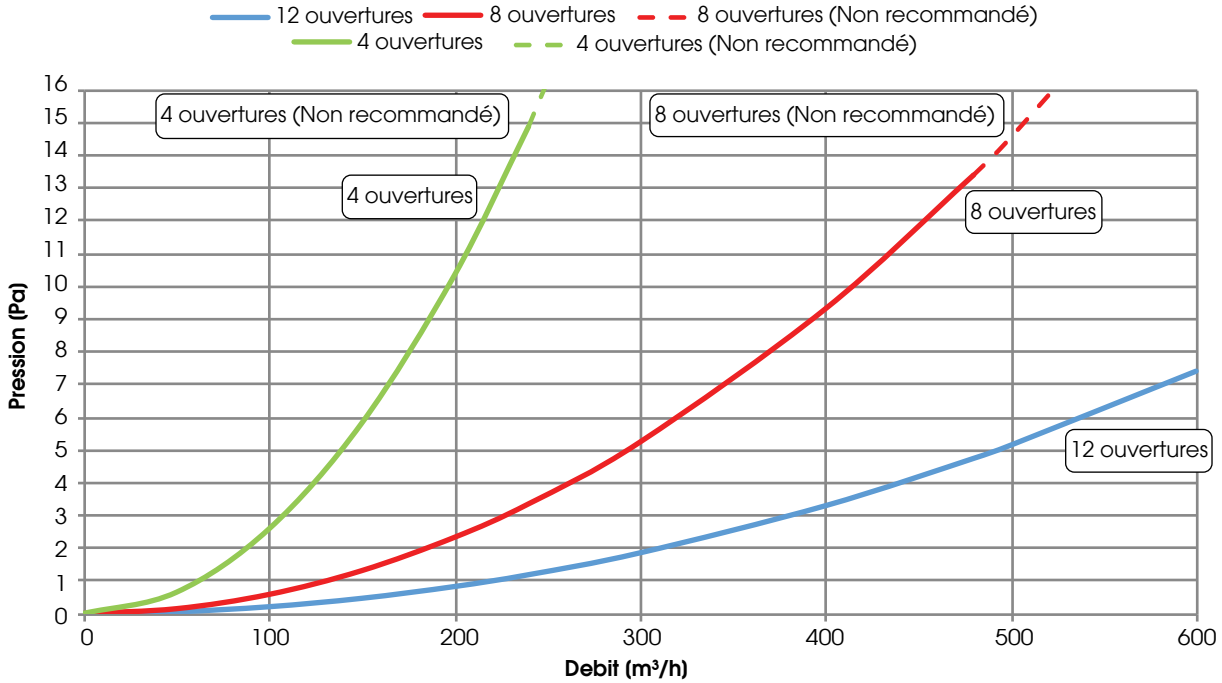

N.B. - non recommandé pour une utilisation dans la zone pointillée de la courbe

PLENUM DE DISTRIBUTION POUR DEH

Plenum pour DEH 1, comme une alternative aux plénums X-AIR (utilisé avec des conduits semi-rigides)

DEH 1 - horizontal

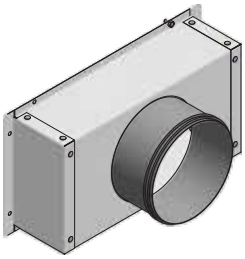

0P0Z00000005

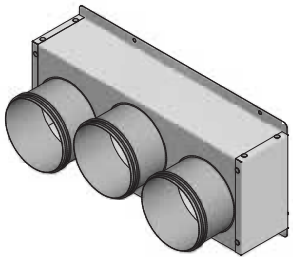

0P0Z00000003

DEH 1 - vertical

0P0Z00000011

0P0Z00000010

Plenum pour DEH 2, comme une alternative aux plénums X-AIR (utilisé avec des conduits semi-rigides)

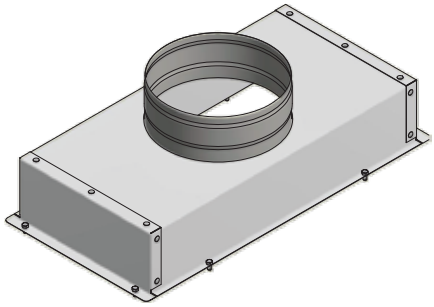

0P0Z00000008

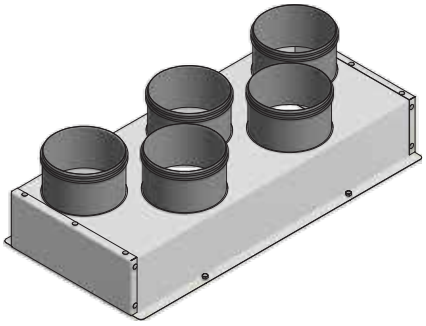

0P0Z00000004

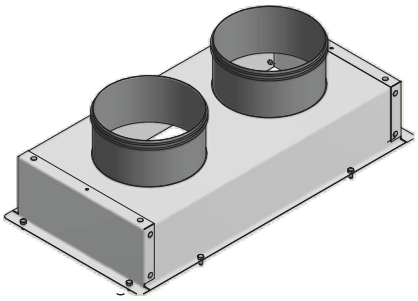

0P0Z00000006

Code	Modèle et description	Poids (kg)	Prix (€)	Dim. Emballage (mm)
0P0Z00000005	DEH 1H - 1 bouche Ø 160 mm	1,70	113,00	450x220x200
0P0Z00000011	DEH 1V - 1 bouche Ø 160 mm	2,00	122,00	450x220x200
0P0Z00000003	DEH 1H - 3 bouche Ø 125 mm	2,10	117,00	450x220x200
0P0Z00000010	DEH 1V - 3 bouche Ø 125mm	2,50	167,00	450x220x200
0P0Z00000008	DEH 2 - 1 bouche Ø 200 mm	1,80	153,00	560x280x200
0P0Z00000004	DEH 2 - 5 bouche Ø 125 mm	2,60	175,00	600x280x200
0P0Z00000006	DEH 2 - 2 bouche Ø 160 mm	2,00	159,00	560x280x200

PERTE DE CHARGE (estimée) = 23 -30 Pa

RECIRCULATION CENTRALISEE combiné avec DEH

Matériaux de recirculation CENTRALISÉS combinés avec des unités DEH:
- CADTERDIF036 Grille de recyclage 350x350 mm, en aluminium anodisé + RAL9010
. CADTERDIF035 grille de recirculation 350x350 mm, en aluminium anodisé
. 0P0Z00000012 plénum de recirculation central 350x350x250 (H) mm - raccord D. 200 (M)
. DLCZTE160 registre à fermature étanche – DLCZTE D. 160 mm
. DLCZTE200 registre à fermature étanche – DLCZTE D. 160 mm
. R9 commande manuelle pour registre, modèle R9 galvanisé

Pour équilibrer le canal de recirculation centralisé (grille unique), nous recommandons de prévoir un registre d'étalonnage (fixe au premier démarrage, manuel)

CADTERDIF035 o CADTERDIF036

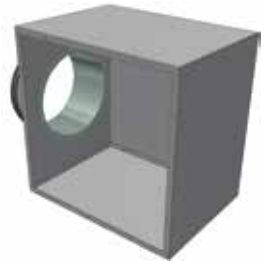

0P0Z00000012

DLCZTE160 / DLCZTE200

R9

Code	Modèle et description	Poids (kg)	Prix (€)	Dim. Emballage (mm)
CADTERDIF036	1 Pz	2,00	106,00	400x400x50
CADTERDIF035	1 Pz	2,00	85,00	400x400x50
0P0Z00000012	1 Pz	4,00	167,00	350x350x250
DLCZTE160	1 Pz	0,89	35,23	220x220x200
DLCZTE200	1 Pz	1,90	40,93	180x180x200
R9	1 Pz	0,08	5,00	70x70x70

REMARQUE : le plénum est équipé du mamelon D. 200 M ; vous pouvez fonctionner de cette manière:
- DEH 1, RECIRCULATION D. 160 mm (M) = souple CADCONFLX002 + CADRACC00002 (160 M / 150 F) + CADRACC00007 (150 M / 200 F)
- DEH 2, RECIRCULATION D. 200 mm (M) = souple CADCONFLEX004

PERTES DE CHARGE (estimées) pour GRILLE + PLÉNUM

	Recirculation PARTIELLE	Recirculation TOTALE
. DEH 1	10 Pa	15 Pa
. DEH 2	15 Pa	25 Pa

PLENUM X-AIR ET PLENUM STANDARD DE DISTRIBUTION ET REPRISE

Plenum di RECIRCULATION X-AIR pour DEH 2 - 9 raccords - isolé

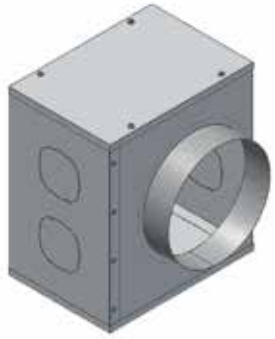

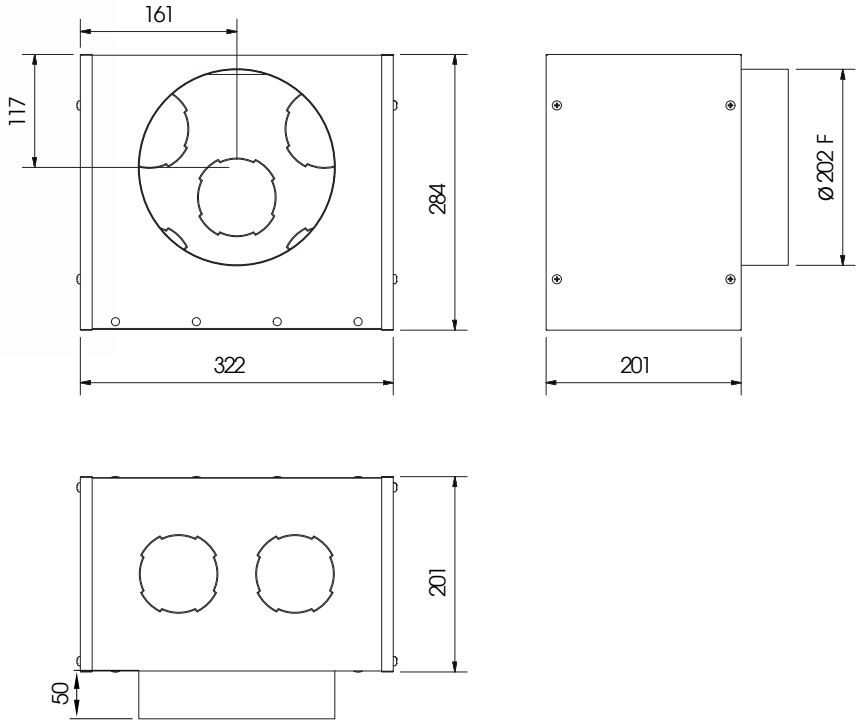

Code	Quantité	Poids (kg)	Prix (€)
CADPLXAIR012	1 Pz	2,30	116,00

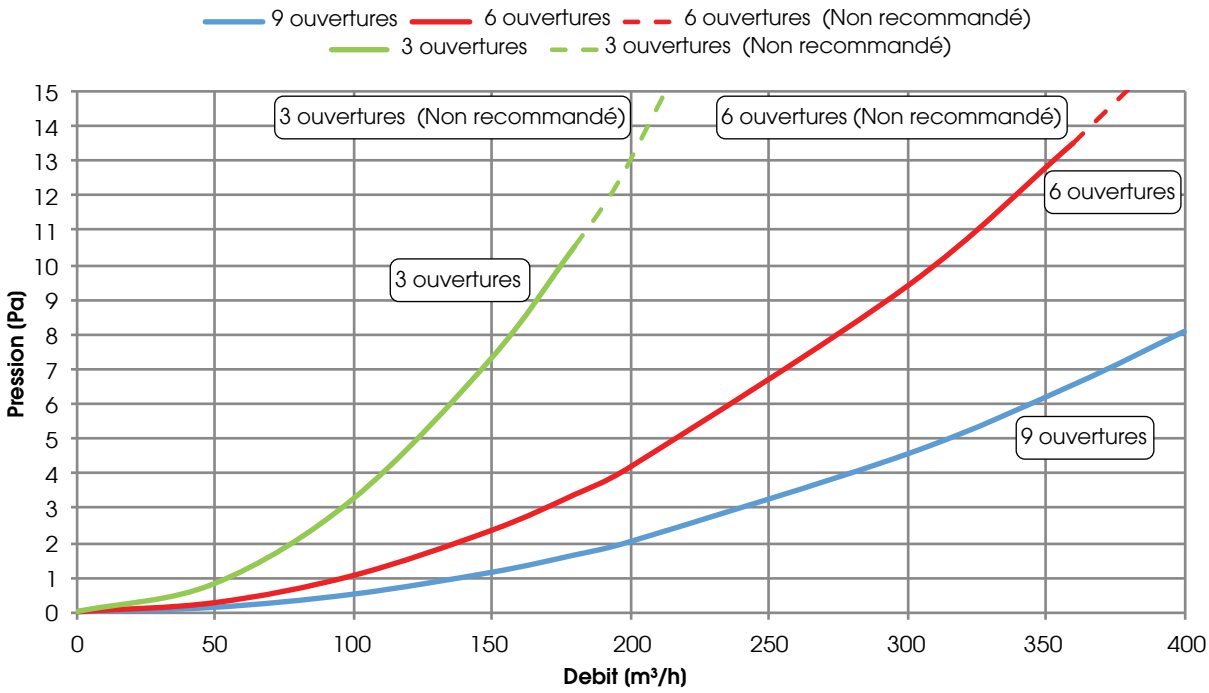

N.B. - non recommandé pour une utilisation dans la zone pointillée de la courbe

RACCORDS POUR PLENUM

Raccord 125 (M)/150 (F)

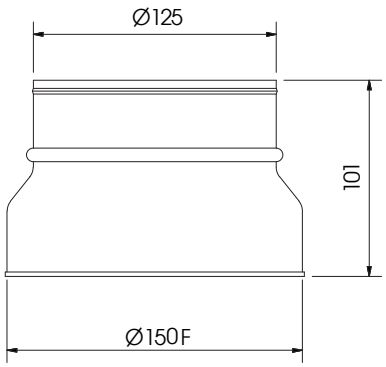

Raccord 160 (M)/150 (F)

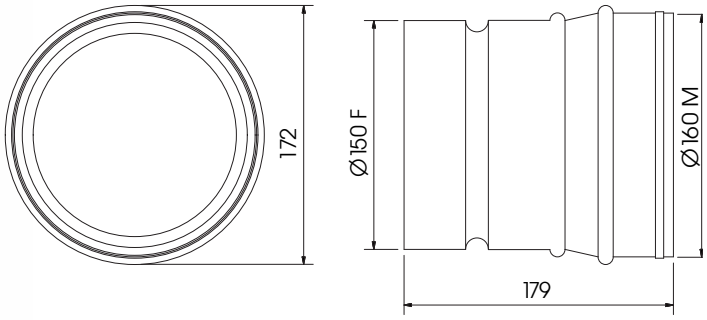

Raccord 150 (M) / 200 (F)

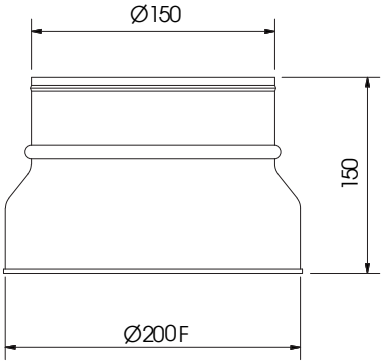

Code	Quantité	Poids (kg)	Prix (€)	Dim. Emballage (mm)
CADRACC00001	1 Pz	0,20	11,00	160x160x110
CADRACC00002	1 Pz	0,20	24,00	180x180x190
CADRACC00007	1 Pz	0,50	41,70	210x210x160

PLENUM X-AIR ET PLENUM STANDARD DE DISTRIBUTION ET REPRI-

Plenum SECTION SUPÉRIEURE avec DÉFLECTEUR - raccords Ø 150/180 mm

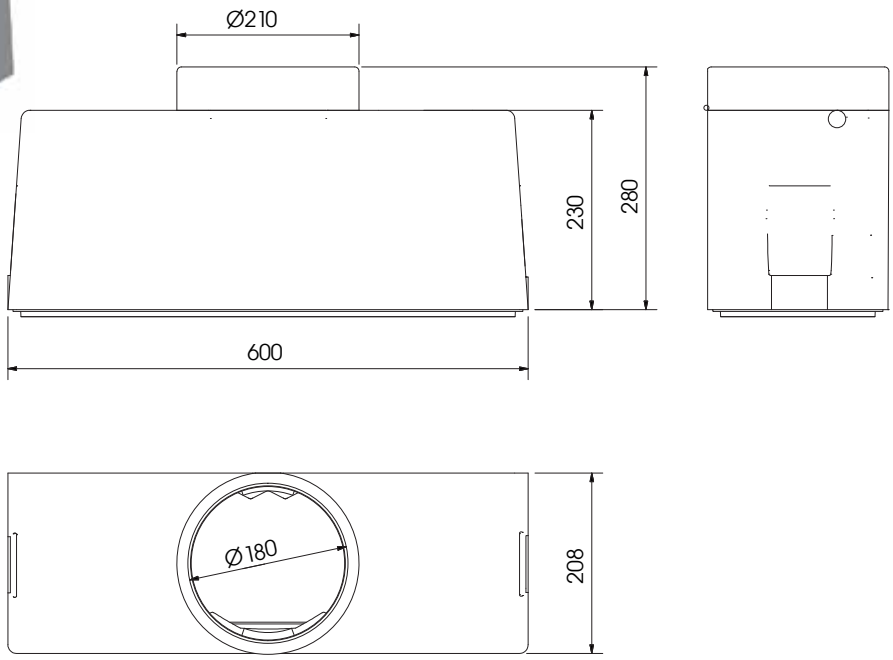

Code	Quantité	Poids (kg)	Prix (€)
CADPLENUM001	1 Pz	1,10	58,00

NOTE : le plenum SECTION SUPÉRIEURE est prévu pour couplage à conduits PPE Ø 150 mm (code CADCONPPE002, Ø int. 150 mm/ Ø ext. 180 mm). Dans le cas d'utilisation avec conduit flexible isolé, prévoir une portion de conduit PPE Ø 150 mm en sortie du plenum, puis :

. avec conduit flexible CADCONFLX001 (0 150 mm) = raccord CADRACC00004 entre conduit en PPE et tube flexible isolé Ø 150 mm

. avec conduit flexible CADCONFLX002 (Ø 160 mm) = raccord CADRACC00004 après le conduit en PPE Ø 150 mm, raccord CADRACC00002 (réduction 150/160 mm), tube flexible isolé Ø 160 mm

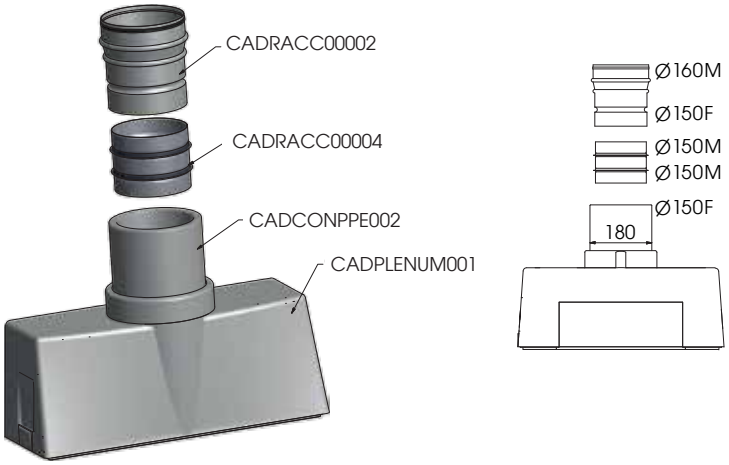

PLENUM X-AIR ET PLENUM STANDARD DE DISTRIBUTION ET REPRISE

Plenum SECTION INFÉRIEURE BAS avec AMORTISSEUR BRUIT - 12 raccords CIRCULAIRES

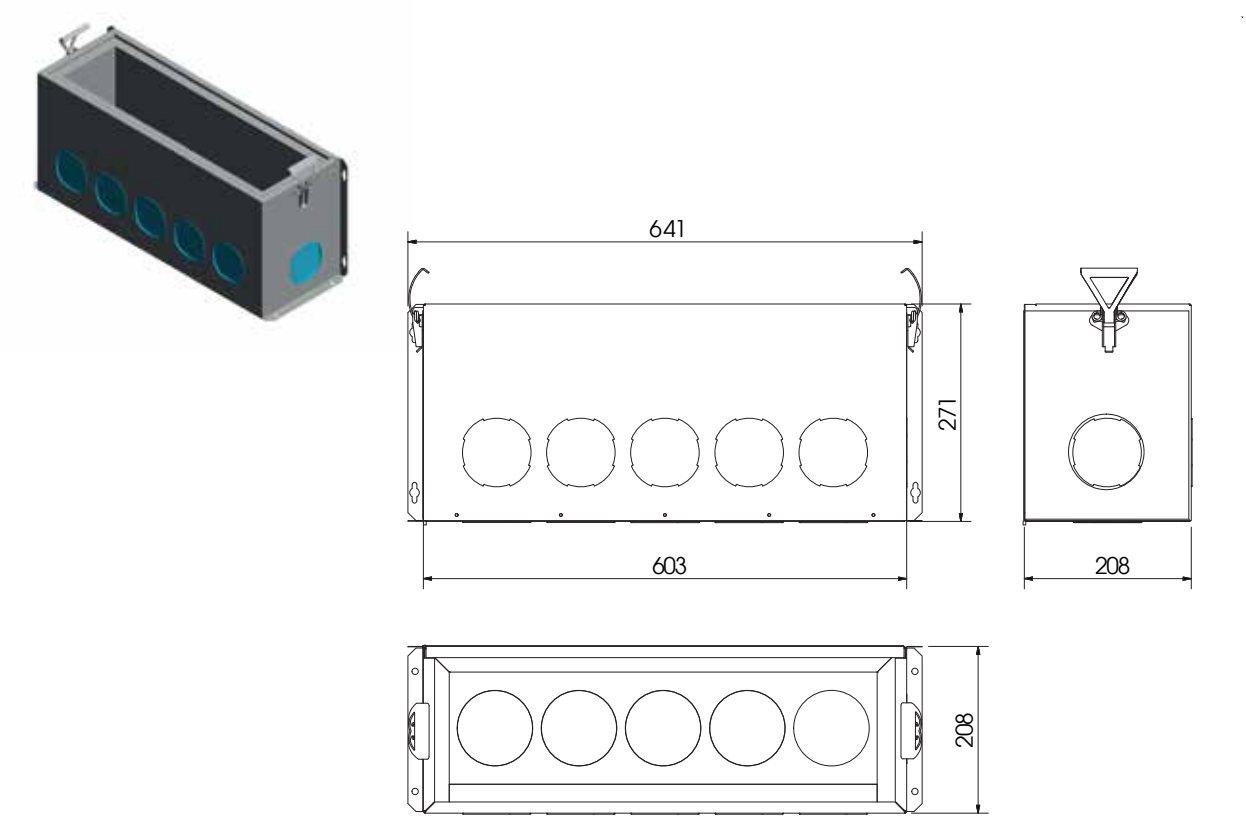

Code	Quantité	Poids (kg)	Prix (€)
CADPLENUM002	1 Pz	4,90	364 ,00

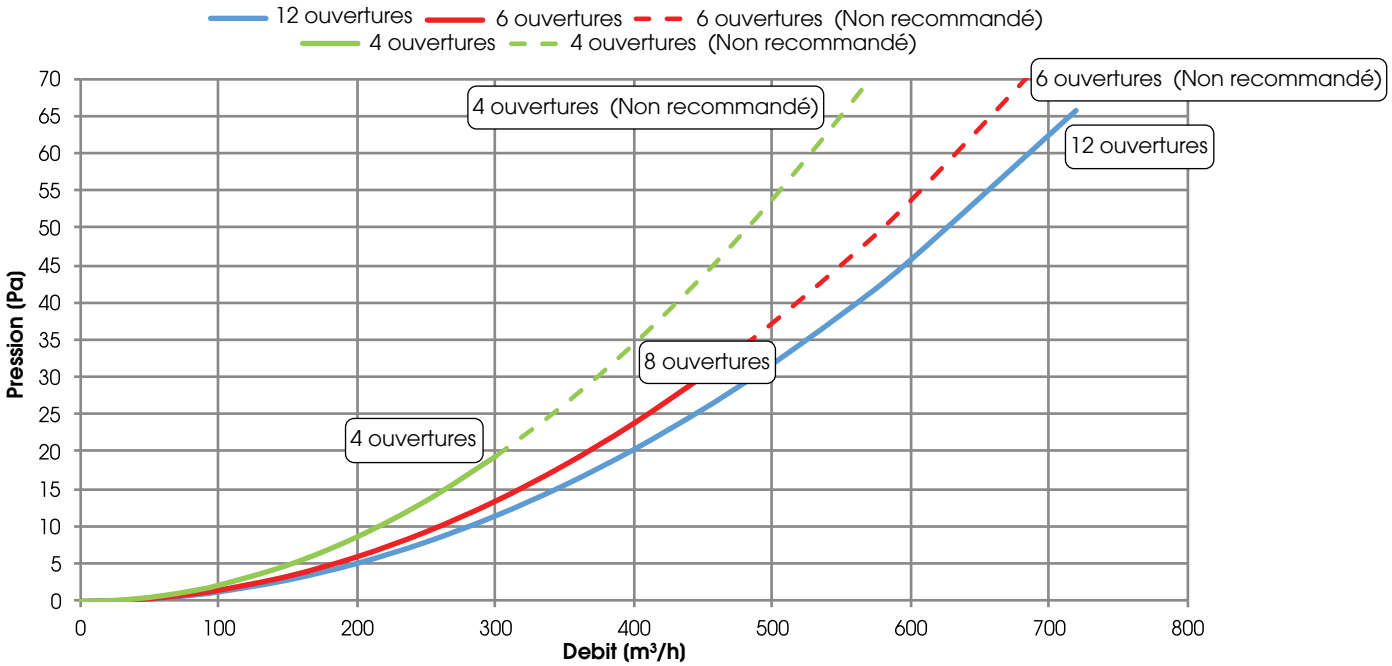

Graphique obtenu en association avec CADPLENUM001

N.B. - non recommandé pour une utilisation dans la zone pointillée de la courbe

PLENUM X-AIR ET PLENUM STANDARD DE DISTRIBUTION ET REPRISE

Plenum SECTION INFÉRIEURE HAUT avec AMORTISSEUR BRUIT - 12 raccords CIRCULAIRES

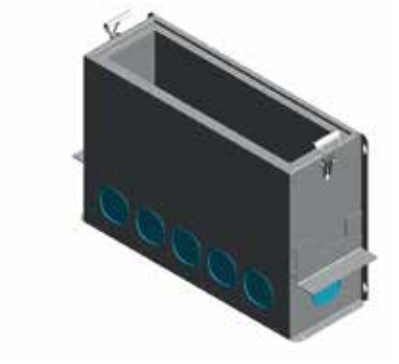

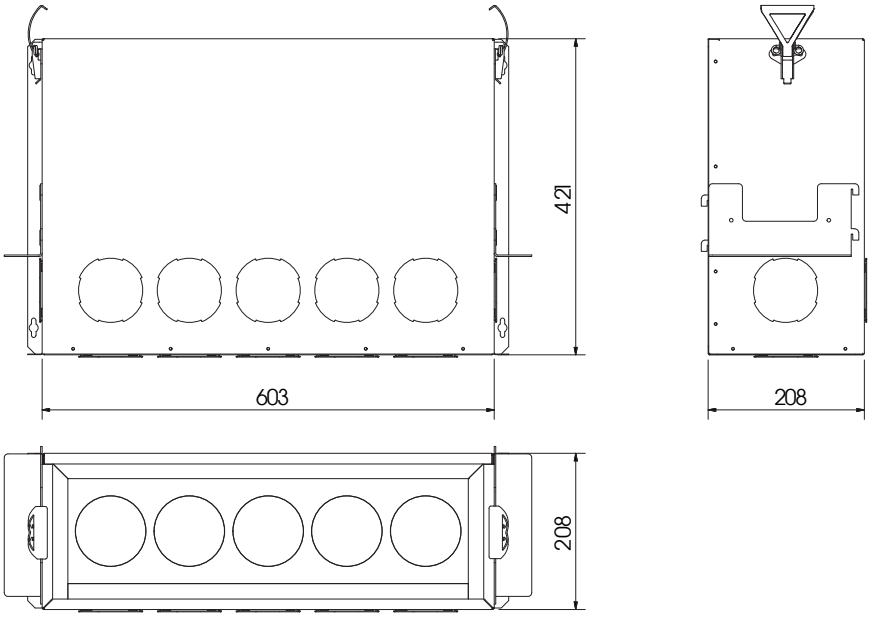

Code	Quantité	Poids (kg)	Prix (€)
CADPLENUM003	1 Pz	7,97	527,00

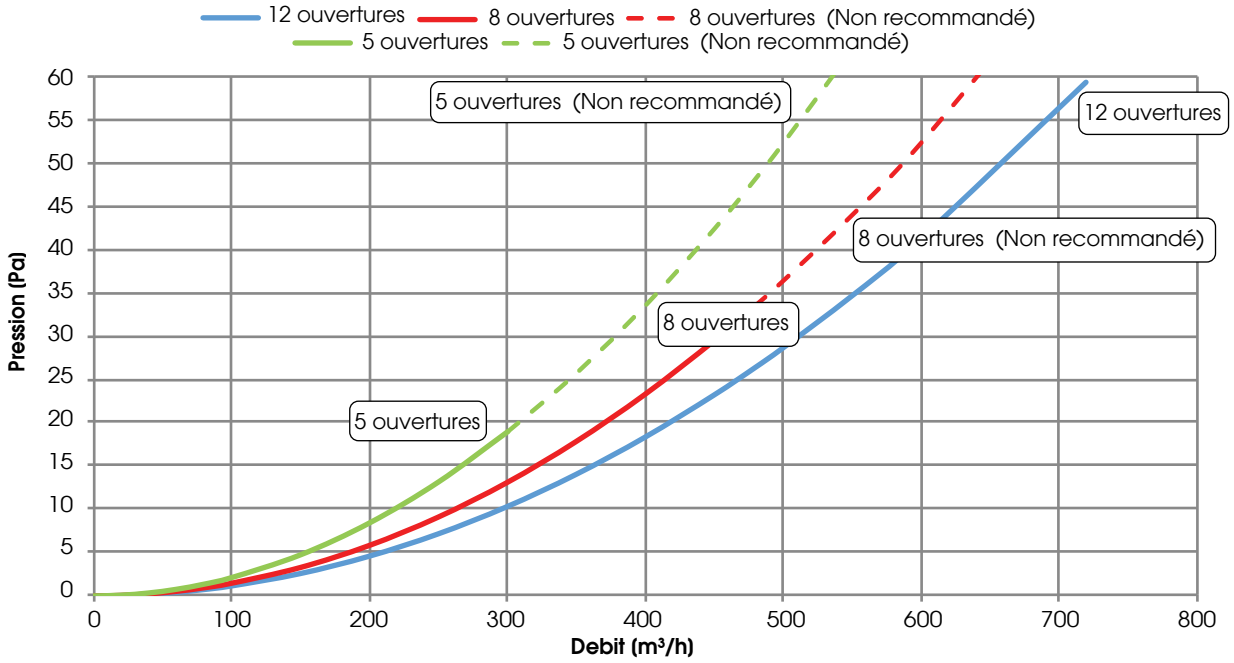

Graphique obtenu en association avec CADPLENUM001

N.B. - non recommandé pour une utilisation dans la zone pointillée de la courbe

PLENUM X-AIR ET PLENUM STANDARD DE DISTRIBUTION ET REPRISE

Plénum isolé de DISTRIBUTION / REPRISE Ø 200 mm - 24 Attaques circulaires

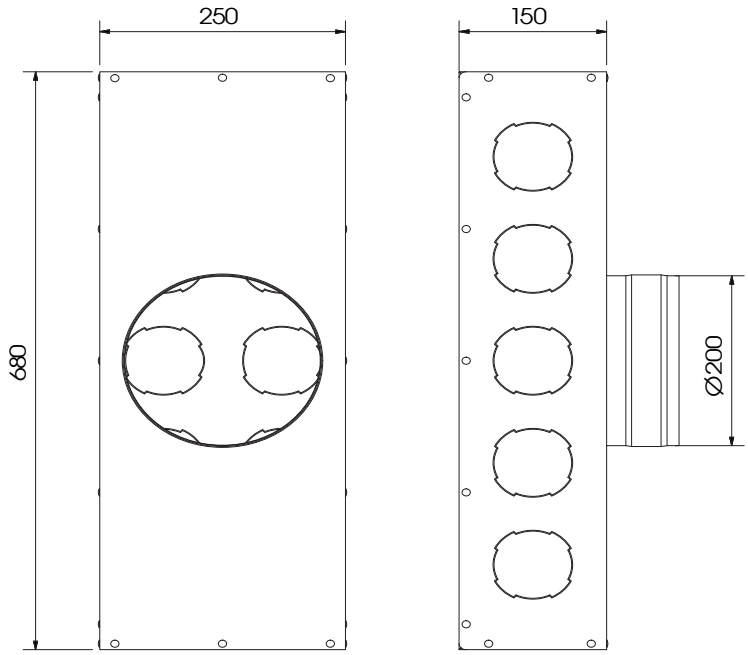

Code	Quantité	Poids (kg)	Prix (€)
CADPLENUM011	1 Pz	8	107,00

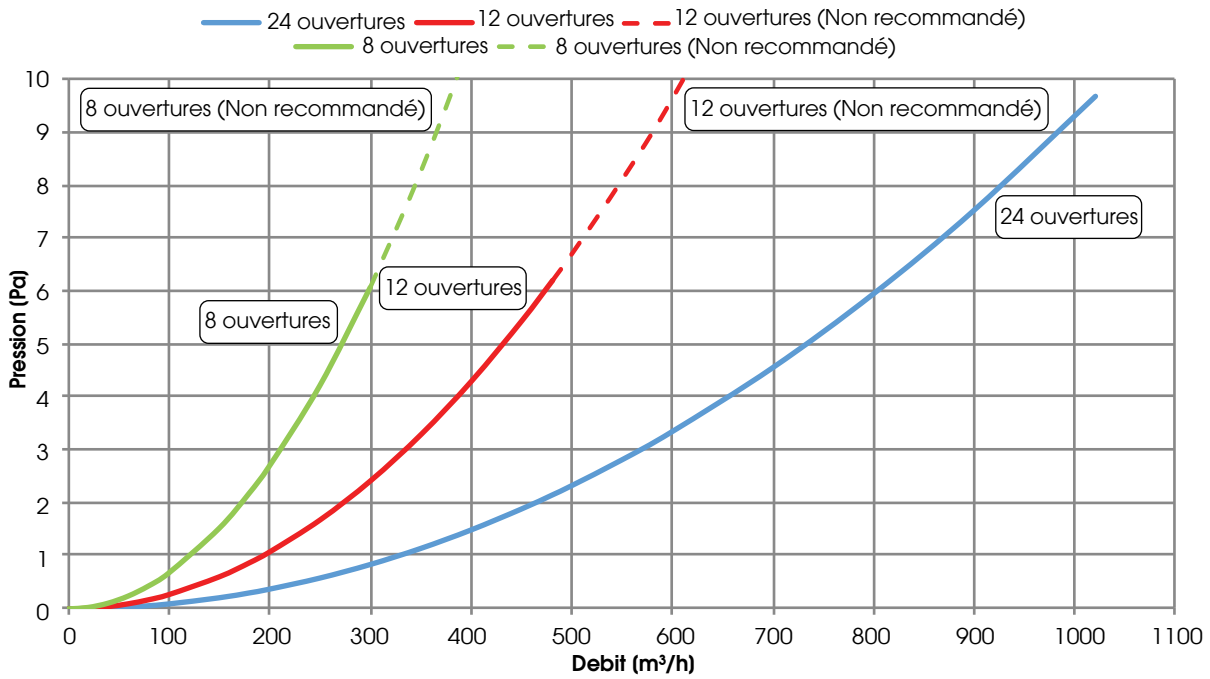

N.B. - non recommandé pour une utilisation dans la zone pointillée de la courbe

PLENUM X-AIR ET PLENUM STANDARD DE DISTRIBUTION ET REPRISE

Plenum ISOLÉ de REFOULEMENT/REPRISE Ø 150 mm - 17 raccords CIRCULAIRES

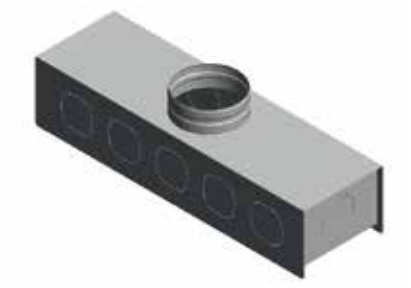

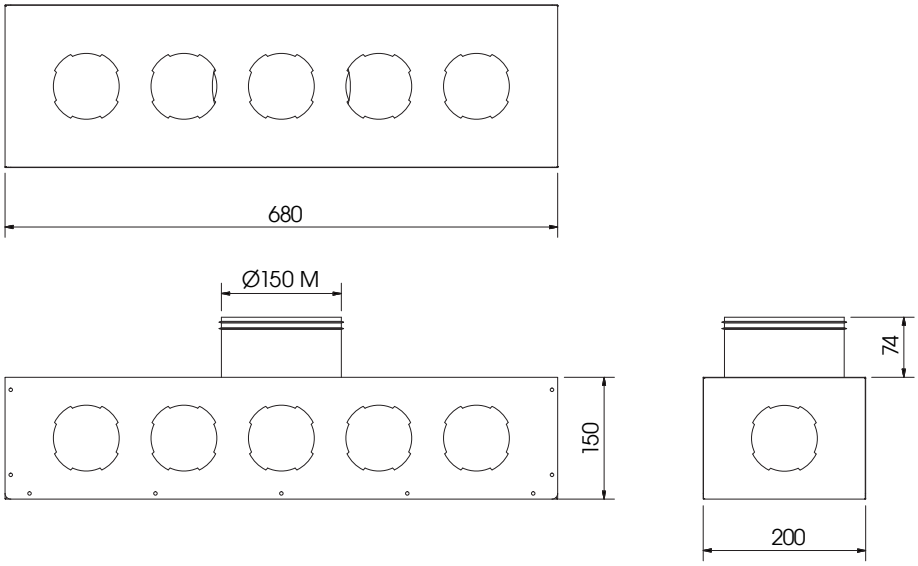

Code	Quantité	Poids (kg)	Prix (€)
CADPLENUM007	1 Pz	3,70	96,00

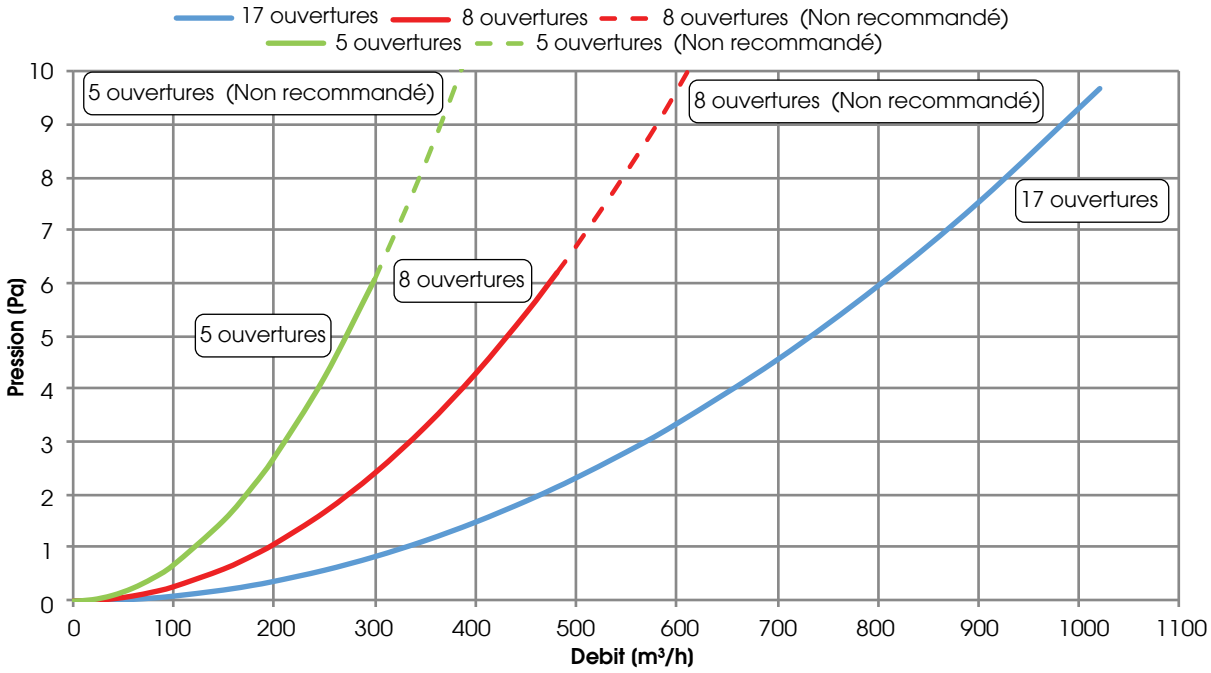

N.B. - non recommandé pour une utilisation dans la zone pointillée de la courbe

PLENUM X-AIR ET PLENUM STANDARD DE DISTRIBUTION ET REPRISE

Plenum ISOLÉ de REFOULEMENT/REPRISE Ø 150 mm - 14 raccords CIRCULAIRES

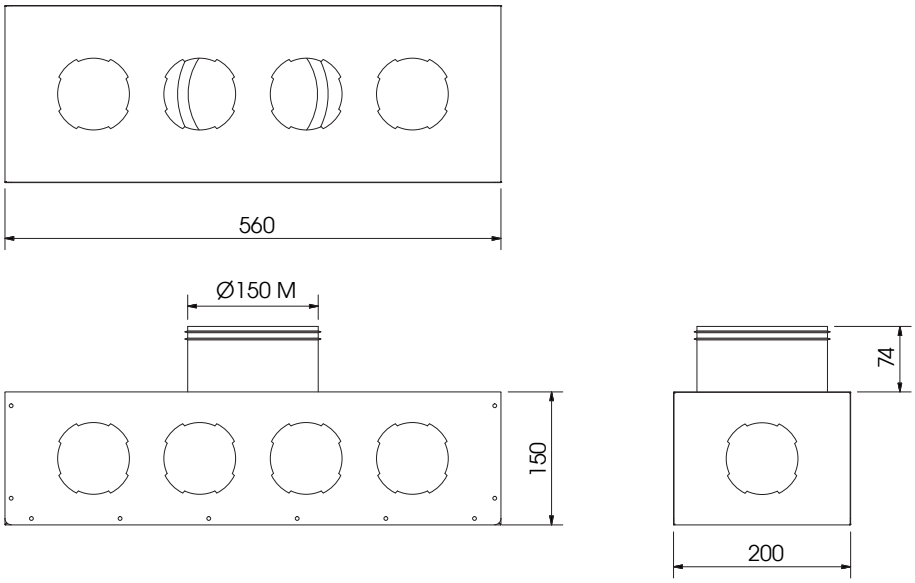

Code	Quantité	Poids (kg)	Prix (€)
CADPLENUM008	1 Pz	2,30	93,00

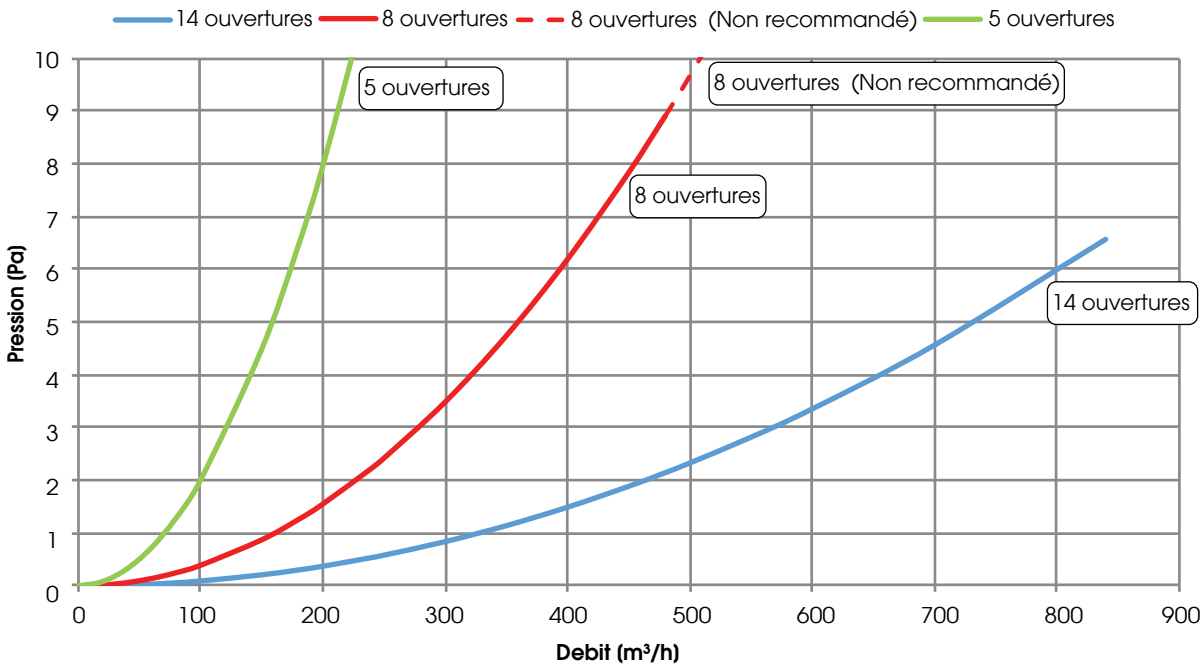

N.B. - non recommandé pour une utilisation dans la zone pointillée de la courbe

PLENUM X-AIR ET PLENUM STANDARD DE DISTRIBUTION ET REPRISE

Plenum ISOLÉ de REFOULEMENT/REPRISE Ø150 mm - 11 raccords CIRCULAIRES

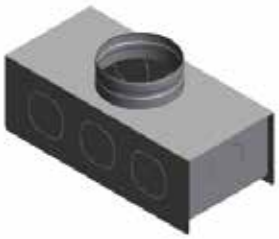

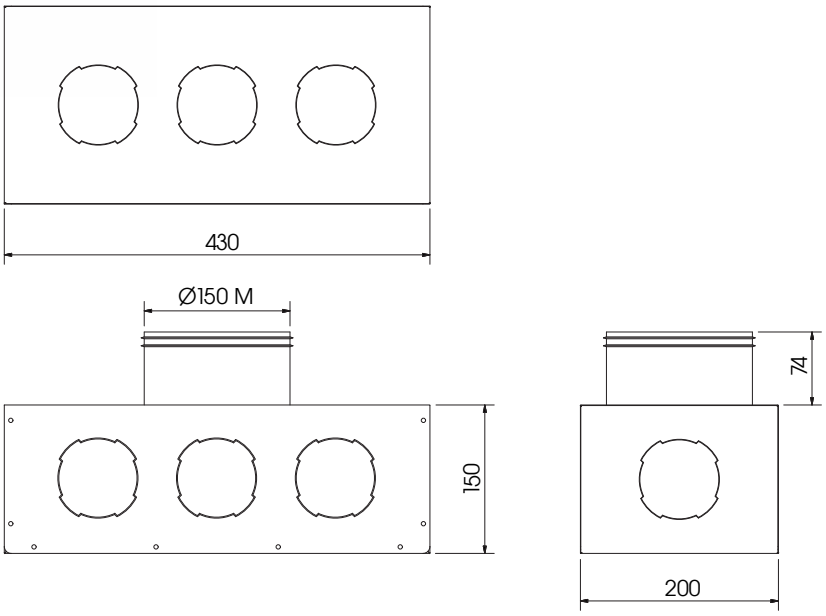

Code	Quantité	Poids (kg)	Prix (€)
CADPLENUM009	1 Pz	1,85	92,00

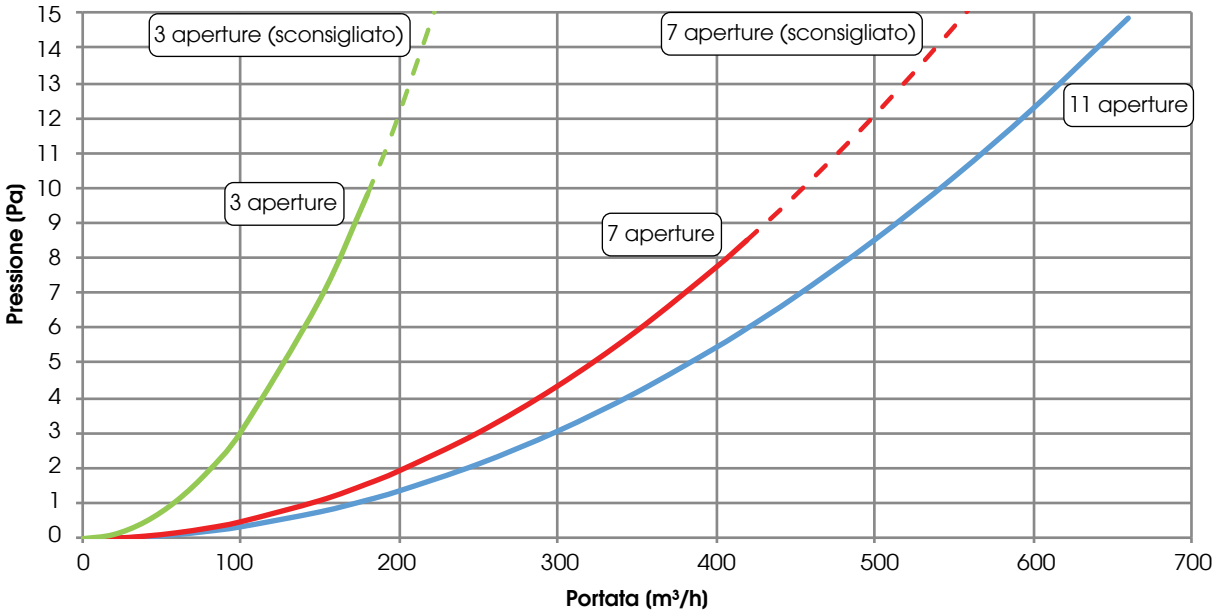

N.B. – sconsigliato utilizzo nella zona tratteggiata della curva

PLENUM X-AIR ET PLENUM STANDARD DE DISTRIBUTION ET REPRISE

Plenum ISOLÉ de REFOULEMENT/REPRISE Ø 150 mm - 8 raccords CIRCULAIRES

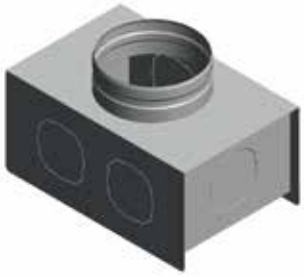

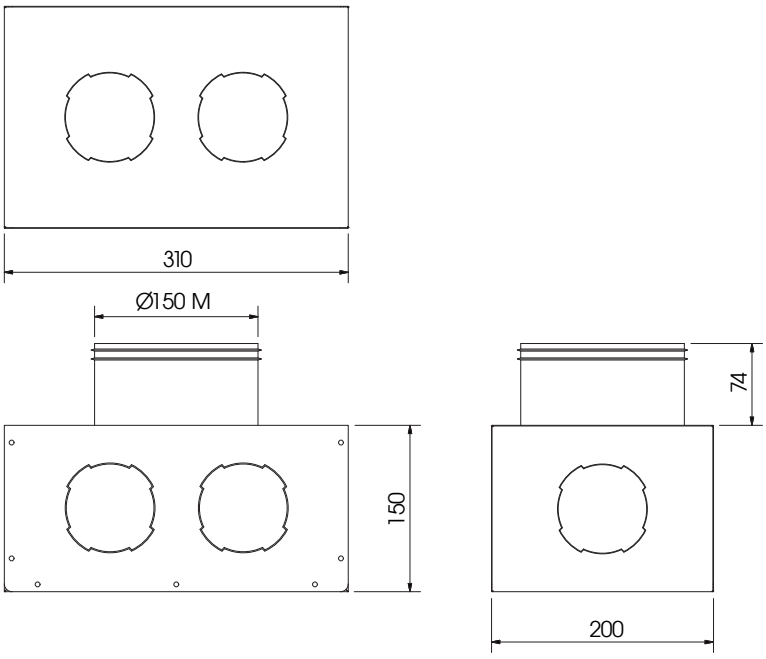

Code	Quantité	Poids (kg)	Prix (€)
CADPLENUM010	1 Pz	1,47	89,00

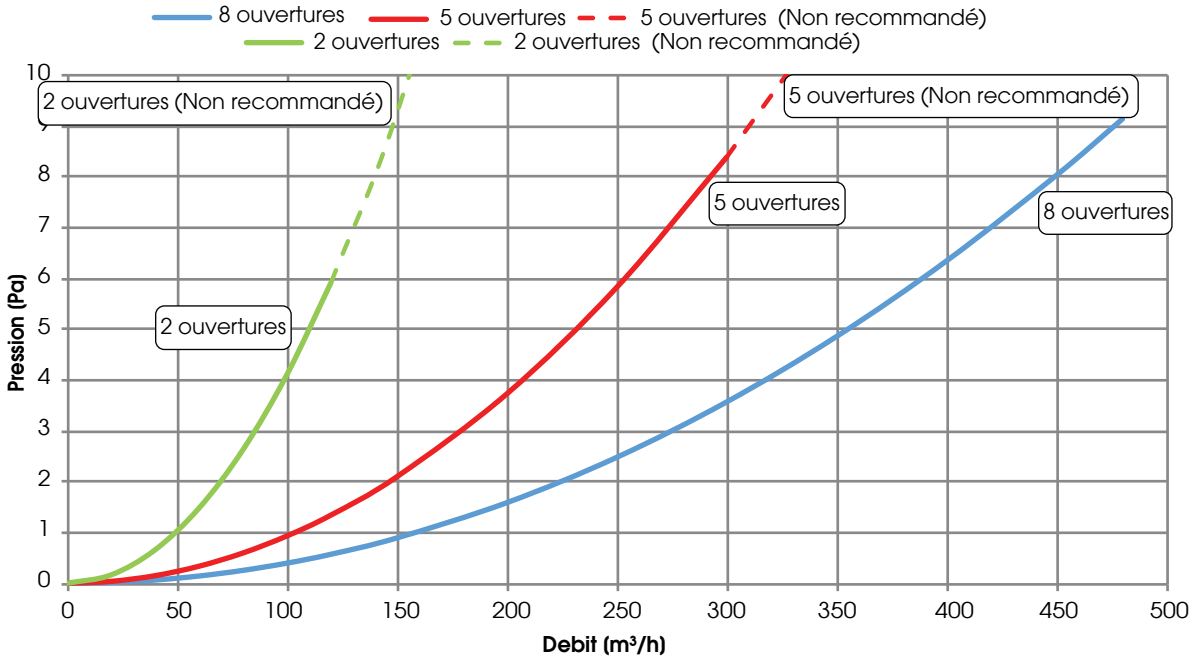

N.B. - non recommandé pour une utilisation dans la zone pointillée de la courbe

BATTERIE EAU FROIDE

Batterie H_2O froide BA-AF/AC, à positionner entre section inférieure et supérieure du plenum

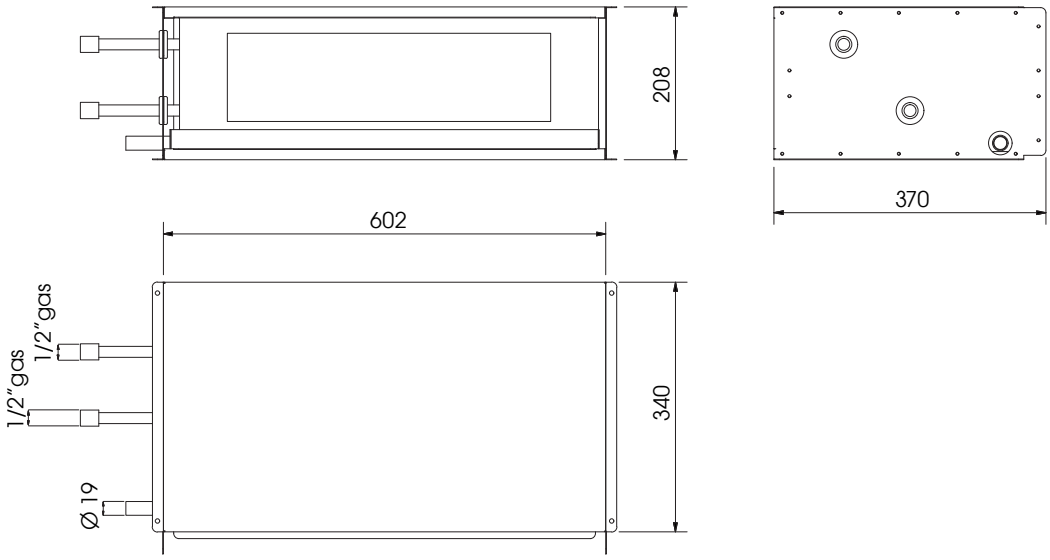

Code	Quantité	Poids (kg)	Prix (€)
CADBATH2O004	1 Pz	12,00	756,00

Note : pour assemblage avec plenum supérieur et inférieur, voir page 80
N.B. : pour batteries à eau froide BA-AF/AC prévoir siphon spécial, en plus de celui du récupérateur

Batterie de rafraîchissement à eau (7°C/12°C)

Ø EAU ("gaz)	N. RANGS	PASSAGE AILETTES (mm)	VOL.INT. (dm³)	MATERIALE		
				TUBES	AILETTES	CHÂSSIS
1/2"	4	3,0	1	CUIVRE	ALUMINIUM	FER ZINGUÉ

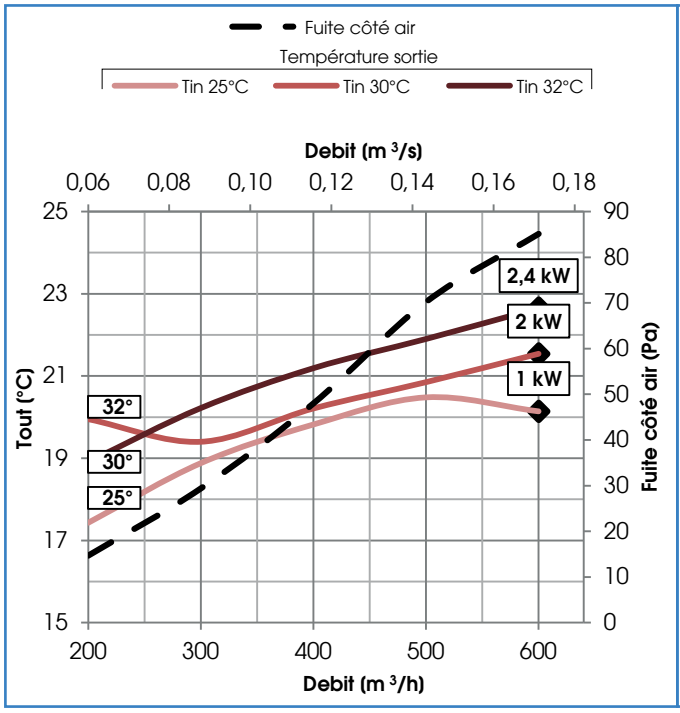

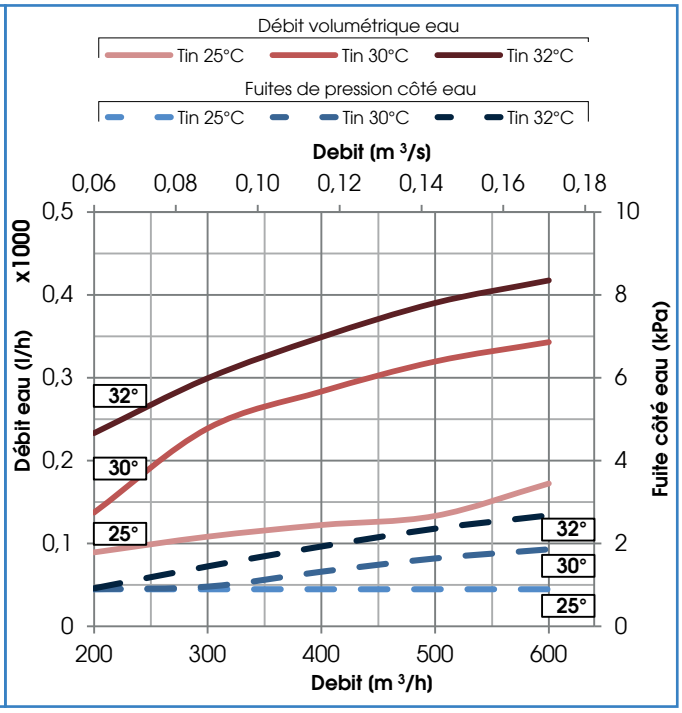

Batterie de chauffage à eau (45°C/35°C)

Ø EAU ("gaz)	N. RANGS	PASSAGE AILETTES (mm)	VOL.INT. (dm³)	MATERIALE		
				TUBES	AILETTES	CHÂSSIS
1/2"	4	3,0	1	CUIVRE	ALUMINIUM	FER ZINGUÉ

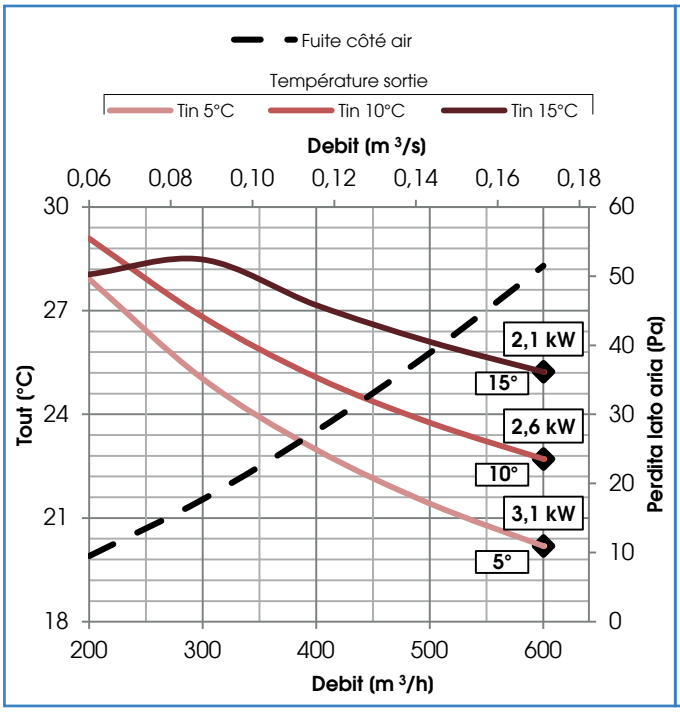

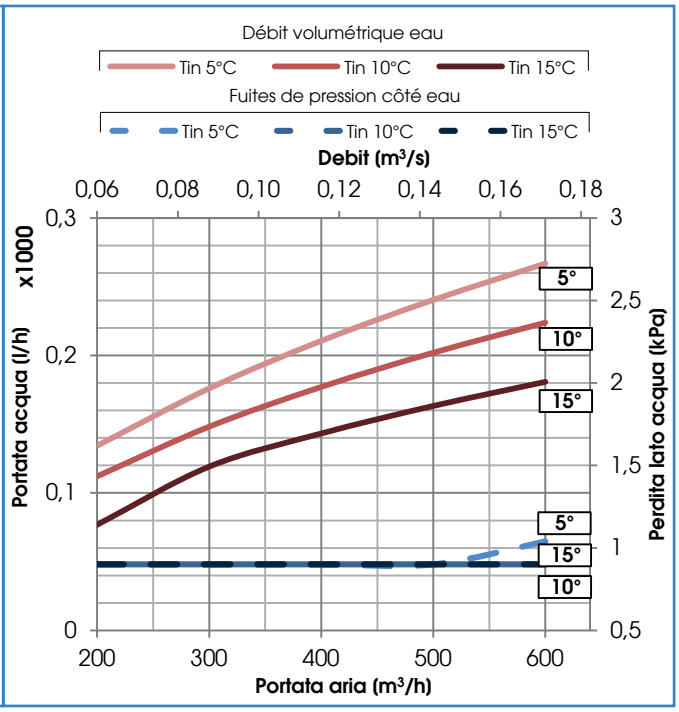

ÉLÉMENTS DE CONNEXION

Connexion LINÉAIRE entre plenum et conduit semi-rigide avec joint étanchéité

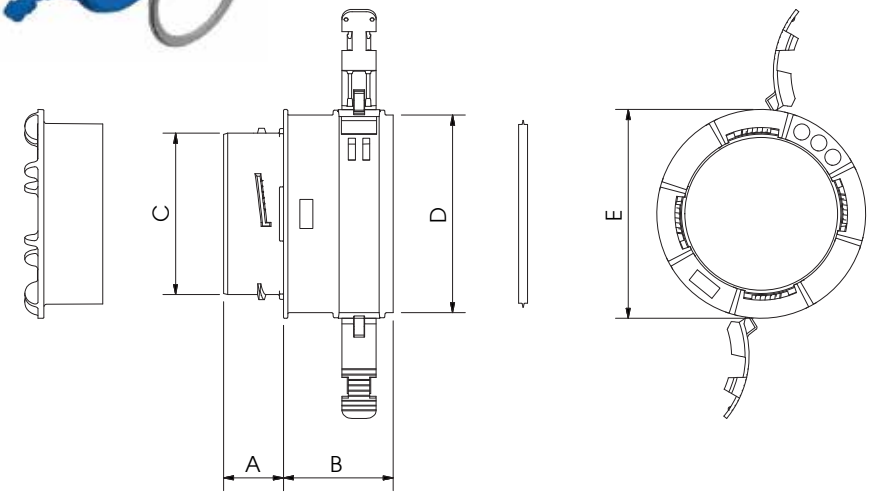

Dimensions (mm)

Code	Conduit	A	B	C	D	E
CADCONACC001	Ø 90/76	30	55	80	98	104
CADCONACC002	Ø 75/63	30	52	80	83	104

Code	Quantité	Poids (kg)	Prix (€)	Dim. Emballage (mm)
CADCONACC001	1 Pz	0,12	15,00	-
CADCONACC001-P	1 conf (12 Pz)	1,74	150,00 (cad.12,50)	320x240x250 h
CADCONACC002	1 Pz	0,10	13,80	-
CADCONACC002-P	1 conf (12 Pz)	1,50	138,00 (cad.11,50)	320x240x250 h

NOTE : pour fixation à plenum voir page 85

ÉLÉMENTS DE CONNEXION

Connexion à 90° entre plenum et conduit semi-rigide avec joint étanchéité

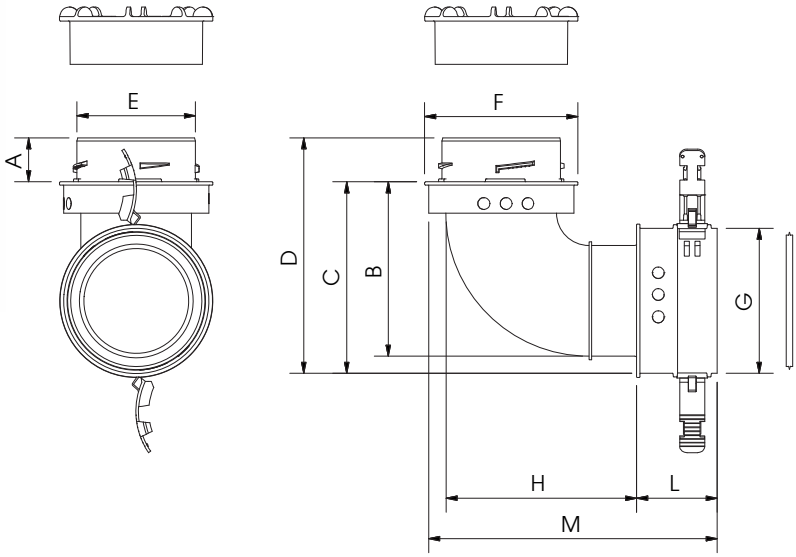

Dimensions (mm)

Code	Conduit	A	B	C	D	E	F	G	H	L	M
CADCONACC003	Ø 90/76	30	118	130	160	80	104	98	129	55	196
CADCONACC004	Ø 75/63	30	99	108	136	80	104	83	114	47	176

Code	Quantité	Poids (kg)	Prix (€)	Dim. Emballage (mm)
CADCONACC003	1 Pz	0,9	56,40	-
CADCONACC003-P	1 conf (12 Pz)	11,1	564,00 (cad.47,00)	480x360x250 h
CADCONACC004	1 Pz	0,7	56,40	-
CADCONACC004-P	1 conf (12 Pz)	8,7	564,00 (cad.47,00)	480x360x250 h

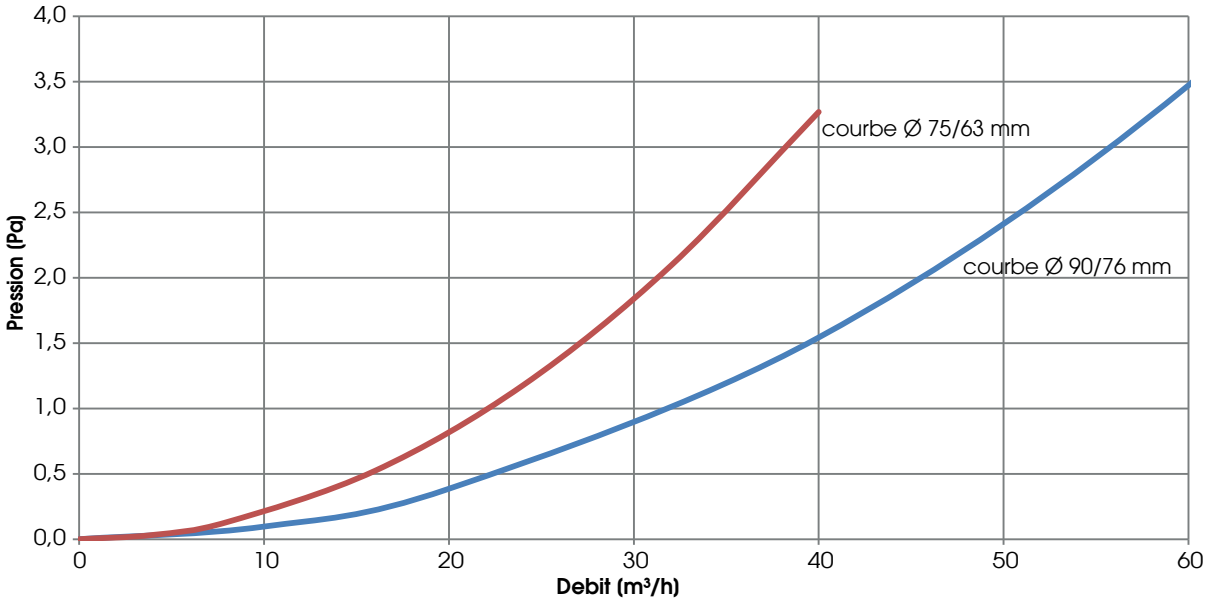

NOTE : pour fixation à plenum voir page 85

DIAPHRAGME

DIAPHRAGME réduction diamètre

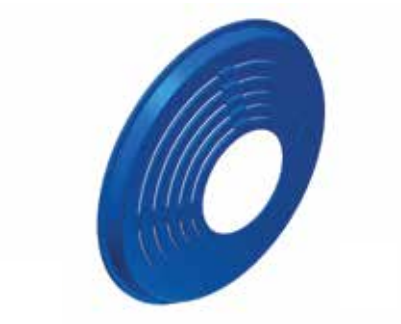

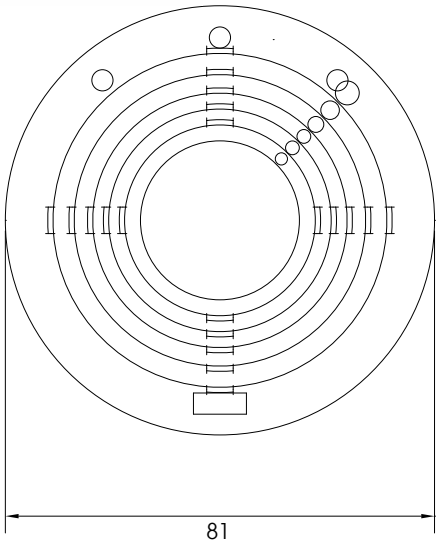

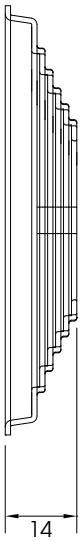

Code	Quantité	Poids (kg)	Prix (€)	Dim. Emballage (mm)
CADCONACC005	6 Pz	0,01	36,00 (cad.6,00)	-
CADCONACC005-P	1 conf (24 Pz)	0,54	120,00 (cad.5,00)	105x105x105 h

NOTE : pour choix et positionnement voir page 85

CONDUIT SEMI-RIGIDE CIRCULAIRE

Conduit SEMI-RIGIDE pour air REFOULEMENT (BLEU) et REPRISE (ROUGE)
Ø 90/76 mm (externe : 90+1,5/-1,0 ; interne 74,5-76,5) et Ø 75/63 mm (externe : 75+1,4/-1,0 ; interne 59,0-62,0)

NOTE : rayon de courbure MIN 0 75/63 = 0,26 m, 0 90/76 = 0,33 m

Paroi interne réalisée en LDPE (polyéthylène à basse densité) et traitée pour protection antibactérienne et antifongique ; paroi externe en HDPE (polyéthylène à haute densité).La paroi interne lisse assure un passage de l'air parfait avec faibles pertes de charge.

ANTIBACTÉRIEN ET ANTISTATIQUE

Code	Quantitè	Poids (kg)	Prix (€)	Dim. Emballage (mm)
CADCONACC008 (D.90/76)	50 m (BLU)	21,00	280,00	1300x1300x500 h
CADCONACC009 (D.75/63)	50 m (BLU)	15,00	210,00	1200x1200x500 h
CADCONACC010 (D.90/76)	50 m (ROSSO)	21,00	280,00	1300x1300x500 h
CADCONACC011 (D.75/63)	50 m (ROSSO)	15,00	210,00	1200x1200x500 h

Pertes de charge pour un mètre de tuyauterie rectiligne du tube avec Ø 75/63 mm

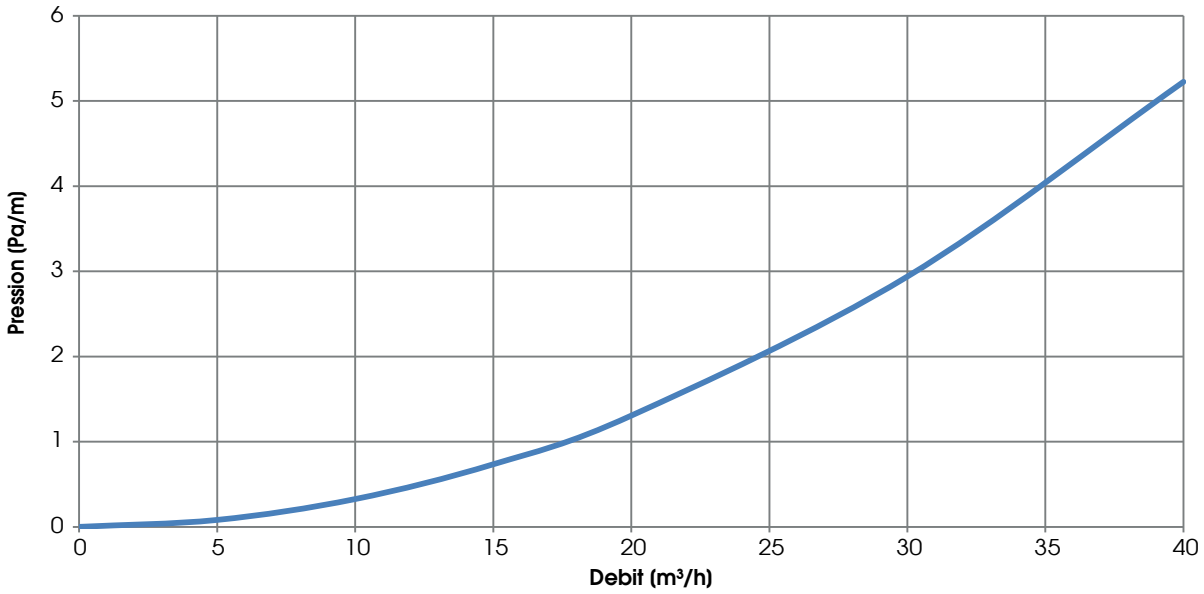

Pertes de charge pour un mètre de tuyauterie rectiligne du tube avec Ø 90/76 mm

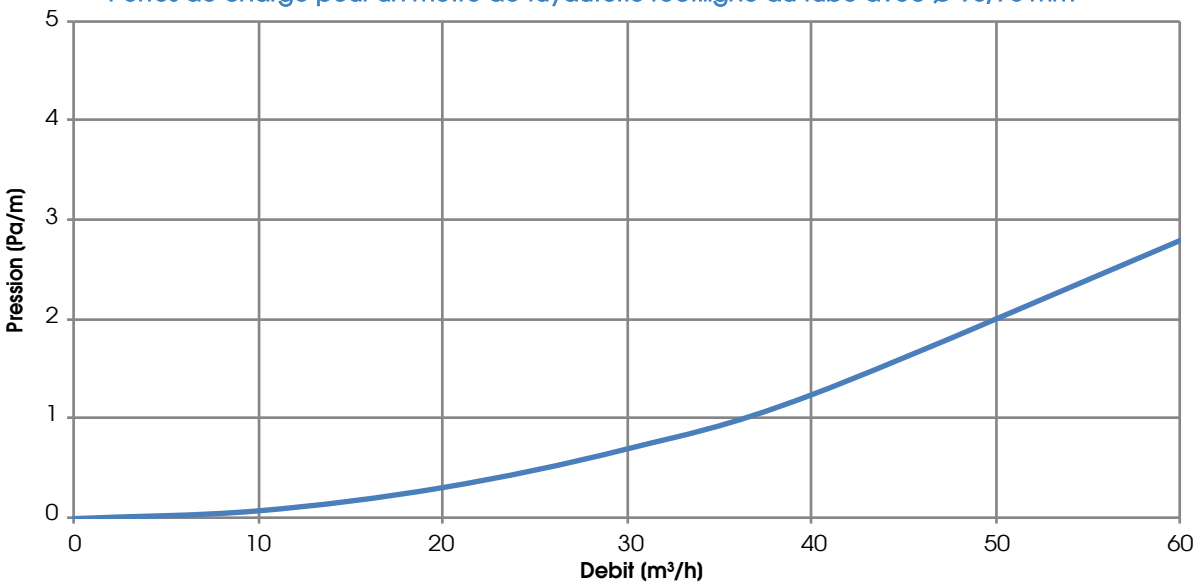

CROISEMENT POUR CONDUITS

CROISEMENT pour conduits semi-rigides - Ø 90/76 mm

NOTE : utilisable pour croisement entre 2 conduits semi-rigides, ou bien 1 conduit semi-rigide et autre câbles / conduits

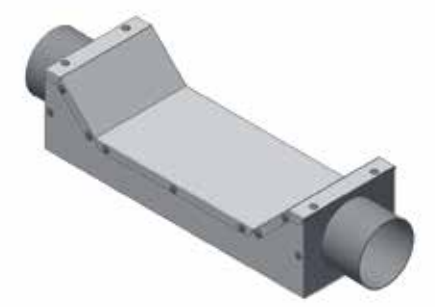

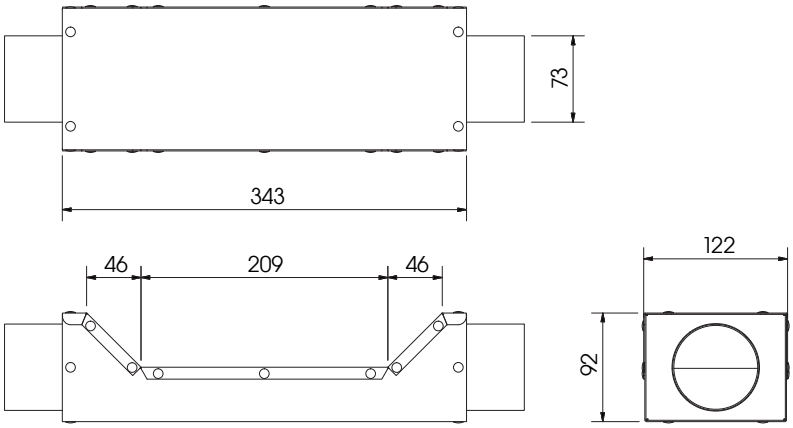

Code	Quantité	Poids (kg)	Prix (€)	Dim. Emballage (mm)
CADRACCAT003	1PZ	1,13	62,00	-

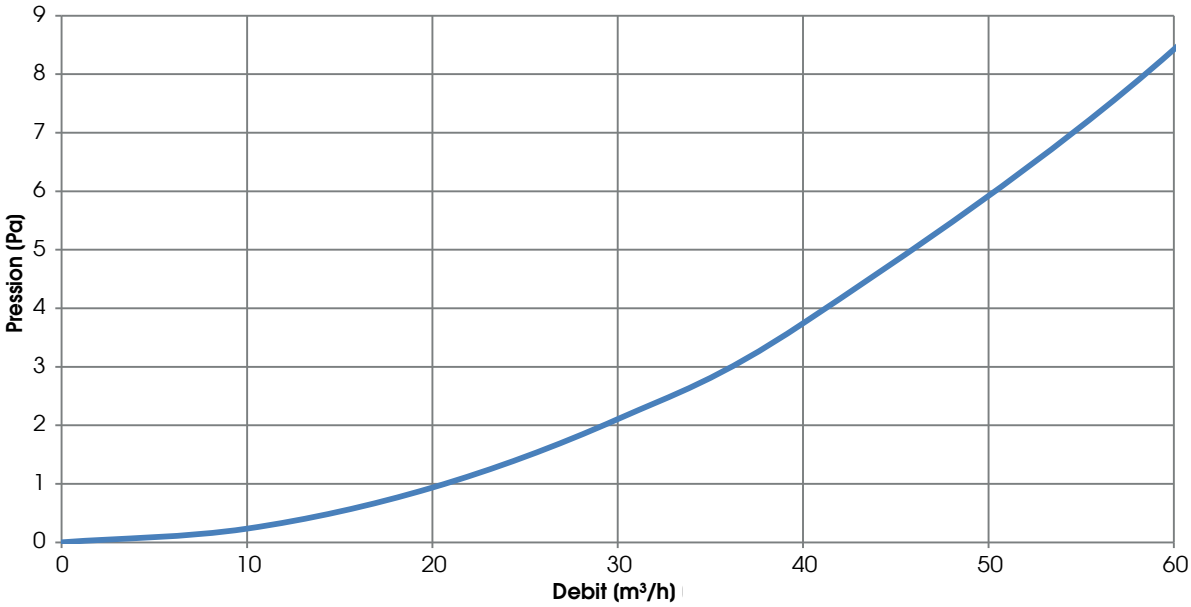

Note : pour association entre deux croisements voir page 87

FOURREAU ET COURBE À 90° DE JONCTION

Fourreau JONCTION entre CONDUITS SEMI-RIGIDES - avec 2 joints

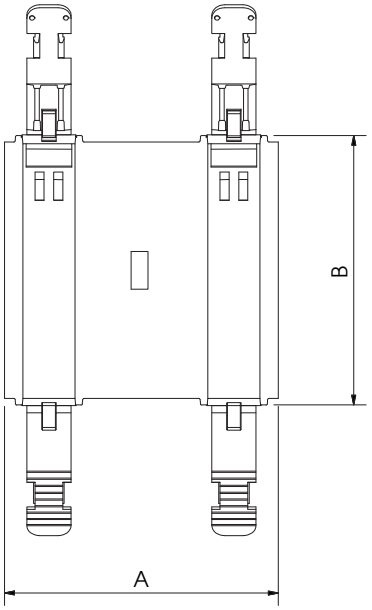

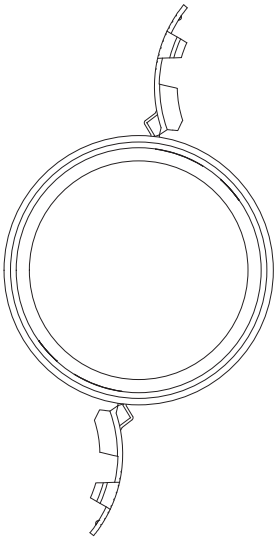

Dimensions (mm)

Code	Conduit	A	B
CADCONACC016	Ø 90/76	105	104
CADCONACC017	Ø 75/63	105	88

Code	Quantité	Poids (kg)	Prix (€)	Dim. Emballage (mm)
CADCONACC016	1 Pz	0,13	15,60	-
CADCONACC016-P	1 conf (12 Pz)	1,86	156,00 (cad.13,00)	320x240x250 h
CADCONACC017	1 Pz	0,13	13,20	-
CADCONACC017-P	1 conf (12 Pz)	1,86	132,00 (cad.11,00)	320x240x250 h

FOURREAU ET COURBE À 90° DE JONCTION

Courbe à 90° pour deux conduits semi-rigides avec 2 joints étanchéité

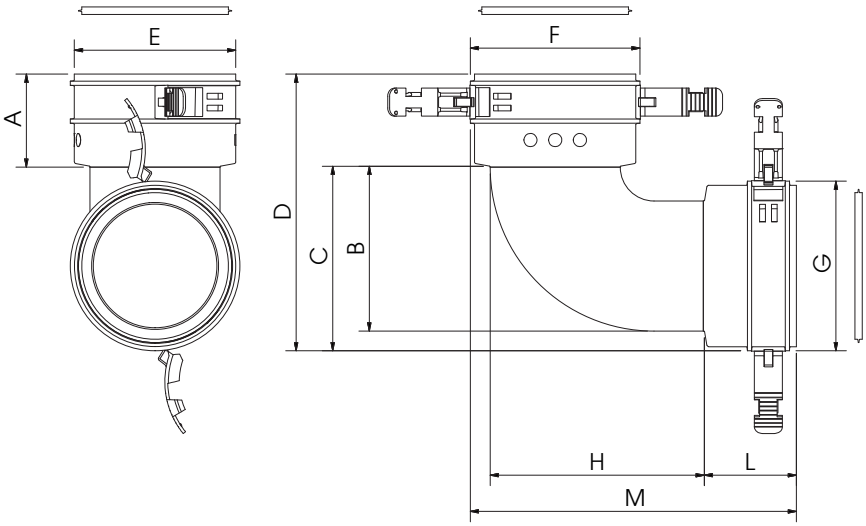

Code	Conduit	A	B	C	D	E	F	G	H	L	M
CADCONACC018	Ø 90/76	57	100	112	168	98	103	98	130	56	198
CADCONACC019	Ø 75/63	47	89	100	147	83	88	88	114	47	172

Code	Quantité	Poids (kg)	Prix (€)	Dim. Emballage (mm)
CADCONACC018	1 Pc	0,17	21,60	-
CADCONACC018-P	1 emb (12 Pc)	2,53	216,00 (cad.18,00)	440x330x250 h
CADCONACC019	1 Pc	0,14	20,40	-
CADCONACC019-P	1 emb (12 Pc)	1,95	204,00 (cad.17,00)	480x360x250 h

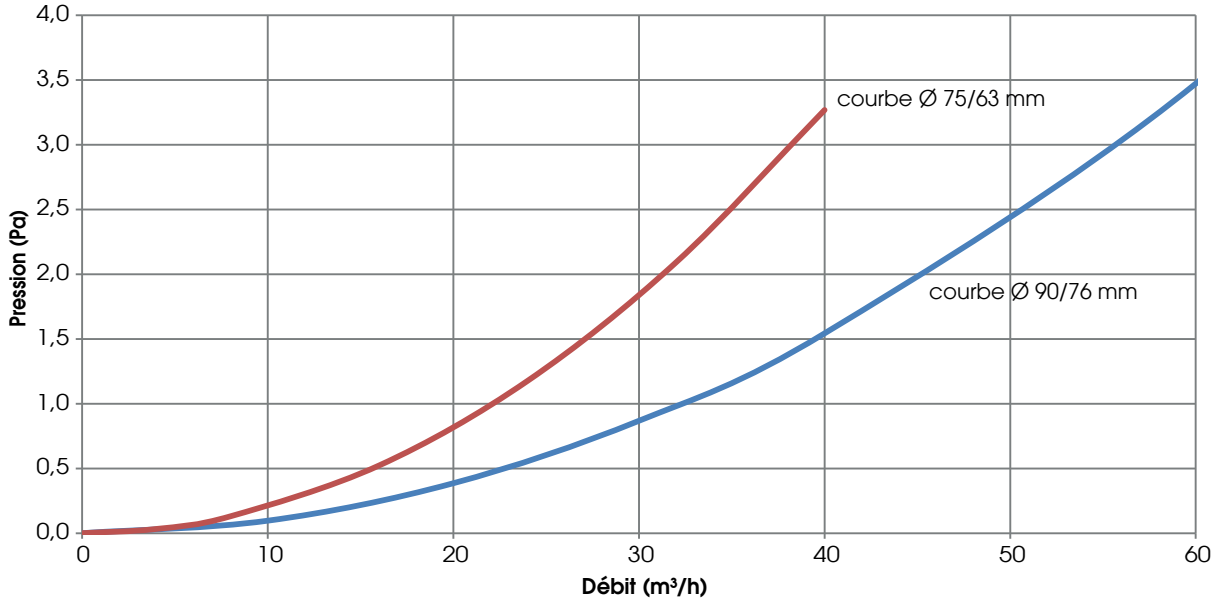

TERMINAL À 90° ET LINÉAIRES POUR SOUPAPES DE VENTILATION, RALLONGES

Terminal à 90° pour soupape ventilation avec PLAQUE MONTABLE RÉGLABLE Ø 90/76 mm

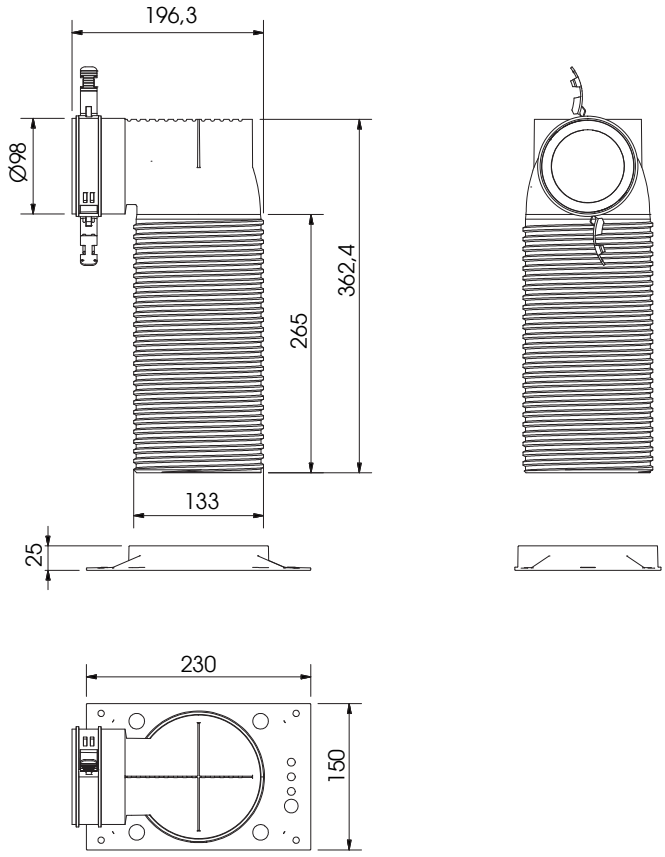

Code	Quantité	Poids (kg)	Prix (€)	Dim. Emballage (mm)
CADCONACC022	1 Pc	0,33	33,60	-
CADCONACC022-P	1 emb (12 Pc)	4,16	336,00 (cad.28,00)	480x360x500 h

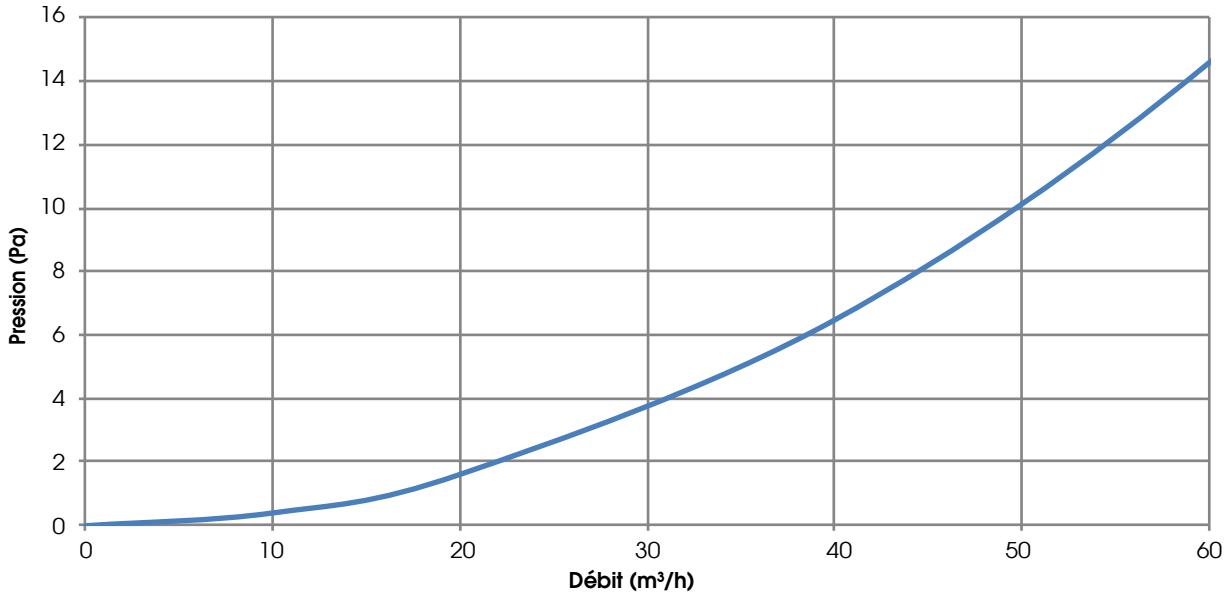

Graphique pertes de pression mesuré avec soupape CADTERDIF004

TERMINAL À 90° ET LINÉAIRES POUR SOUPAPES DE VENTILATION, RALLONGES

Terminal à 90° pour soupape ventilation avec PLAQUE MONTABLE RÉGLABLE Ø 75/63 mm

NOTE : utilisable avec 1 (laisser bouchon de fermeture) ou 2 conduits semi-rigides Ø 75/63 mm

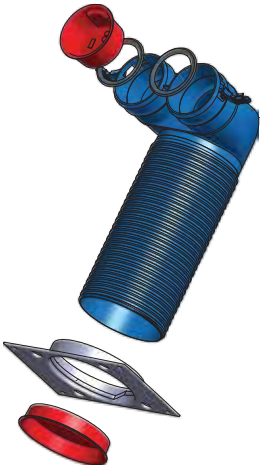

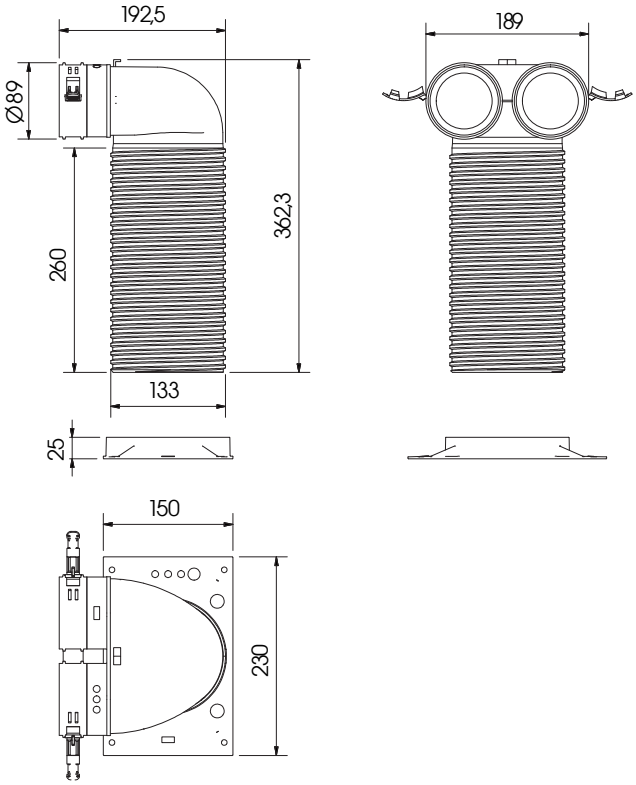

Code	Quantité	Poids (kg)	Prix (€)	Dim. Emballage (mm)
CADCONACC023	1 Pc	0,53	58,80	-
CADCONACC023-P	1 emb (12 Pc)	6,66	588,00 (cad.49,00)	770x345x600 h

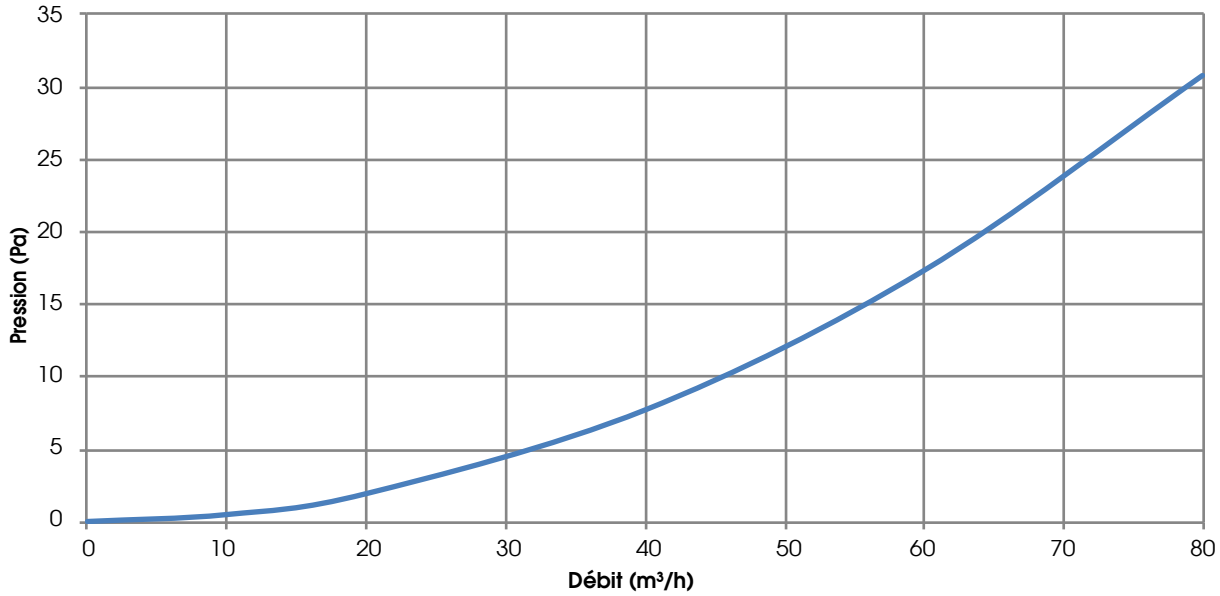

Graphique pertes de pression mesuré avec soupape CADTERDIF004

TERMINAL À 90° ET LINÉAIRES POUR SOUPAPES DE VENTILATION, RALLONGES

Terminal LINÉAIRE pour soupape de ventilation avec PLAQUE MONTABLE RÉGLABLE Ø 90/76 mm

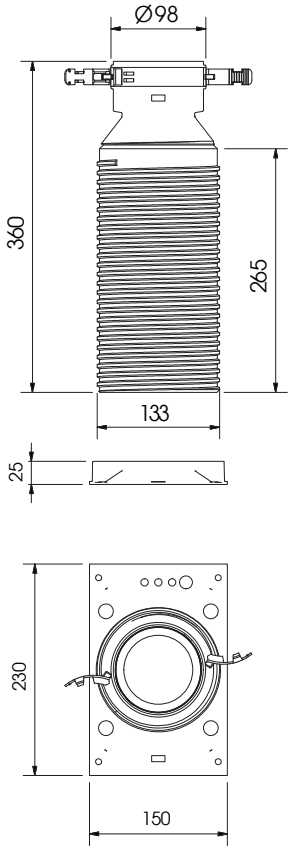

Code	Quantité	Poids (kg)	Prix (€)	Dim. Emballage (mm)
CADCONACC024	1 Pc	0,26	54,00	-
CADCONACC024-P	1 emb (12 Pc)	3,42	584,00 (cad.48,60)	560x420x250 h

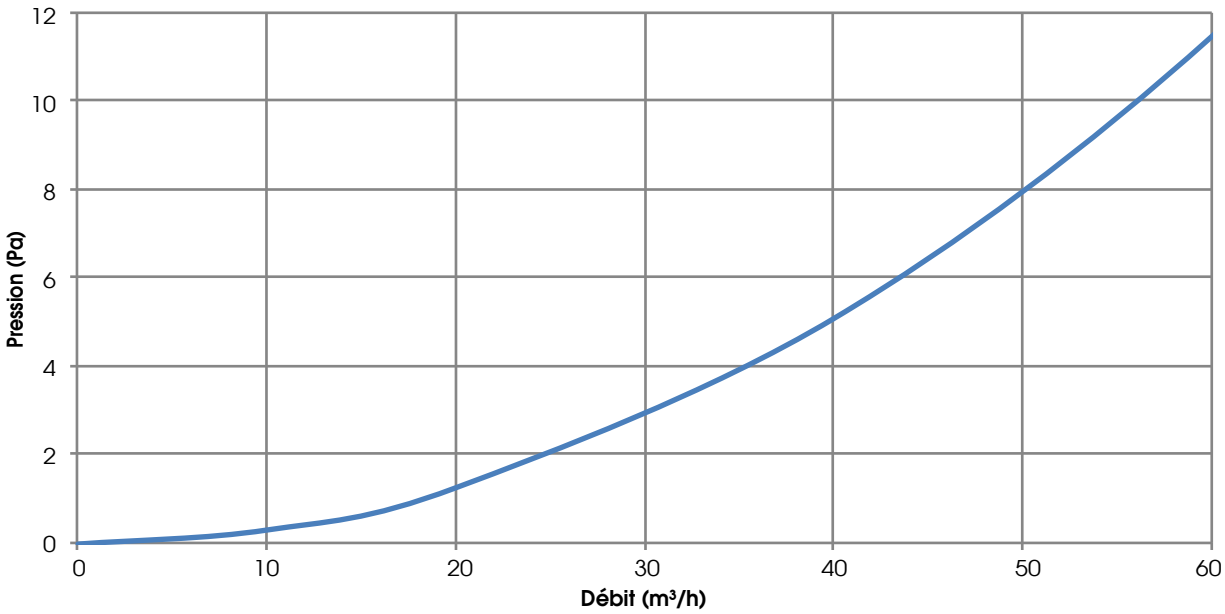

Graphique pertes de pression mesuré avec soupape CADTERDIF004

TERMINAL À 90° ET LINÉAIRES POUR SOUPAPES DE VENTILATION, RALLONGES

Terminal LINÉAIRE pour soupape de ventilation avec PLAQUE MONTABLE RÉGLABLE Ø 75/63 mm

NOTE : utilisable avec 1 (laisser bouchon de fermeture) ou 2 conduits semi-rigides Ø 75/63 mm

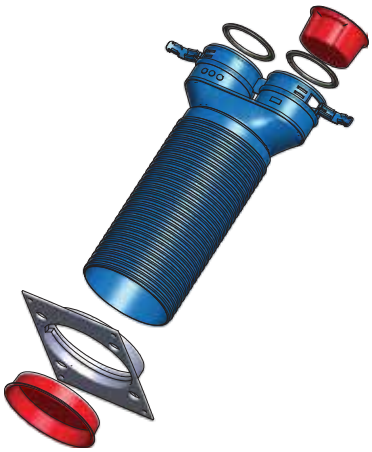

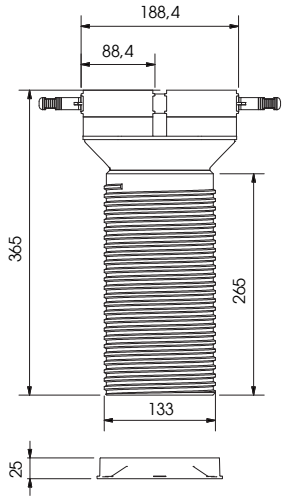

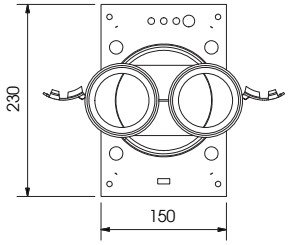

Code	Quantité	Poids (kg)	Prix (€)	Dim. Emballage (mm)
CADCONACC025	1 Pc	0,35	78,00	-
CADCONACC025-P	1 emb (12 Pc)	4,50	843,00 (cad.70,25)	480x360x500 h

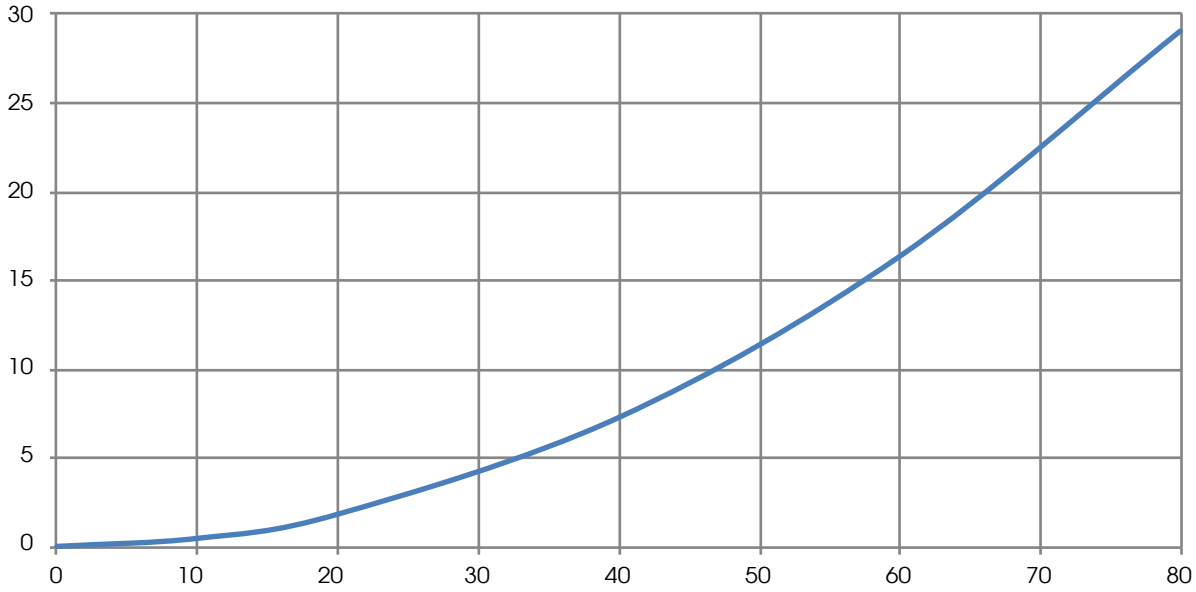

Graphique pertes de pression mesuré avec soupape CADTERDIF004

TERMINAL À 90° ET LINÉAIRES POUR SOUPAPES DE VENTILATION, RALLONGES

Rallonge COMPOSABLE : permet de rallonger de 40 mm la longueur des terminaux linéaires (CADCONACC024 et -25) ou des terminaux à 90° (CADCONACC022 et - 023)

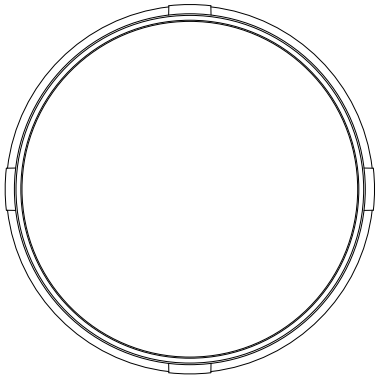

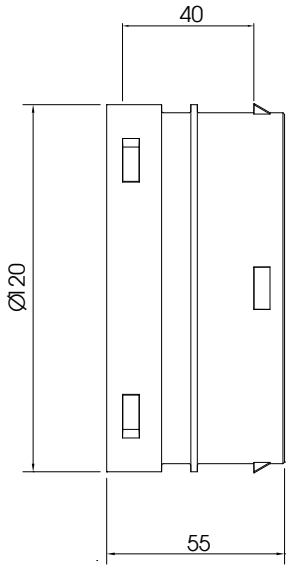

Code	Quantité	Poids (kg)	Prix (€)	Dim. Emballage (mm)
CADCONACC026	1 Pc	0,05	9,60	-
CADCONACC026-P	1 emb (12 Pc)	0,90	96,00 (cad.8,00)	240x180x250 h

SUPPORT À 90° POUR COURBURE DU CONDUIT SEMI-RIGIDE et ÉTRIER POUR FIXATION CONDUITS SEMI-RIGIDES - ACIER GALVANISÉ

Support à 90° pour courbure du conduit semi-rigide Ø 90/76 mm et Ø 75/63 mm avec collier serre-tube

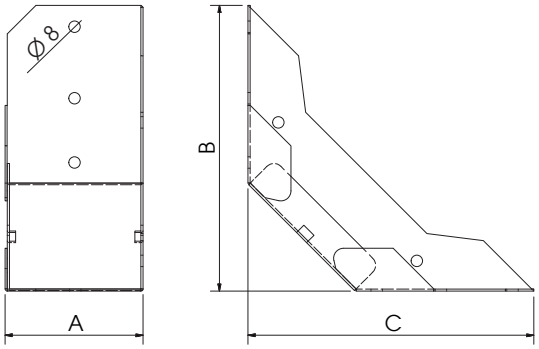

Dimensions (mm)

Code	Conduit	A	B	C
CADCONACC012	Ø 90/76	97	200	200
CADCONACC013	Ø 75/63	82	190	190

Code	Quantité	Poids (kg)	Prix (€)	Dim. Emballage (mm)
CADCONACC012	1 Pc	0,58	15,50	-
CADCONACC013	1 Pc	0,50	15,00	-

Etrier pour fixation conduits semi-rigides Ø 90/76 mm et Ø 75/63 mm - acier galvanisé

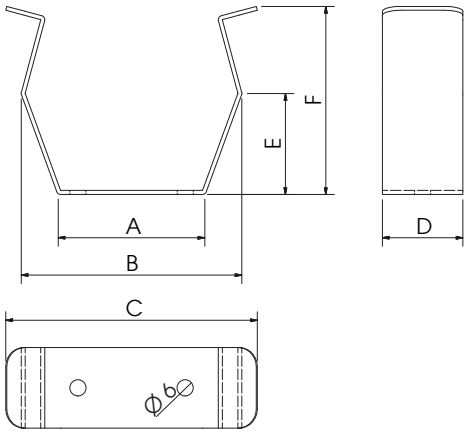

Dimensions (mm)

Code	Conduit	A	B	C	D	E	F
CADCONACC014	Ø 90/76	70	97	85	30	38	104
CADCONACC015	Ø 75/63	55	82	101	30	38	85

Code	Quantité	Poids (kg)	Prix (€)	Dim. Emballage (mm)
CADCONACC014	1 emb (12 Pc)	1,08	42,00 (cad.3,50)	-
CADCONACC014-P	1 emb (24 Pc)	2,16	74,40 (cad.3,01)	-
CADCONACC015	1 emb (12 Pc)	0,84	42,00 (cad.3,50)	-
CADCONACC015-P	1 emb (24 Pc)	1,68	74,40 (cad.3,01)	-

SOUPAPES DE VENTILATION

CADTERDIF001

Soupape ventilation lancement 4 voies, ailettes fixes - Ø 120 mm, avant Ø 160 mm

CADTERDIF002

Soupape ventilation pivotante, segments rég. 360° - Ø 120 mm, avant Ø 160 mm

CADTERDIF003

Soupape ventilation en cône Ø 120 mm, avant Ø 160 mm

CADTERDIF004

Soupape ventilation à disque Ø 120 mm, avant Ø 160 mm

Code	Quantité	Poids (kg)	Prix (€)	Dim. Emballage (mm)
CADTERDIF001	1 Pc	0,17	24,00	-
CADTERDIF001-P	1 emb (12 Pc)	2,34	240,00 (cad.20,00)	400X300X250 h
CADTERDIF002	1 Pc	0,25	24,00	-
CADTERDIF002-P	1 emb (12 Pc)	3,30	240,00 (cad.20,00)	400X300X250 h
CADTERDIF003	1Pc	0,21	24,00	-
CADTERDIF003-P	1 emb (12 Pc)	2,82	240,00 (cad.20,00)	400X300X250 h
CADTERDIF004	1 Pc	0,23	24,00	-
CADTERDIF004-P	1 emb (12 Pc)	3,06	240,00 (cad.20,00)	400X300X250 h

NOTE : filtre disponible (voir page 53)

Graphique soupape de ventilation CADTERDIF001

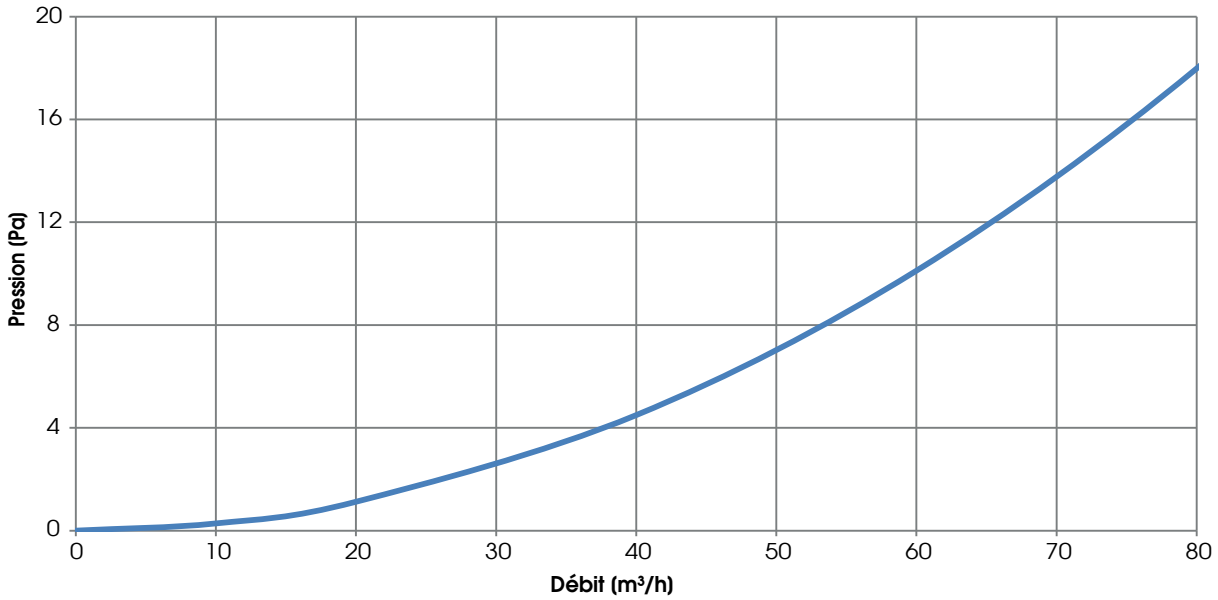

Graphique soupape de ventilation CADTERDIF002

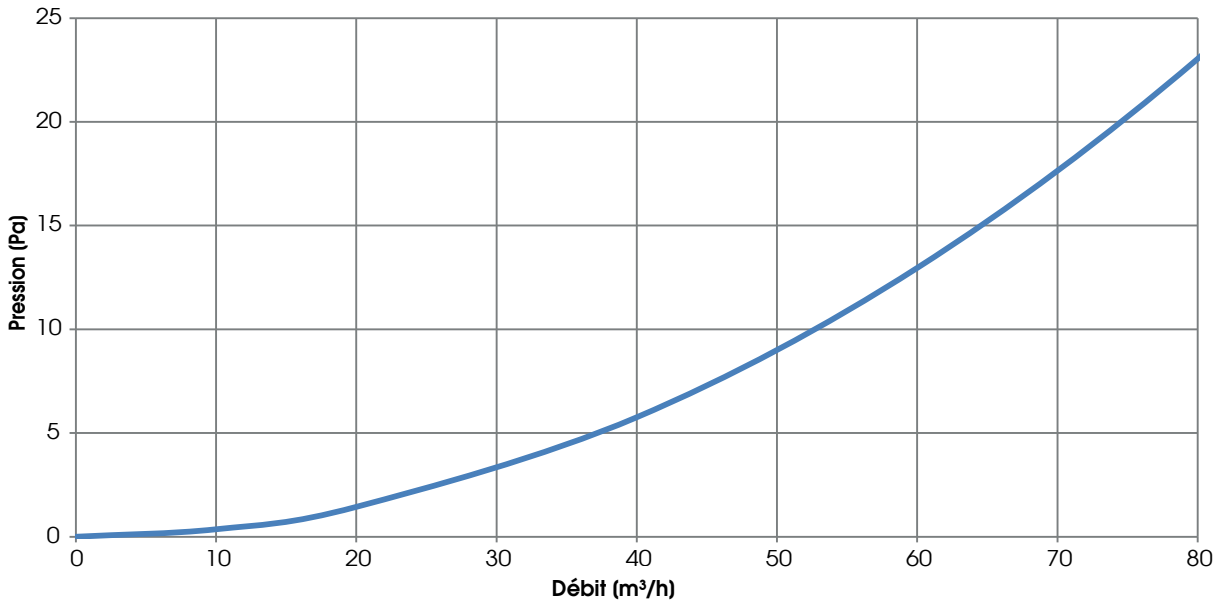

Graphique soupape de ventilation CADTERDIF003

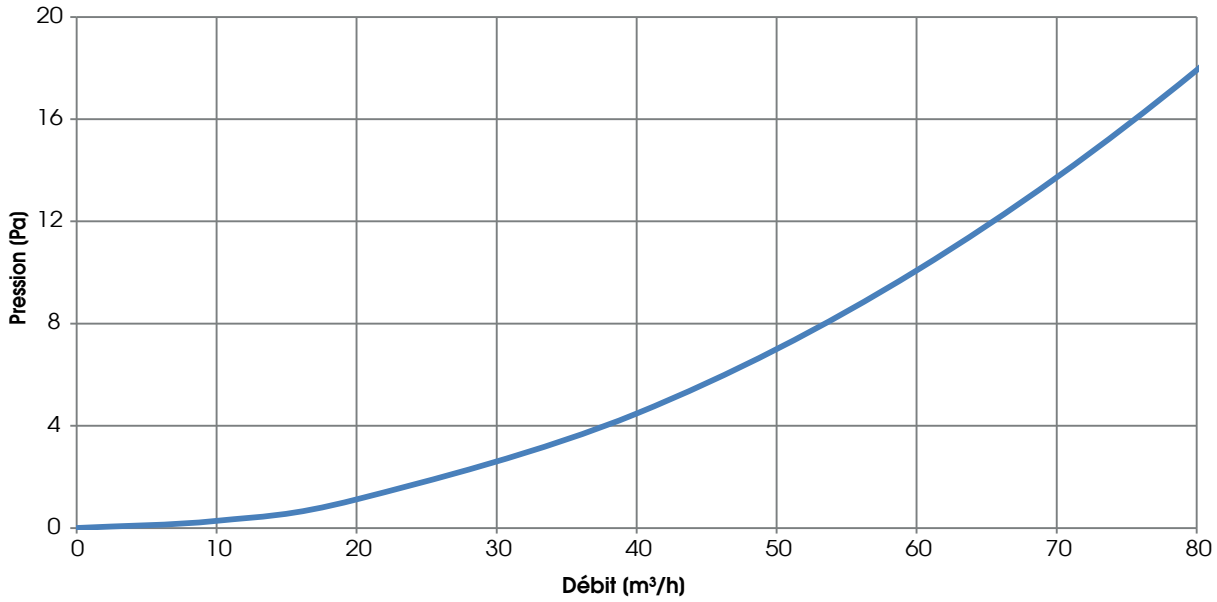

Graphique soupape de ventilation CADTERDIF004

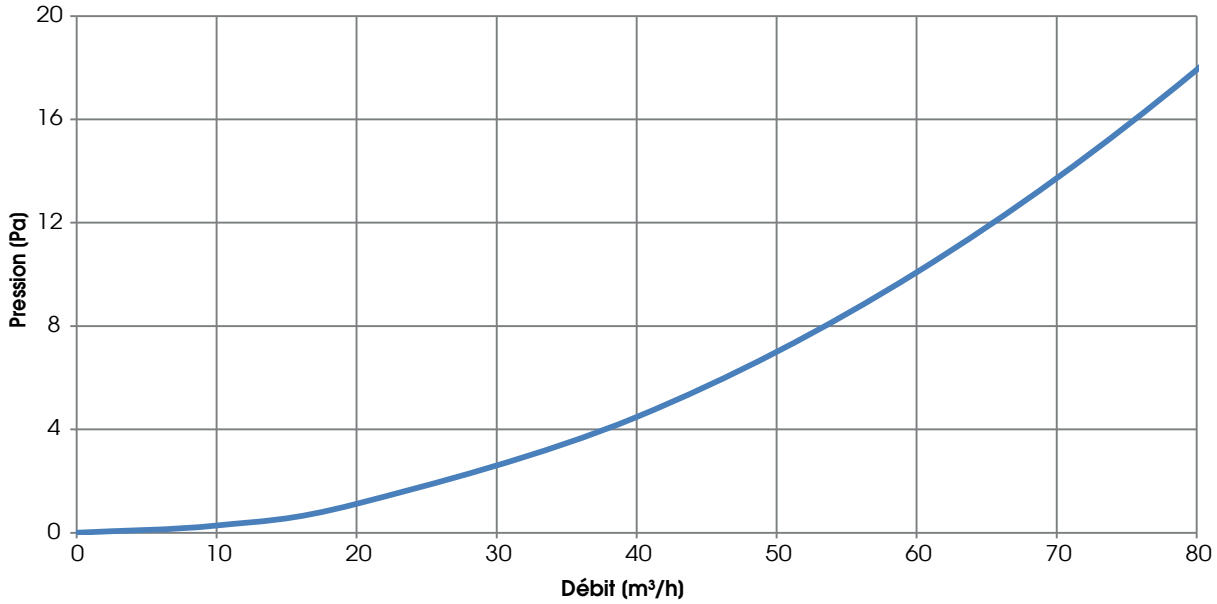

GRILLE CIRCULAIRE

Grille circulaire pour soupapes de ventilation - Ø 160 mm (avant) et Ø 120 mm (raccord) en ACIER PEINT BLANC

La grille circulaire CADTERDIF008 (acier peint blanc, oblongue) est toujours disponible.

Sur demande (lot minimum 10 pc. et livraison environ 4 semaines ouvrables) nous pouvons fournir :
. grilles blanches, perforées CADTERDIF009 ou maille carrée CADTERDIF010
. grilles acier inox satiné, oblongues CADTERDIF005, perforées CADTERDIF006 ou maille carrée CADTERDIF007 . grilles brutes oblongues, perforées ou maille carrée (même prix que celles peintes blanches)
. grilles avec dimensions ou mailles spéciales (prix sur demande)

Note : pour commande de 1 à 9 pièces, considérer une majoration de 50% sur le prix de catalogue

Code	Quantité	Poids (kg)	Prix (€)	Dim. Emballage (mm)
CADTERDIF008	1 Pc	0,26	42,00	-
				-

NOTE : filtre disponible (voir page 53)

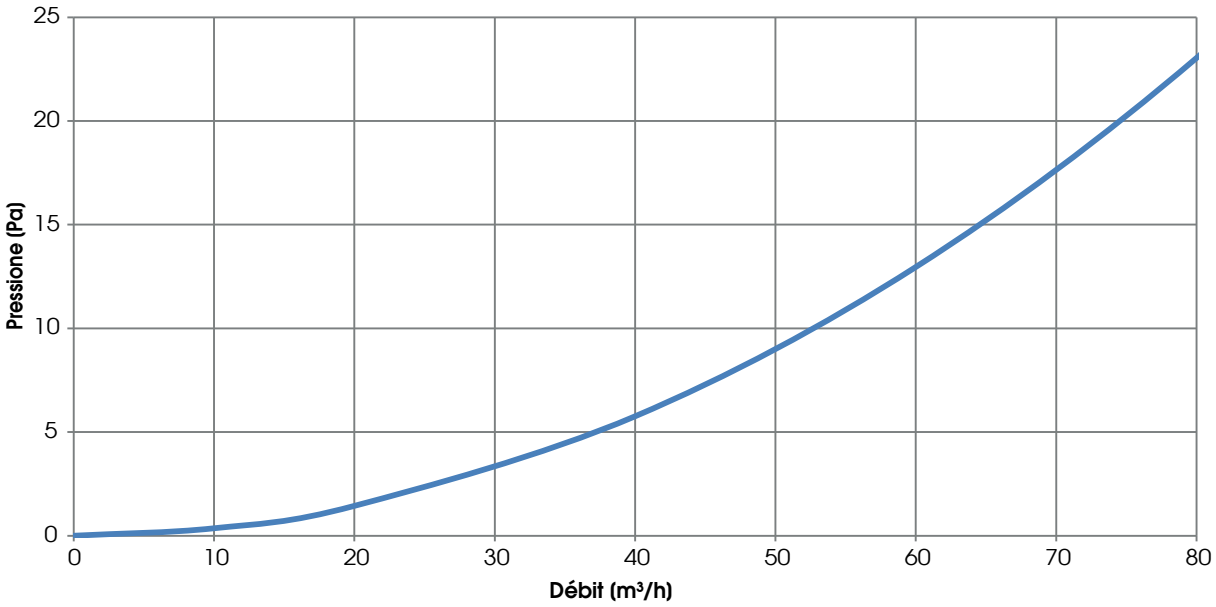

GRILLES RECTANGULAIRES

Grille OBLONGUE - acier PEINT BLANC

CADTERDIF019
50 m³/h – 260x155 mm

CADTERDIF029
100 m³/h 370x155 mm

CADTERDIF030
150 m³/h – 480x155 mm

Grille OBLONGUE - acier INOX SATINÉ

CADTERDIF016
50 m³/h – 260x155 mm

Grille PERFORÉE - acier PEINT BLANC

CADTERDIF020
50 m³/h – 260x155 mm

NOTE : ces grilles rectangulaires sont toujours disponibles, sans obligations quantitatives.

Sur demande (lot minimum 10 pc. et livraison environ 4 semaines ouvrables) nous pouvons fournir des grilles : peintes blanches, maille carrée CADTERDIF021
. acier inox satiné, perforées CADTERDIF017 ou maille carrée CADTERDIF018 . brutes oblongues, perforées ou maille carrée (même prix que celles peintes blanches)
. avec dimensions ou mailles spéciales (prix sur demande)

Note : pour commande de 1 à 9 pièces, considérer une majoration de 50 % sur le prix de catalogue

Code	Quantité	Poids (kg)	Prix (€)	Dim. Emballage (mm)
CADTERDIF019	1 Pc	0,33	39,00	-
CADTERDIF020	1 Pc	0,40	39,00	-
CADTERDIF029	1 Pc	0,45	61,00	-
CADTERDIF030	1 Pc	0,60	81,00	-
CADTERDIF016	1 Pc	0,40	39,00	-

NOTE : filtre disponible (voir page 53)

Filtre pour grille circulaire et soupapes

Filtre pour grille rectangulaire

Code	Quantité	Poids (kg)	Prix (€)	Dim. Emballage (mm)
CADTERDIF025-P	1 emb (10 Pc)	0,8	35,00	130x130x80 h
CADTERDIF026-P	1 emb (10 Pc)	0,8	86,00	250x150x100 h

PLENUM DANS PIÈCE POUR GRILLES RECTANGULAIRES - CONDUITS CIRCULAIRES

Plénum multifonctionnel pour terminaux de distribution d'air. Entièrement en ABS il permet le raccordement avec tuyau en position arrière, supérieure ou latérale.

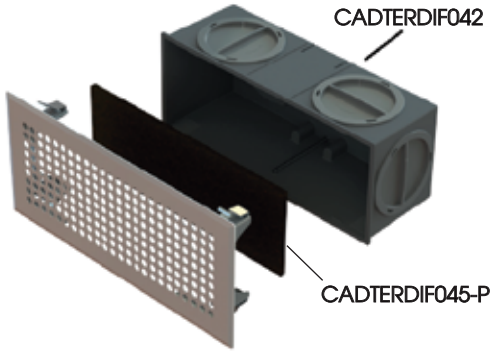

CADTERDIF043

CADTERDIF044

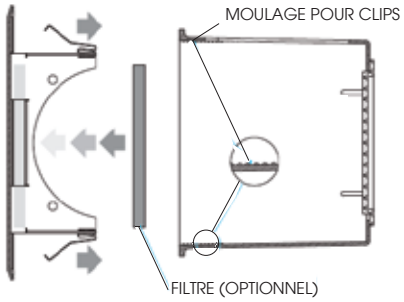

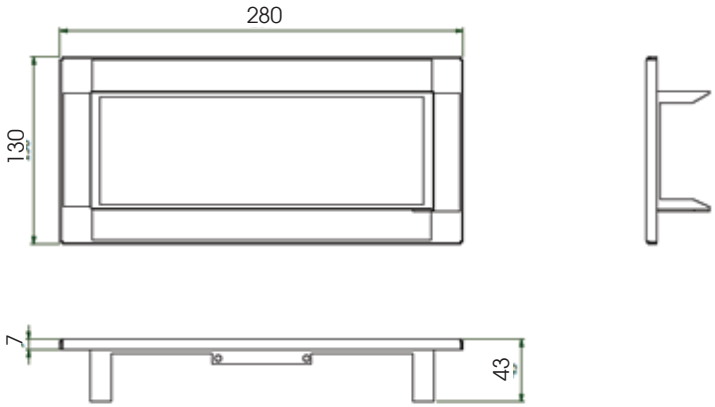

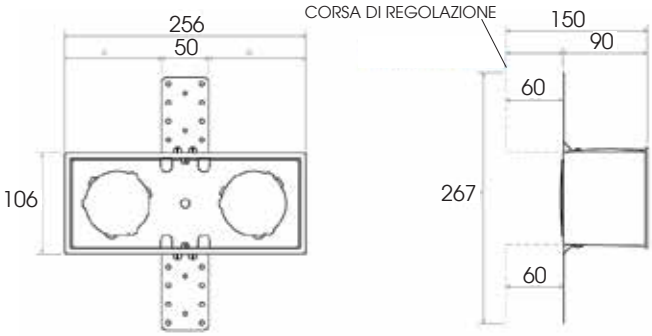

Graphique valable pour la connexion avec un accessoire (supérieur, arrière ou latéral)

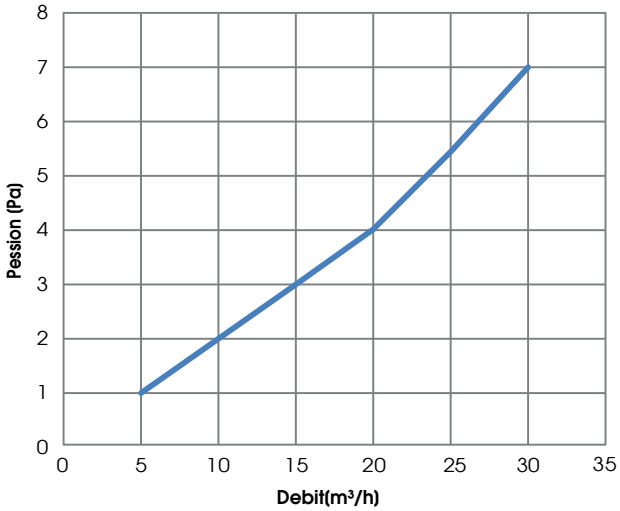

Graphique valable pour une connexion avec 2 connexions (supérieure ou inférieure)

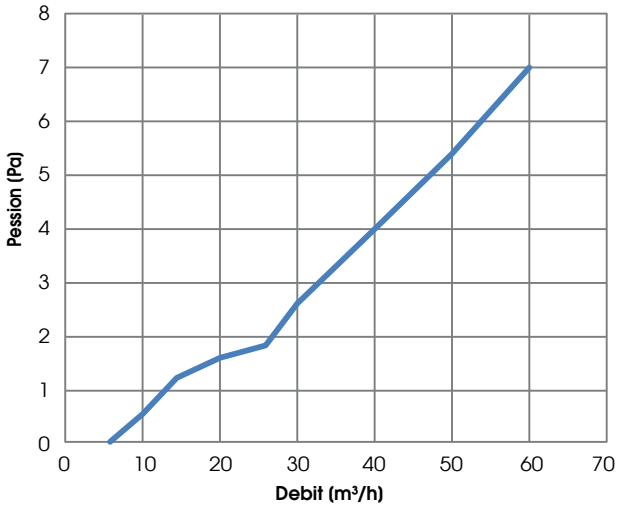

PLENUM DANS PIÈCE POUR GRILLES RECTANGULAIRES - CONDUITS CIRCULAIRES

	Code	Description	Prix (€)
	CADTERDIF042	kit plénum abs pour grille rectangulaire et circ. d.75 - 257x107x90 mm (10 pcs)	434,00
	CADCONACC066	connexion d.75 (50 pcs)	202,00
	CADCONACC067	clips antidérapants pour fixation d.75 (50 pcs)	85,00
	CADCONACC068	registre sur raccordement d.75 (50 pcs)	109,00
	CADCONACC069	bouchon de fermeture (50 pcs)	109,00
	CADCONACC071*	joint d.75 pour plénum (50 pcs)	133,00
	CADTERDIF043	grille rectangulaire d'imm./extr. 280x130 perforé - ral 9003 mat (1 pc)	38,00
	CADTERDIF044	grille rectangulaire d'imm./extr. 280x130 fendu - ral 9003 mat (1 pc)	38,00
	CADTERDIF045-P	Filtre à grille rectangulaire pour plénum ABS (10 pcs)	86,00

* Un joint D.75 mm pour plénum est nécessaire pour l'insertion du conduit D.75 mm (CADCONACC009 / 011) dans l'accessoire CADCONACC066

QUE COMPREND LE KIT CADTERDIF042?

1) N °. 2 SUPPORTS DE FIXATION RÉGLABLES

2) N °. 4 VIS DE FIXATION POUR SUPPORT

3) N °. 4 BOUCHONS DE FERMETURE
CADCONACC069

4) N°.1 REGISTRE SUR RACCORDEMENT Ø 75 mm
CADCONACC068

5) N°.1 CONNEXION Ø 75 mm
CADCONACC066

6) N ° 1 CLIP ANTIDÉRAPANT
CADCONACC067

7) PLÉNUM DE FIXATION DE CLIPS

PLENUM DANS PIÈCE, ISOLÉ, POUR GRILLES RECTANGULAIRES - CONDUITS CIRCULAIRES

Plenum ISOLÉ pour grilles rectangulaires à coupler à des connexions LINÉAIRES (code CADCONACCOOI et - 002) et à 90° (code CADCONACC003 et - 004)

NOTE : le plenum est fourni avec fermeture en carton renforcé, pour protection durant les travaux.

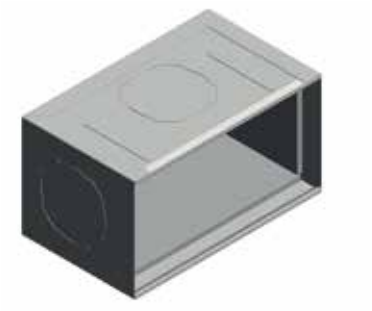

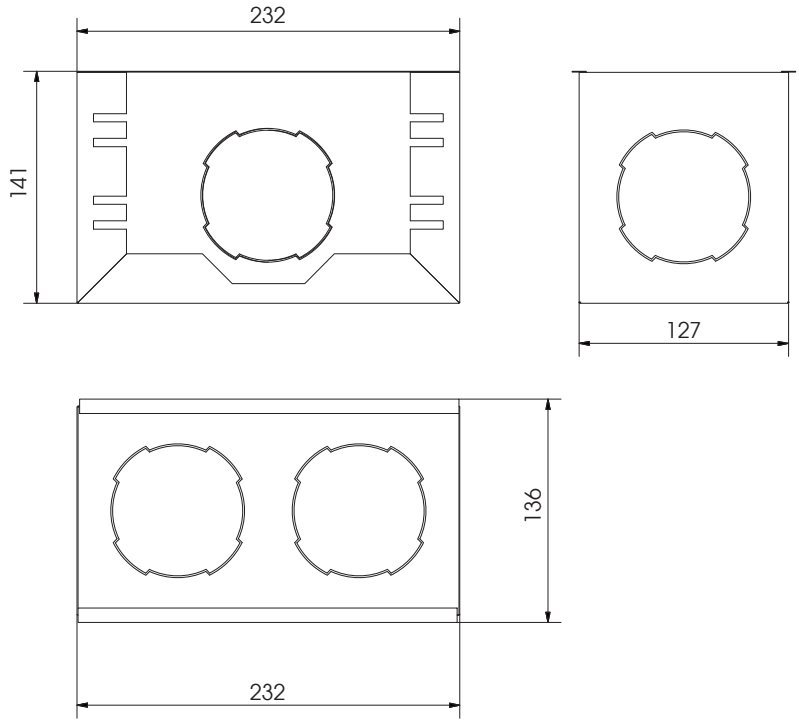

Code	Quantité	Poids (kg)	Prix (€)	Dim. Emballage (mm)
CADTERDIF011	1 Pc	0,75	44,00	234X127X142 h

NOTE : filtre disponible (voir page 53)

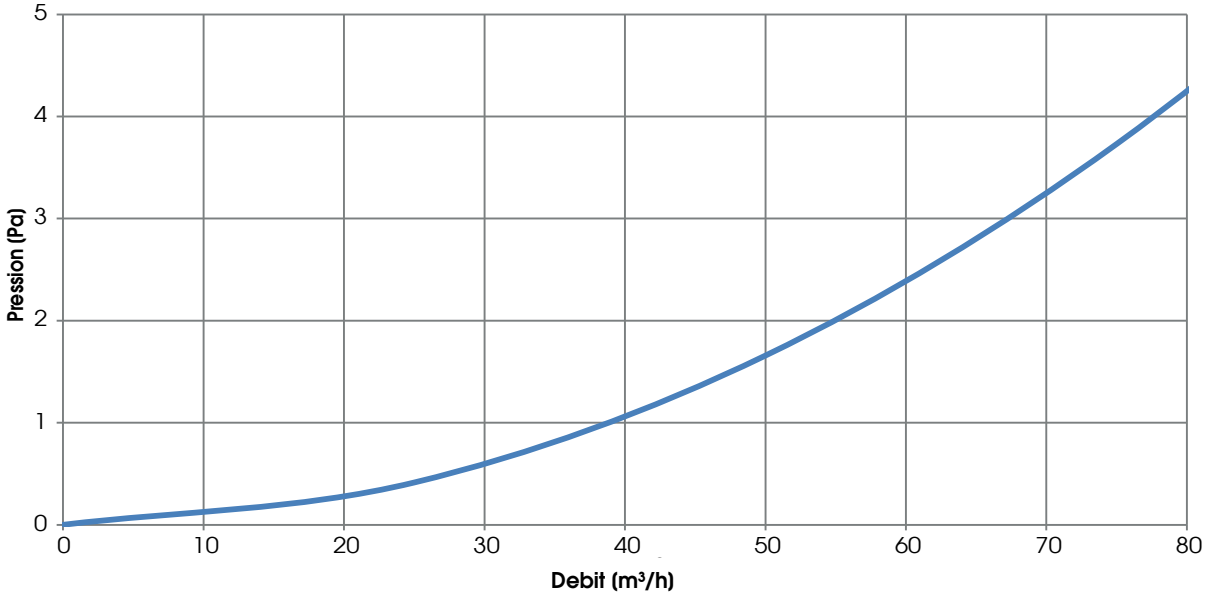

Testé avec grille CADTERDIF019

PLENUM DANS PIÈCE, ISOLÉ, POUR GRILLES RECTANGULAIRES - CONDUIT CIRCULAIRE

Plenum ISOLÉ pour grilles rectangulaires (code CADTERDIF029, page 52) à coupler à des connexions LINÉAIRES (code CADCONACC001 et -002) et à 90° (code CADCONACC003 et -004)

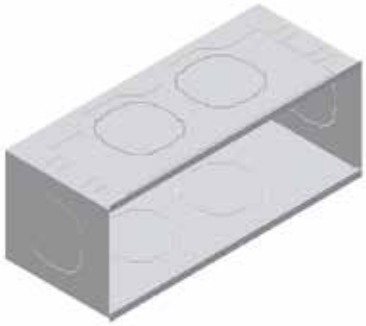

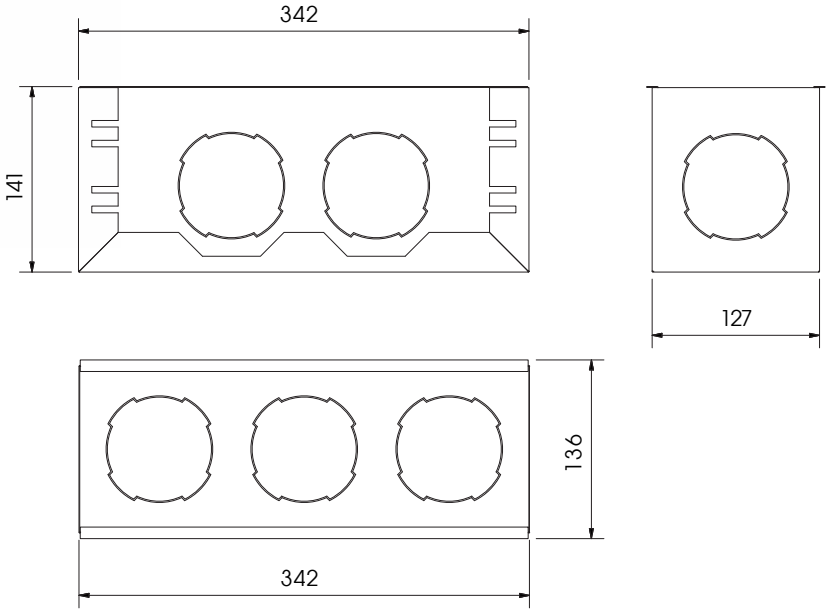

Code	Quantité	Poids (kg)	Prix (€)	Dim. Emballage (mm)
CADTERDIF027	1 Pc	1,0	68,00	343X128X142 h

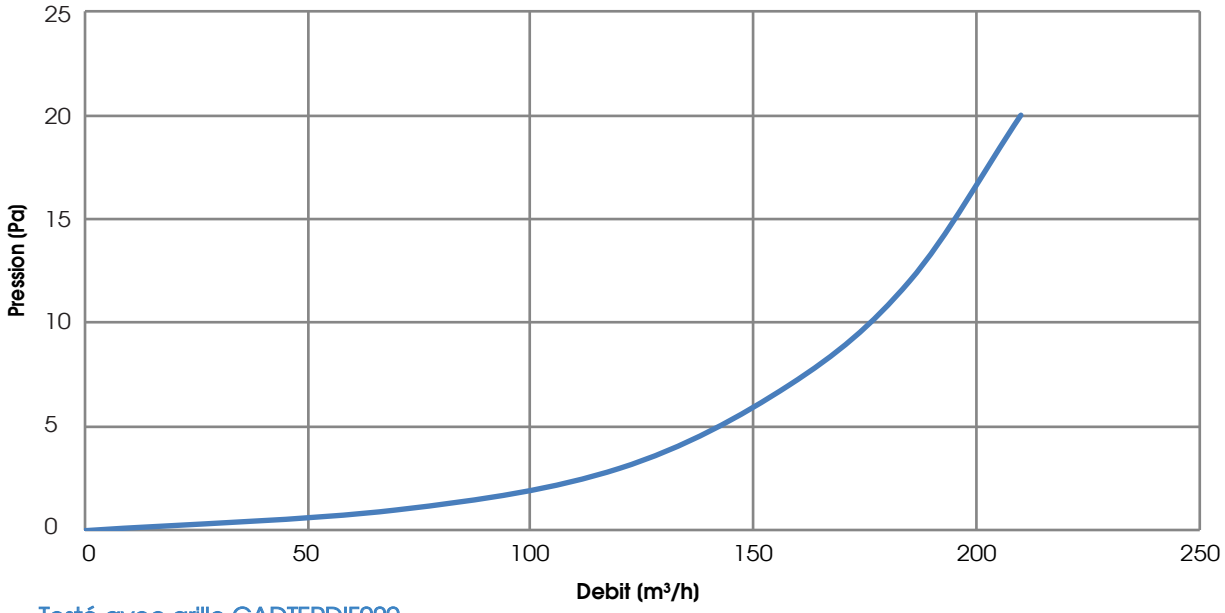

Testé avec grille CADTERDIF029

PLENUM DANS PIÈCE, ISOLÉ, POUR GRILLES RECTANGULAIRES - CONDUITS CIRCULAIRES

Plenum ISOLÉ pour grilles rectangulaires (code CADTERDIF030, page 52) à coupler à des connexions LINÉAIRES (code CADCONACC001 et -002) et à 90° (code CADCONACC003 et -004)

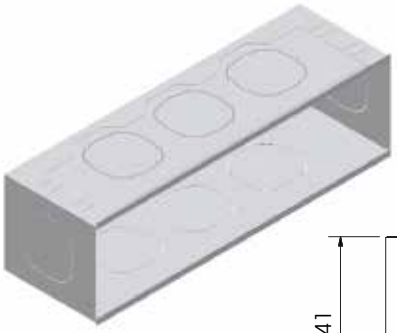

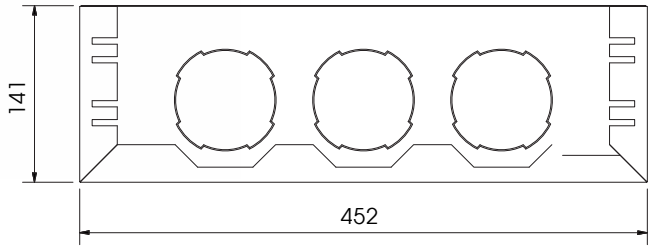

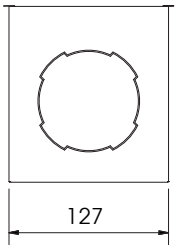

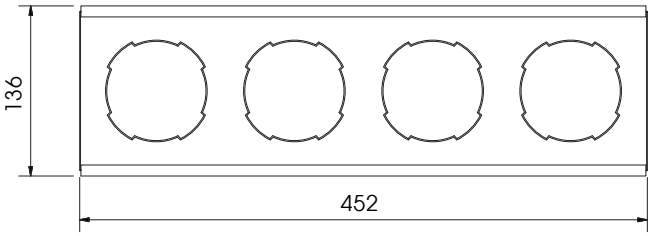

Code	Quantité	Poids (kg)	Prix (€)	Dim. Emballage (mm)
CADTERDIF028	1 Pc	1,3	77,00	454X128X142 h

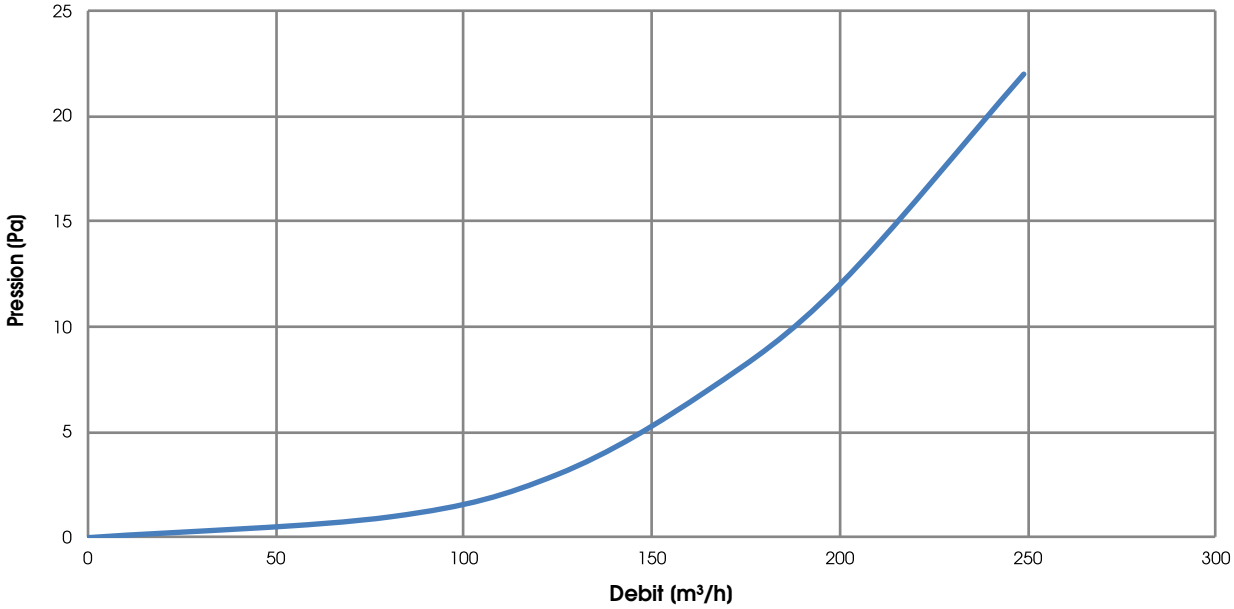

Testé avec grille CADTERDIF030

PLENUM DANS PIÈCE, ISOLÉ, POUR GRILLES RECTANGULAIRES - CONDUIT CIRCULAIRE

Plenum ISOLÉ zingué - couplage à conduit semi-rigide Ø 90/76 mm - raccord LATÉRAL

NOTE : le plenum est fourni avec fermeture en carton renforcé, pour protection durant les travaux.

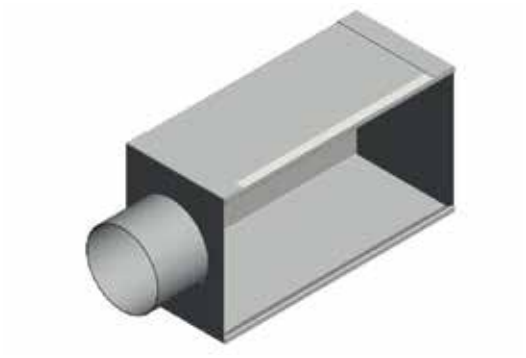

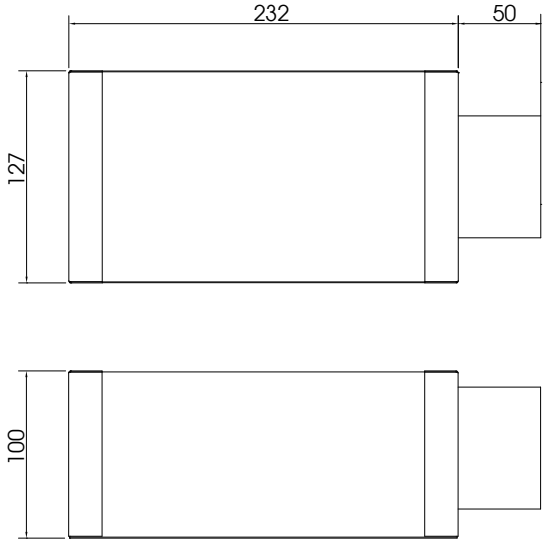

Code	Quantité	Poids (kg)	Prix (€)	Dim. Emballage (mm)
CADTERDIF012	1 Pc	0,62	50,00	232X127X100 h

NOTE : filtre disponible (voir page 53)

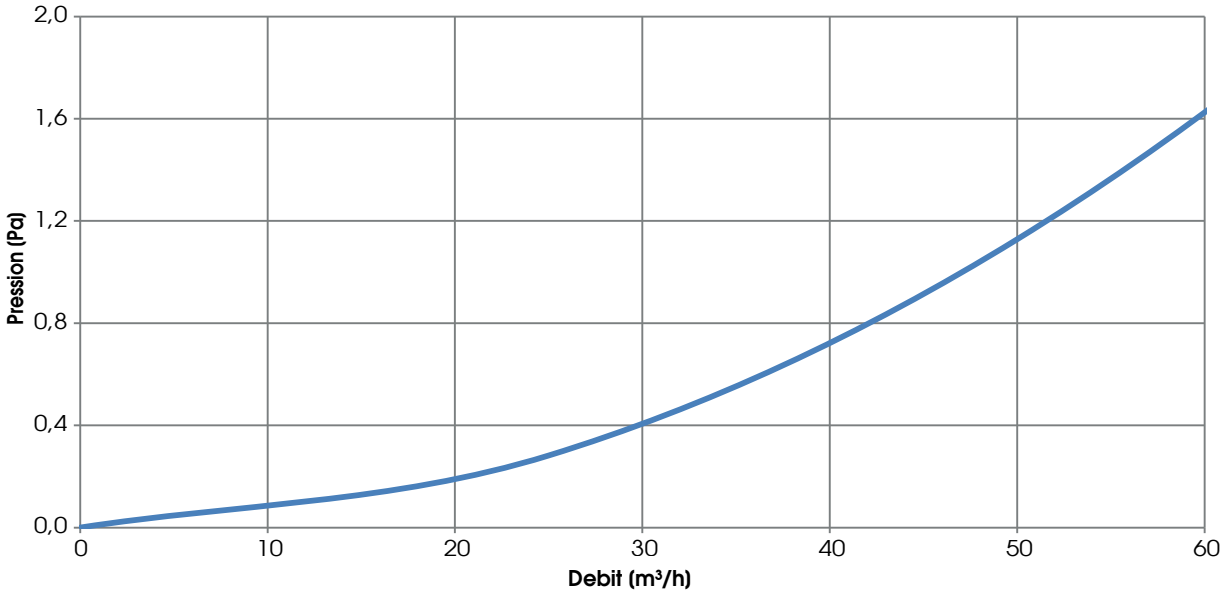

Testé avec grille CADTERDIF019

PLENUM DANS PIÈCE, ISOLÉ, POUR GRILLES RECTANGULAIRES - CONDUIT CIRCULAIRE

Plenum ISOLÉ - couplage à conduit semi-rigide Ø 90/76 mm - raccord SUPÉRIEUR ou INFÉRIEUR

NOTE : le plenum est fourni avec fermeture en carton renforcé, pour protection durant les travaux.

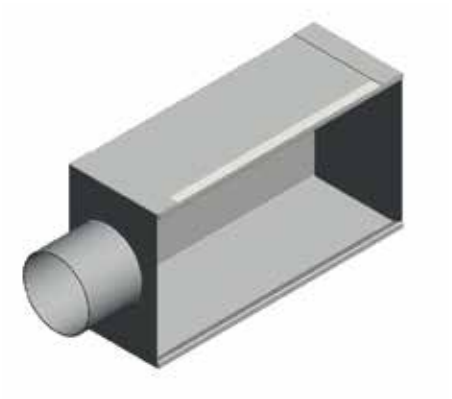

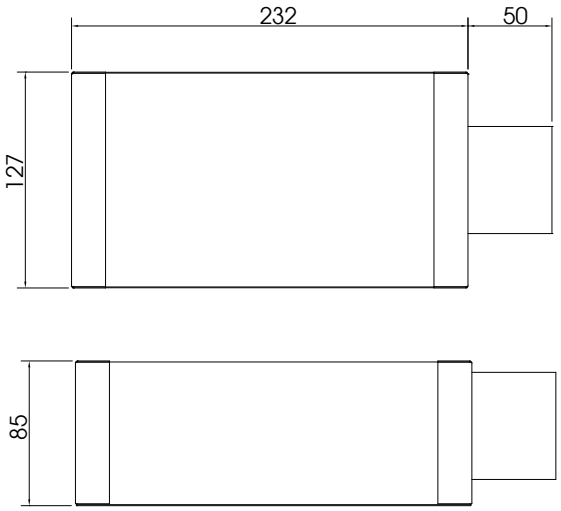

Code	Quantité	Poids (kg)	Prix (€)	Dim. Emballage (mm)
CADTERDIF013	1 Pc	0,57	50,00	232x127x85 h

NOTE : filtre disponible (voir page 53)

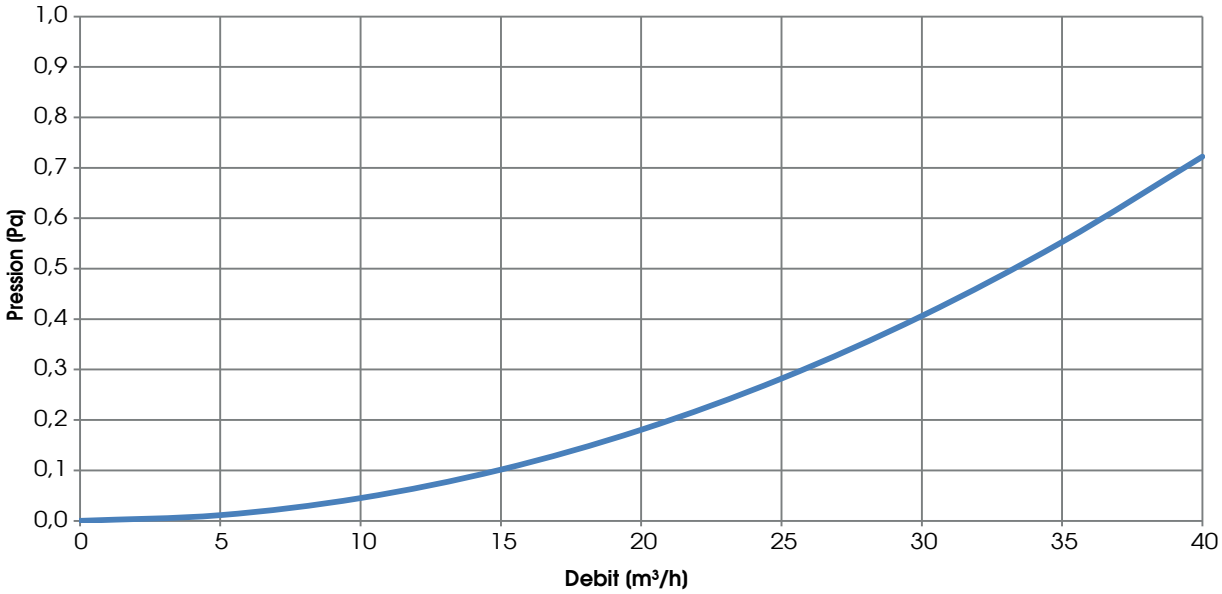

Testé avec grille CADTERDIF019

PLENUM DANS PIÈCE, ISOLÉ, POUR GRILLES RECTANGULAIRES - CONDUIT CIRCULAIRE

Plenum ISOLÉ - couplage à conduit semi-rigide Ø 90/76 mm - raccord SUPÉRIEUR ou INFÉRIEUR

NOTE : le plenum est fourni avec fermeture en carton renforcé, pour protection durant les travaux.

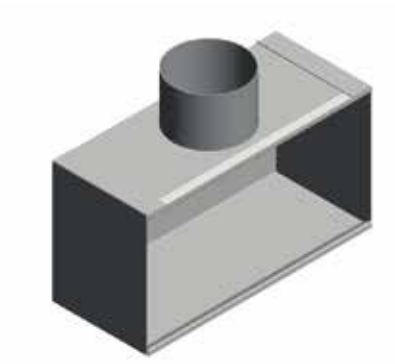

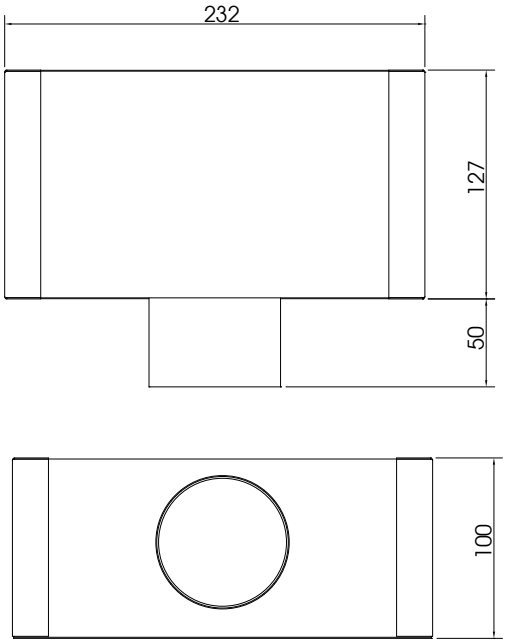

Code	Quantité	Poids (kg)	Prix (€)	Dim. Emballage (mm)
CADTERDIF014	1 Pc	0,64	50,00	232X127X100 h

NOTE : filtre disponible (voir page 53)

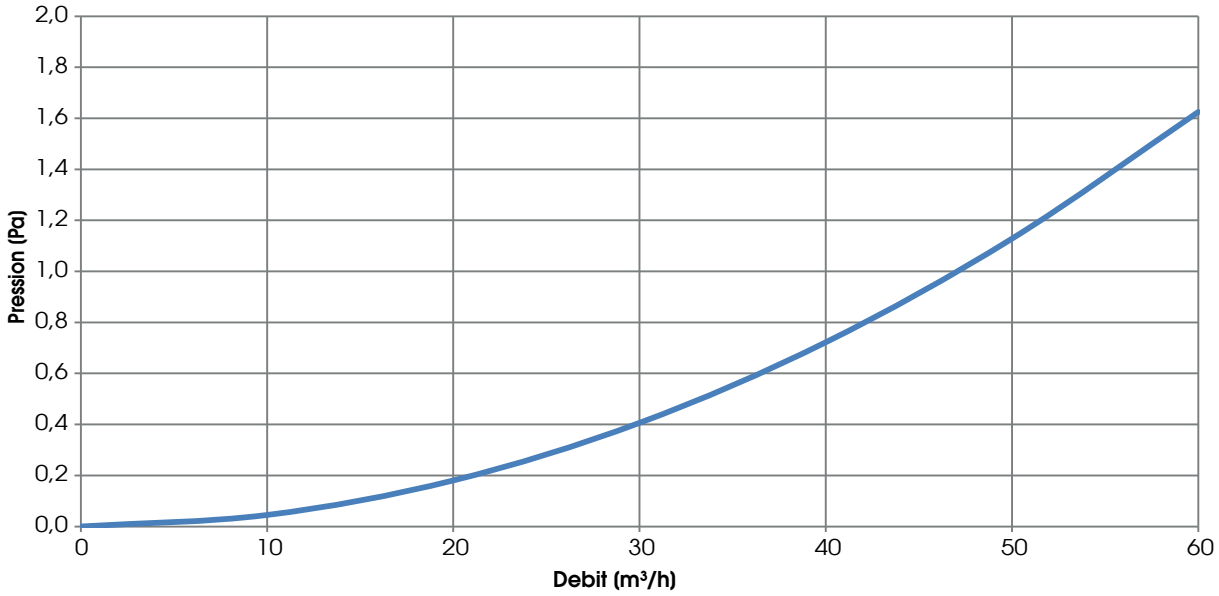

Testé avec grille CADTERDIF019

PLENUM DANS PIÈCE, ISOLÉ, POUR GRILLES RECTANGULAIRES - CONDUIT CIRCULAIRE

Plenum ISOLÉ - couplage à conduit semi-rigide Ø 75/63 mm - raccord SUPÉRIEUR ou INFÉRIEUR

NOTE : le plenum est fourni avec fermeture en carton renforcé, pour protection durant les travaux.

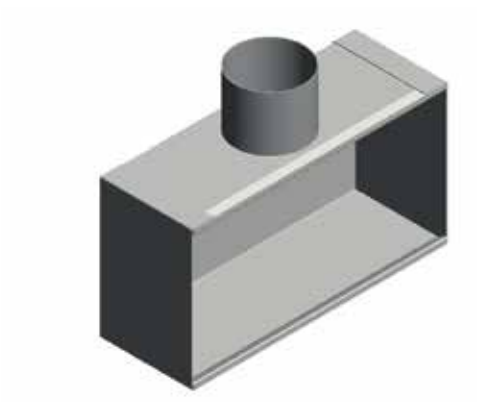

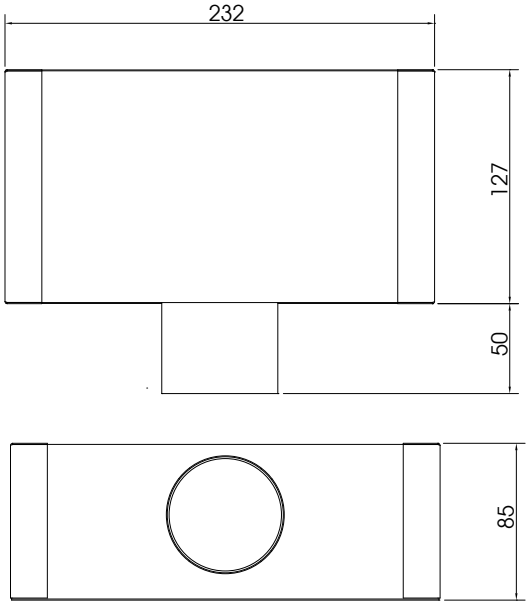

Code	Quantité	Poids (kg)	Prix (€)	Dim. Emballage (mm)
CADTERDIF015	1 Pc	0,58	50,00	232X127X85 h

NOTE : filtre disponible (voir page 53)

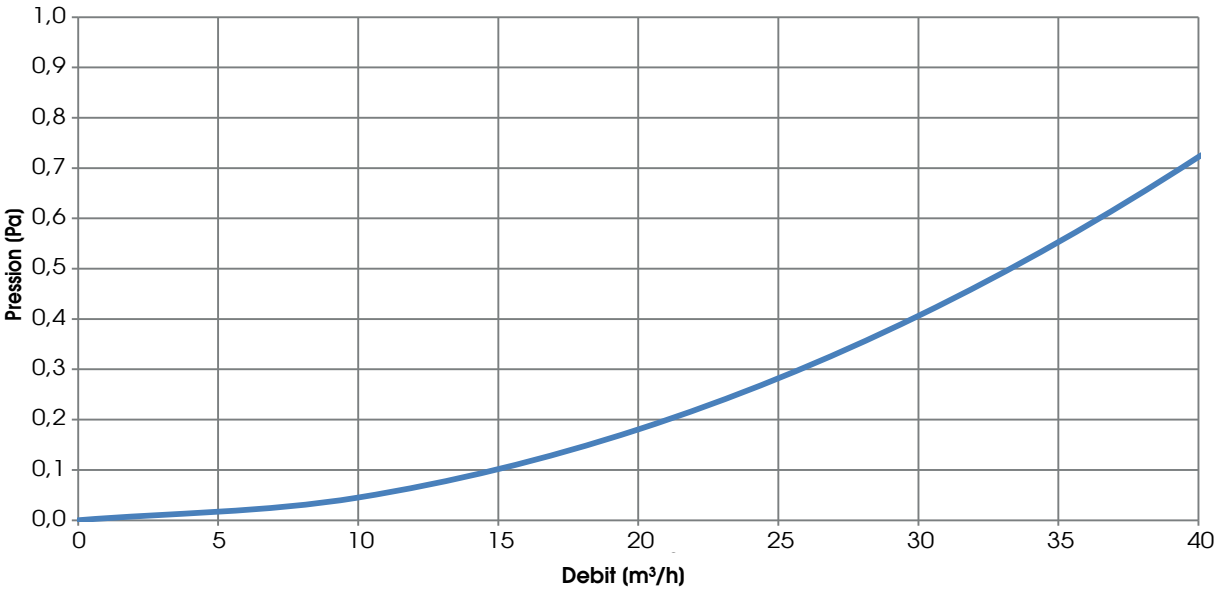

Testé avec grille CADTERDIF019

PLENUM ISOLÉ ET DIFFUSEUR LINÉAIRE

Plénum ISOLÉ - combiné à 2 conduits semi-rigides Ø 76/63 mm - 2 attaques supérieure ou inférieure

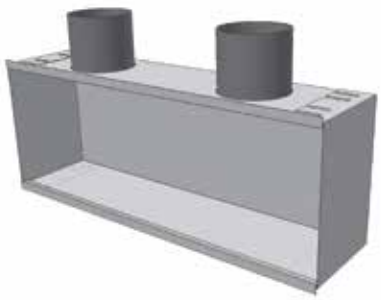

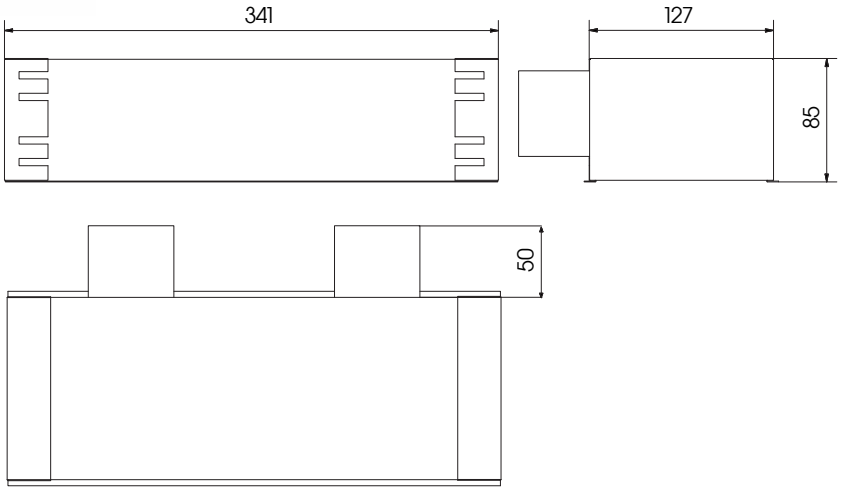

Code	Quantité	Poids (kg)	Prix (€)	Dim. Emballage (mm)
CADTERDIF034	1 Pz	1,3	67,00	

NOTE : filtre disponible (voir page 53)

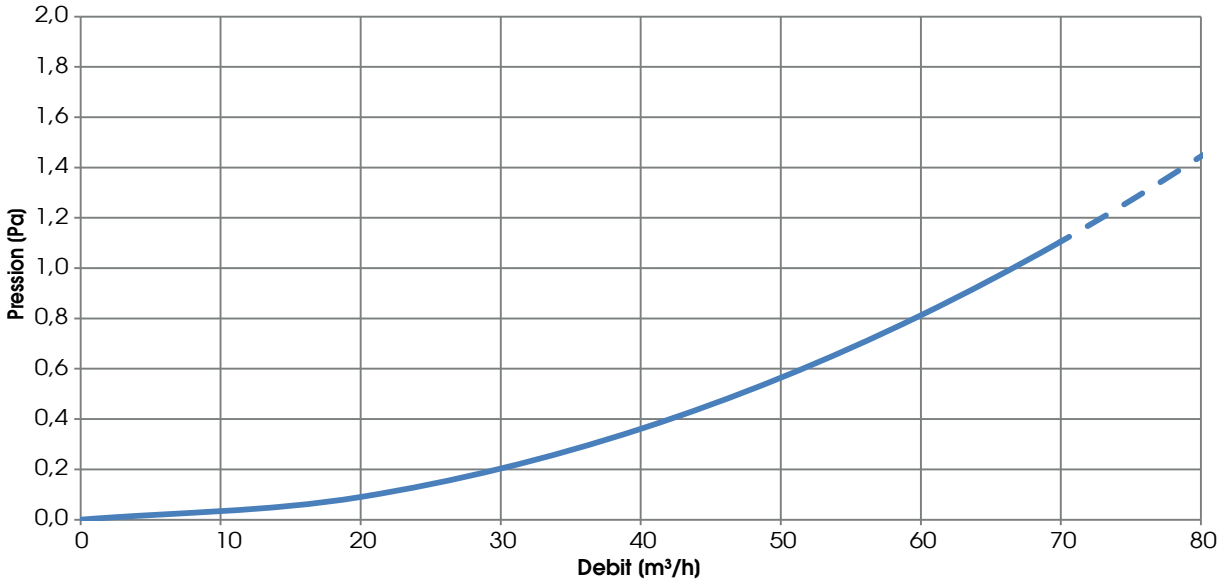

Testé avec grille CADTERDIF029

PLENUM ISOLÉ ET DIFFUSEUR LINÉAIRE

Diffuseur linéaire FUSEDIA en aluminium anodisé Code **CADTERDIF023**
Diffuseur FUSEDIA LINEAIRE en aluminium anodisé peint RAL9010 * Code **CADTERDIF038**

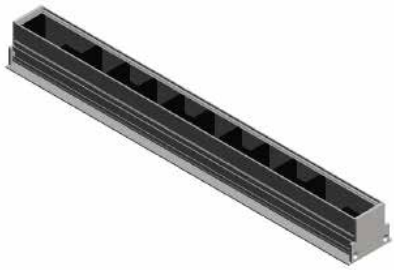

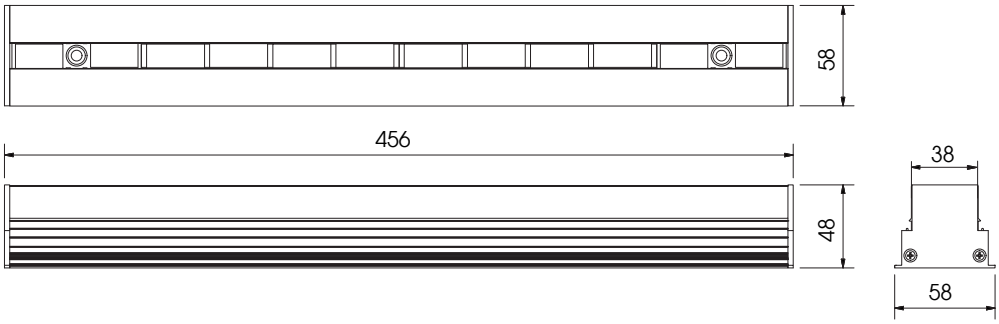

Code	Quantité	Poids (kg)	Prix (€)	Dim. Emballage (mm)
CADTERDIF023	1 Pc	0,6	77,00	450x58x48 h
CADTERDIF038	1 Pz	0,8	96,00	450x58x48 h

REMARQUE: pour la perte de pression, voir plénum CADTERDIF024
pour l'appairage avec CADTERDIF024, voir page. 86

* Peinture RAL 9010 (BLANC) uniquement le cadre en aluminium (pas d'ailes noires).
Autres couleurs RAL disponibles à bord.
N.B: Minimum 10 pièces égales, livraison 4 semaines ouvrables

PLENUM ISOLÉ ET DIFFUSEUR LINÉAIRE

Plenum ISOLÉ zingué pour la diffusion de l'air dans pièce ; avec gabarit

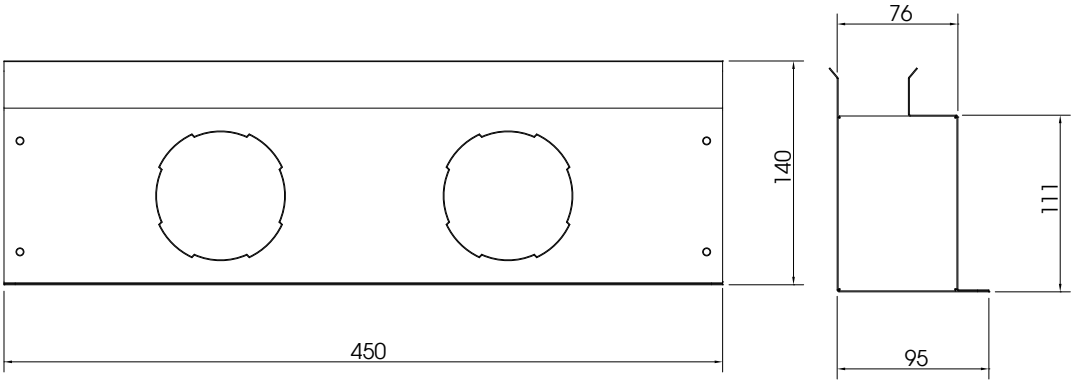

Code	Quantité	Poids (kg)	Prix (€)	Dim. Emballage (mm)
CADTERDIF024	1 Pc	0,8	156,00	450x140x95 h

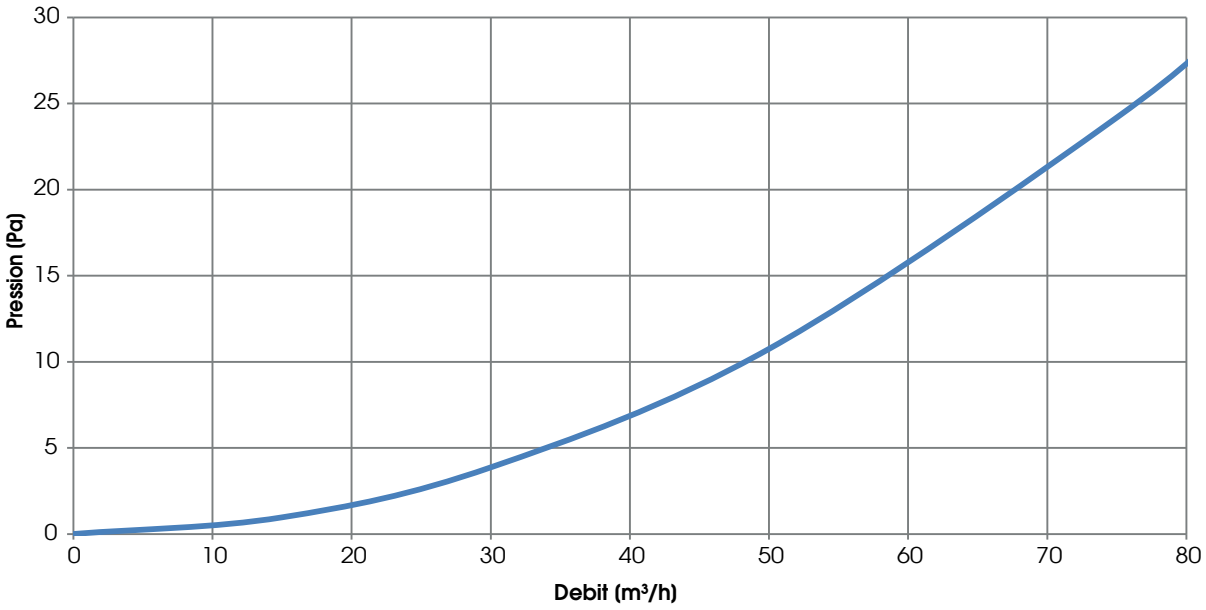

NOTE : pour couplage avec CADTERDIF023 et utilisation du gabarit voir page 89

COMPOSANTS EN PPE

Conduit en PPE 1 mt - Ø 150 mm et Ø 160 mm

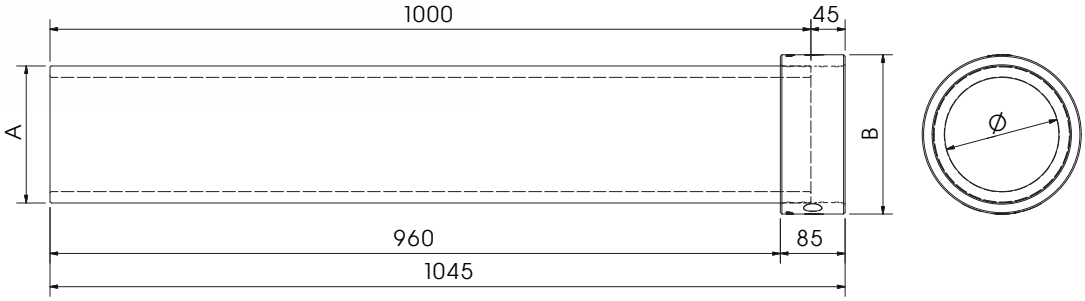

Dimensions (mm)

Ø	A	B
150	180	209
160	190	219

Code	Quantité	Poids (kg)	Prix (€)	Dim. Emballage (mm)
CADCONPPE002	1 mt (Ø150)	0,47	41,00	-
CADCONPPE002-P	1 emb (6 Pc Ø150)	3,12	222,00 (cad.37,00)	600x400x1110
CADCONPPE036	1 mt (Ø160)	0,47	72,00	-
CADCONPPE036-P	1 emb (4 Pc Ø160)	2,08	260,00 (cad.65,00)	600x400x1110

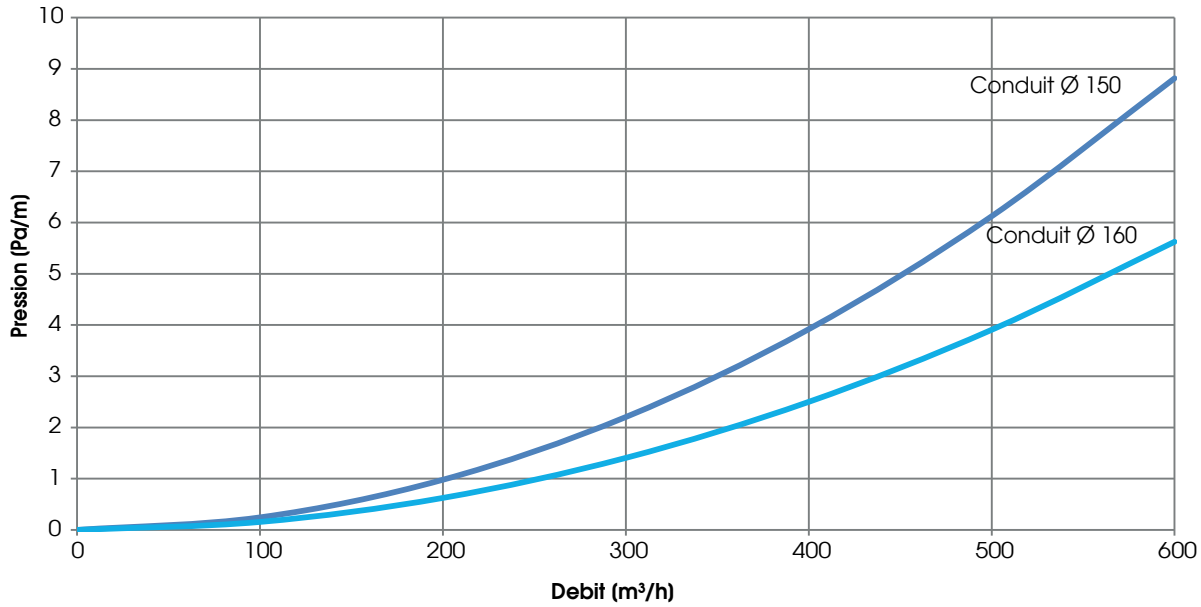

COMPOSANTS EN PPE

Conduit 90° en PPE 1 mt - Ø 150 mm et Ø 160 mm

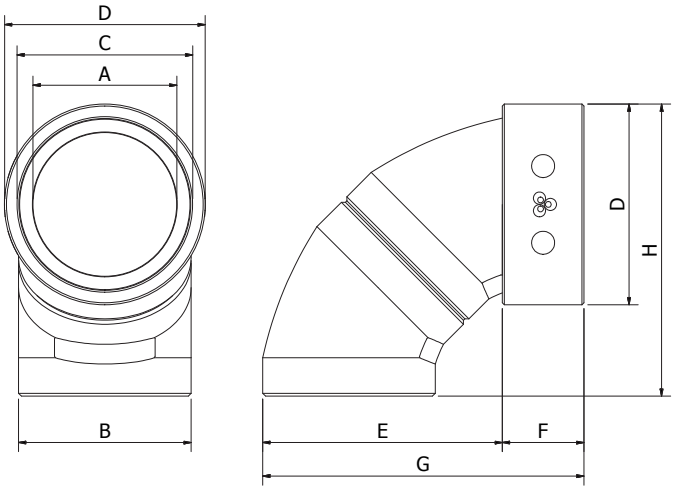

Dimensions (mm)

Code	Conduit	A	B	C	D	E	F	G	H
CADCONPPE008	Ø 150	150	180	183	209	250	85	335	305
CADCONPPE037	Ø 160	160	190	193	220	255	85	340	310

Code	Quantité	Poids (kg)	Prix (€)	Dim. Emballage (mm)
CADCONPPE008	1Pc (Ø150)	0,26	29,00	-
CADCONPPE008-P	1 emb (12 Pc Ø150)	3,42	314,00 (cad.26,16)	600X400X1100
CADCONPPE037	1Pc (Ø160)	0,26	50,00	-
CADCONPPE037-P	1 emb (10 Pc Ø160)	3,42	450,00 (cad.45,00)	600X400X1110

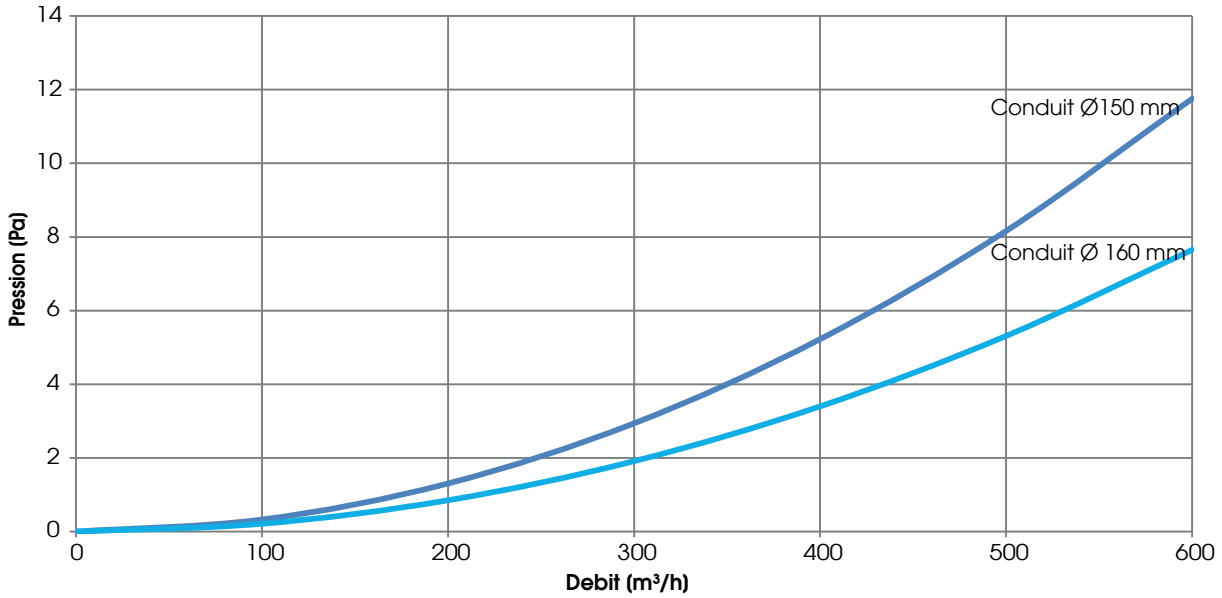

Courbe à 90° en PPE - Ø 150 mm et Ø 160 mm

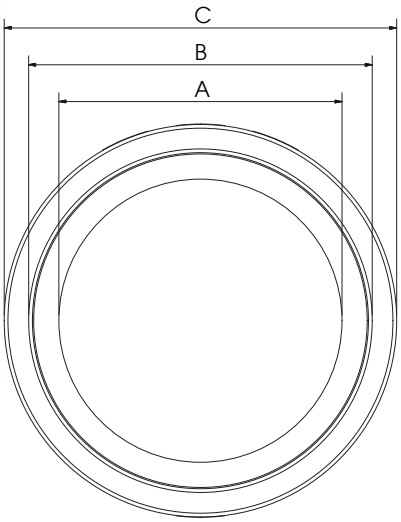

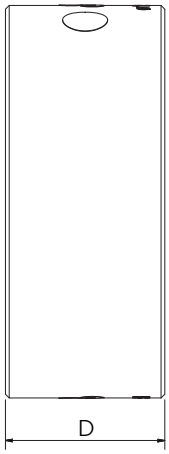

Dimensions (mm)

Code	Conduit	A	B	C	D
CADCONPPE014	Ø 150	151	183	209	85
CADCONPPE038	Ø 160	162	193	220	85

Code	Quantité	Poids (kg)	Prix (€)	Dim. Emballage (mm)
CADCONPPE014	1Pc (Ø150)	0,15	9,60	-
CADCONPPE014-P	1 emb(6 Pc Ø150)	1,20	48,00 (cad.8,00)	440x330x250
CADCONPPE038	1Pc (Ø160)	0,15	24,00	-
CADCONPPE038-P	1 emb (6 Pc Ø160)	1,20	130,00 (cad.21,60)	440x330x250

CONDUITS FLEXIBLES ISOLÉS

Tuyau fabriqué avec: un film de résine de polyoléfine avec un maître antibactérien et anti-moisissure; revêtement isolant thermique en polyéthylène réticulé et en mousse à cellules fermées; film de protection externe en résines polyoléfiniques additivées; spirale incorporée dans un fil d'acier harmonique.L'assemblage des matériaux à la fin de la construction du conduit flexible ne nécessite pas l'utilisation d'agents chimiques, des adhésifs ou des colles.

.Température de fonctionnement: - 40 ° ÷ + 110° C (punte + 115°C)
.Pression: max 200 mm ca.
.Rayon de courbure: 1,2 – 1,8 x Ø
. Réaction au feu: Italie:
- classe 1 (DM 26/06/84), Europe = classe EN B –s2, d0 (13501-1: 2009)

NOTE : pour des portions avec longueur totale supérieure à la longueur de l'écheveau (10 mt), utiliser un raccord M/M plus collier éventuel ou ruban adhésif pour une meilleure fixation

Code	Quantité	Poids (kg)	Prix (€)
CADCONFLX001	10 mt (Ø152)	8,40	142,00
CADCONFLX002	10 mt (Ø160)	8,60	147,00
CADCONFLX003	10 mt (Ø127)	7,20	129,00
CADCONFLX004	10 mt (Ø203)	11,50	191,00

Dimensions Emballage

Diamètre (cm)	Longueur (cm)	Largeur (cm)	Hauteur (cm)
127	120	80	35
152	120	80	60
160	120	80	60

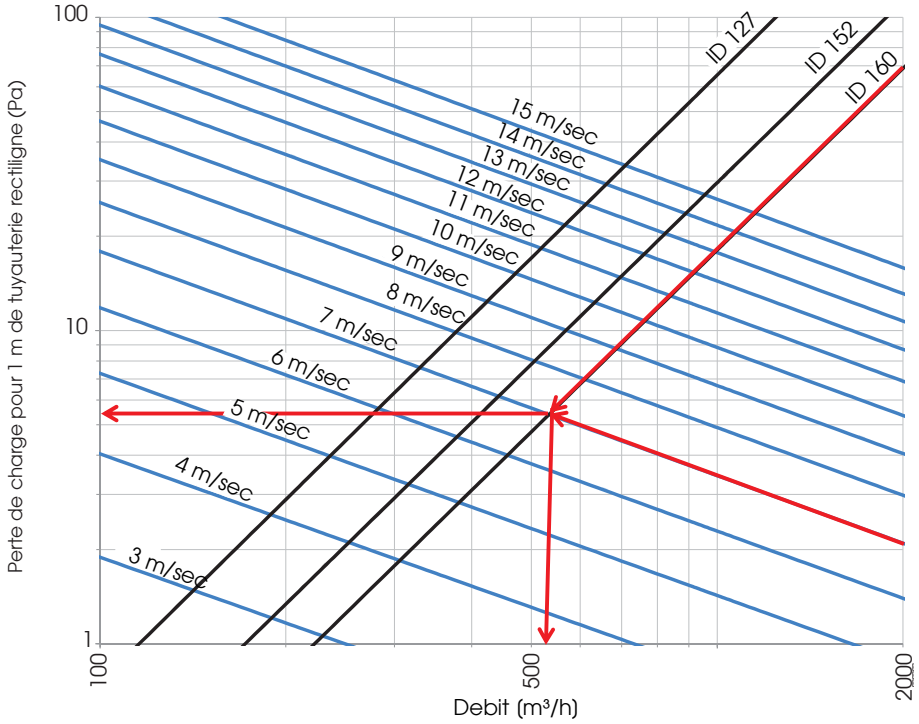

GRILLE pour les conduits d'EXPULSION et de RENOUVELLEMENT

Grille ABS blanche avec ressorts Ø 175mm x S = 13.5mm

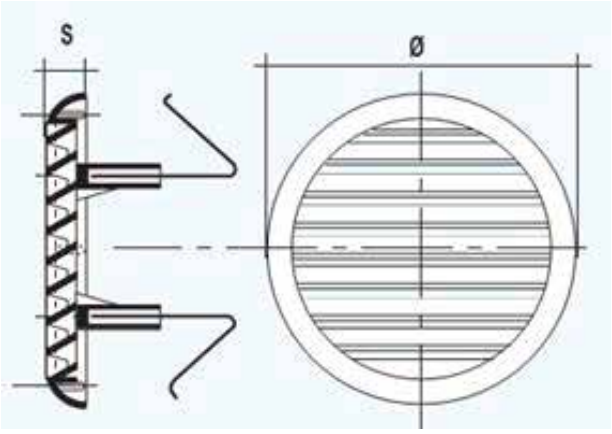

Code	Quantitè	Poids (kg)	Prix (€)	Dim. Emballage (mm)
CADCONPPE0XX	1 conf (12 pz)	1,70	72,00	200x290x290
CADCONPPE0XX-P	1 conf (24 pz)	2,80	240,00	380x290x290

Avec des ressorts de positionnement, adaptés aux conduits Ø de 125 à 160 mm; passage de l'air = 135 cm² avec conduit Ø 157 mm

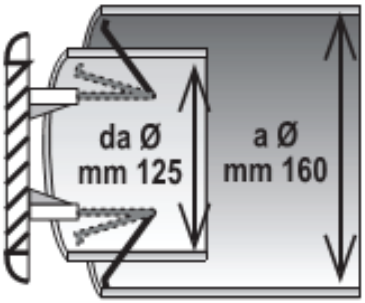

TERMINAL MURAL

Terminal pour montage au mur - NON PEINT

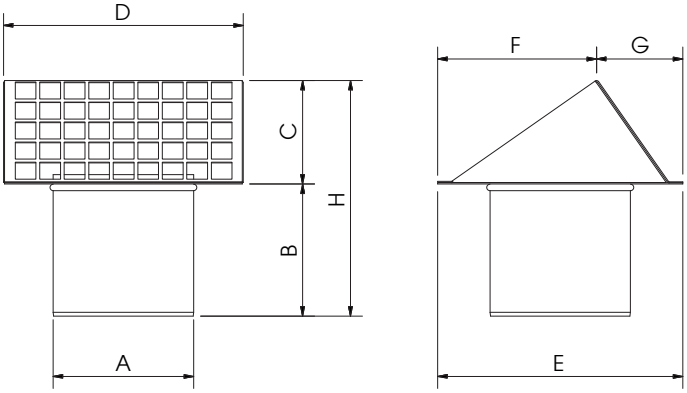

IMAGE 1 : la nouvelle borne est composée d'une plaque avec un mamelon qui se fixe au mur et d'une partie mobile avec une grille, qui est complètement découplée.

IMAGE 2 : il n'y a pas de vis dans l'emballage ; pour le montage, il faut laisser une légère aisance dans les vis inférieures, pour s'assurer que la partie mobile rentre sous la tête de la vis elle-même

Dimensions (mm)

Code	Conduit	A	B	C	D	E	F	G	H
CADCONPPE019	Ø 150	149	135	150	300	300	200	100	285
CADCONPPE035	Ø 160	159	135	150	300	300	200	100	285

Code	Quantité	Poids (kg)	Prix (€)	Dim. Emballage (mm)
CADCONPPE019	1Pc (Ø150)	0,81	149,00	-
CADCONPPE035	1Pc (Ø160)	0,81	159,00	-

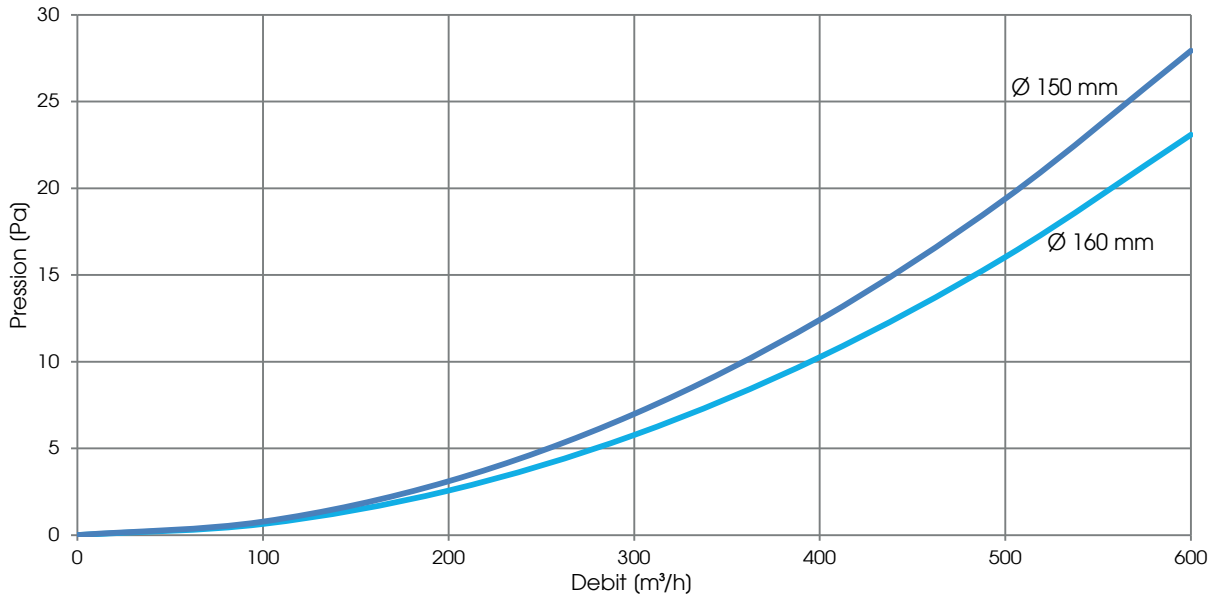

Caps de protection

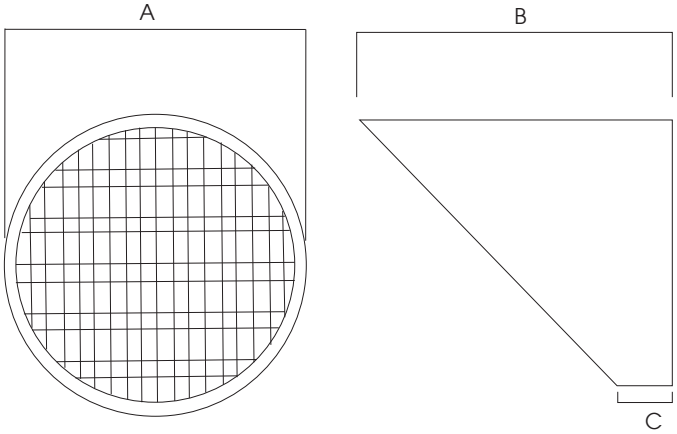

MODÈLE	Description (mm)	Prix (€)	A (mm)	B (mm)	C (mm)
01Z0 0000 0150	Caps de protection circulaire SKMF-R Ø 150 mm	53,00	150	240	90
01Z0 0000 0160	Caps de protection circulaire SKMF-R Ø 160 mm	55,00	160	250	90
01Z0 0000 0200	Caps de protection circulaire SKMF-R Ø 200 mm	58,00	200	290	90

RACCORD EN "T"

RACCORD EN "T" (raccord principal et raccords secondaires)

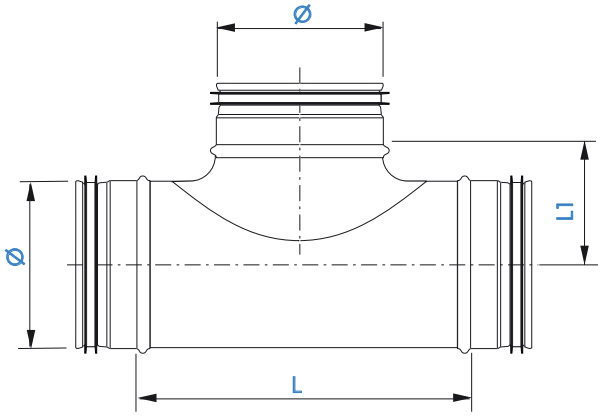

CODE	RACCORD Ø	L (mm)	L1 (mm)
CADTRACT005	3 x 150 M	260	95
CADTRACT00X	3 x 160 M	209	105
CADTRACT00X	3 x 200 M	249	125

Code	Quantitè	Poids (kg)	Prix (€)	Dim. Emballage (mm)
CADRACCAT005	1PZ	1,00	53,00	335x160x205
CADRACCAT006	1PZ	1,50	59,00	280x170x220
CADRACCAT007	1PZ	1,50	78,00	320x200x260

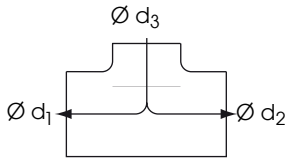

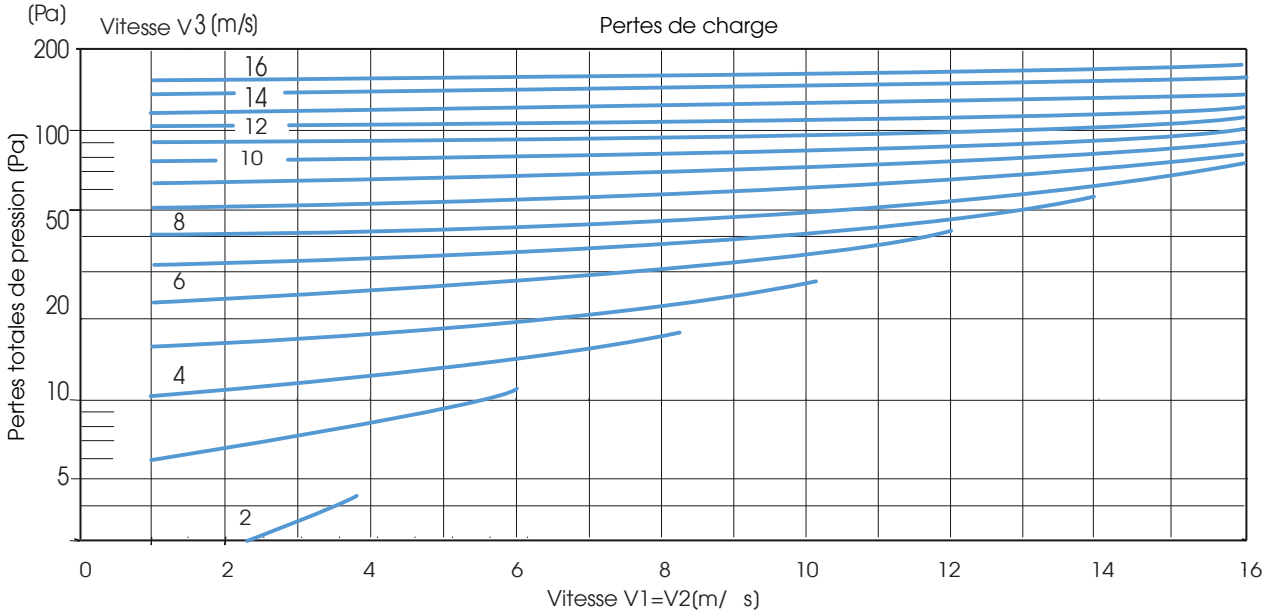

PLENUM ISOLÉ DE REFOULEMENT/REPRISE - 11 RACCORDS OVALES

Plenum isolé de REFOULEMENT/REPRISE - Ø 150 mm - 11 raccords OVALES

NOTE : retirer les plaques des raccords ovales que l'on compte utiliser

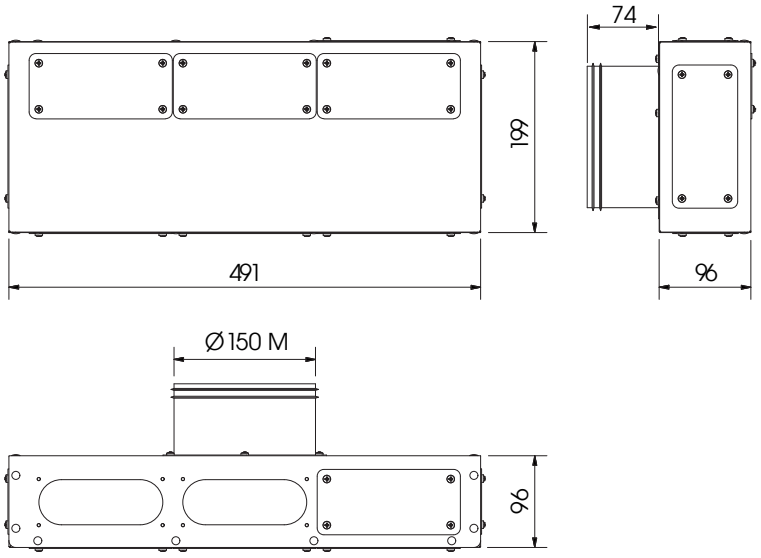

Code	Quantité	Poids (kg)	Prix (€)	Dim. Emballage (mm)
CADPLENOV001	1 Pc	3,00	111,00	520x230x170 h

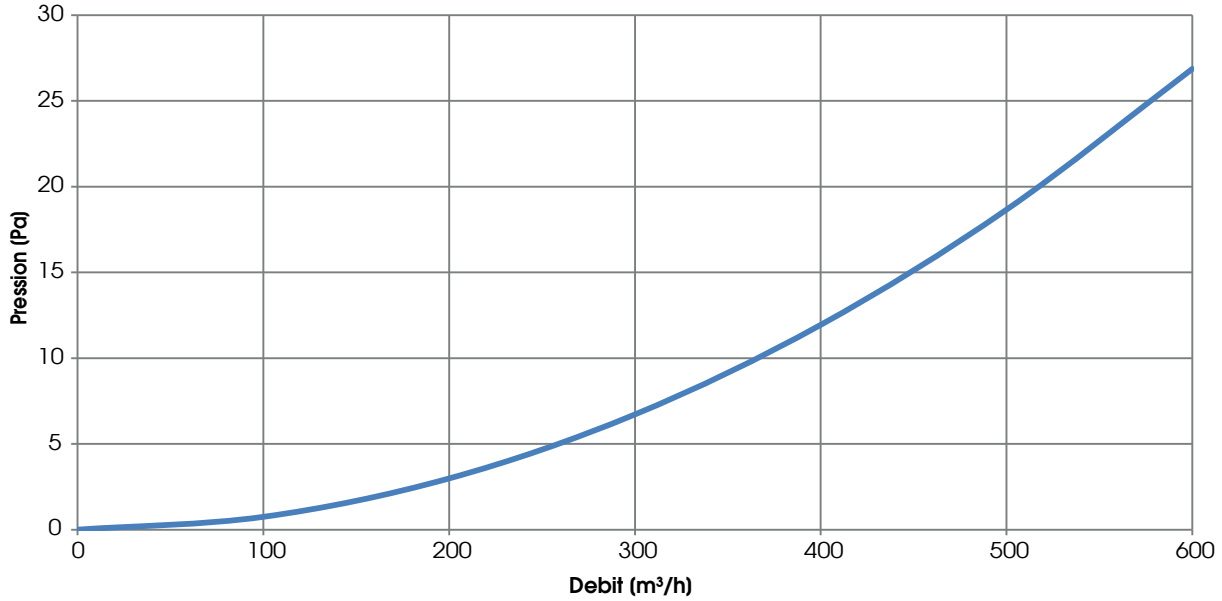

NOTE : fourni avec plaques de fermetures raccords ovales, si elles ne sont pas utilisées

PLENUM ISOLÉ DE REFOULEMENT/REPRISE - 17 RACCORDS OVALES

Plenum isolé de REFOULEMENT/REPRISE - Ø 150 mm - 17 raccords OVALES

NOTE : retirer les plaques des raccords ovales que l'on compte utiliser

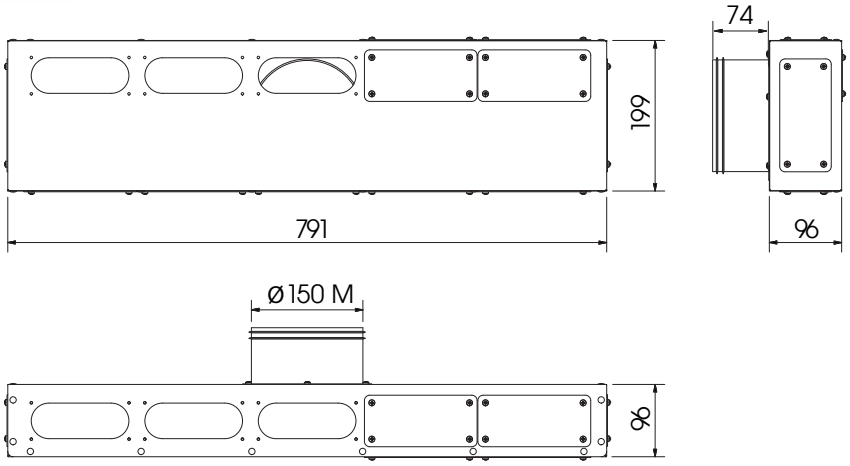

Code	Quantité	Poids (kg)	Prix (€)	Dim. Emballage (mm)
CADPLENOV004	1 Pc	4,5	120,00	820x230x170 h

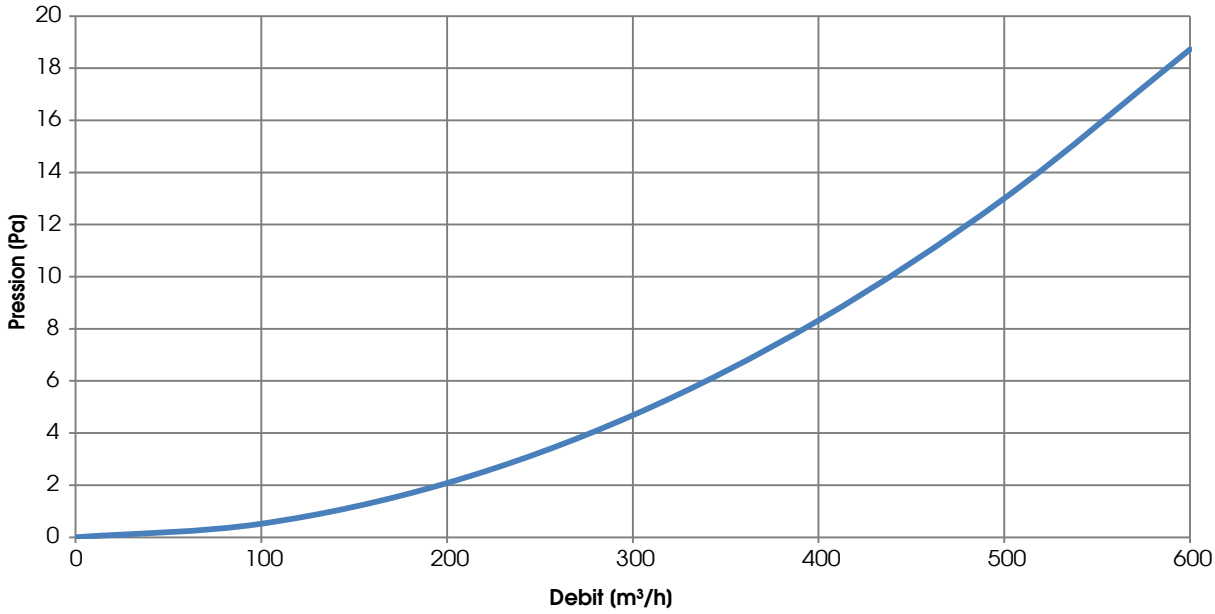

NOTE : fourni avec plaques de fermetures raccords ovales, si elles ne sont pas utilisées

PLENUM INFÉRIEUR BAS SECTION 14 ATTAQUES OVALES

Plénum isolé de REFOULEMENT/REPRISE de Ø 200 mm - 22 connexions OVAL

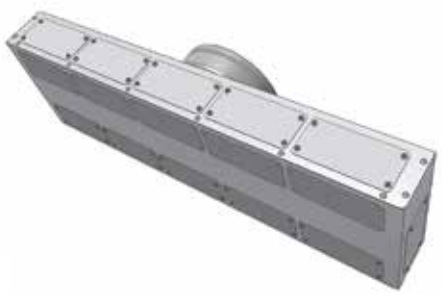

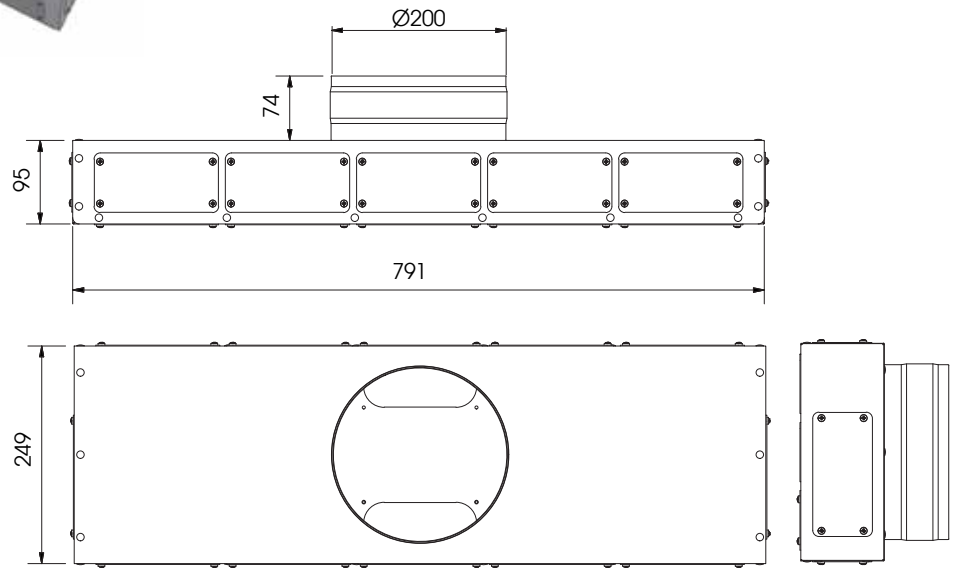

Code	Quantité	Poids (kg)	Prix (€)	Dim. Emballage (mm)
CADPLENOV011	1 PZ	8	167,00	820x280x170 h

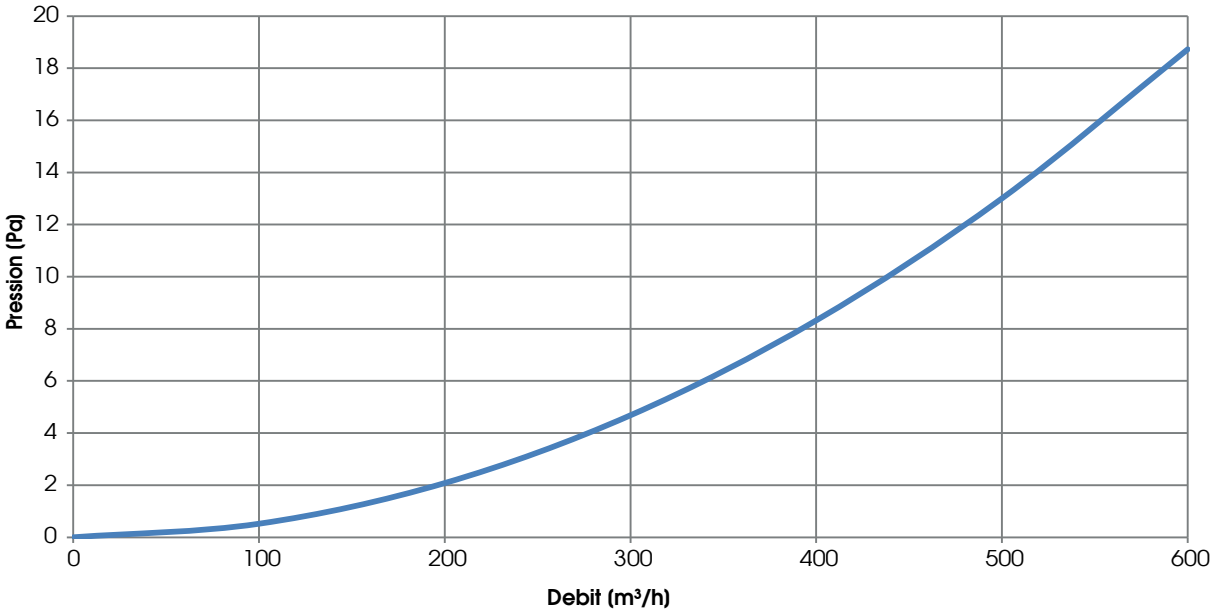

NOTE : fourni avec plaques de fermetures raccords ovales, si elles ne sont pas utilisées

PLENUM SECTION INFÉRIEURE BAS 14 RACCORDS OVALES

Plenum SECTION INFÉRIEURE BAS avec AMORTISSEUR BRUIT - 14 raccords OVALES

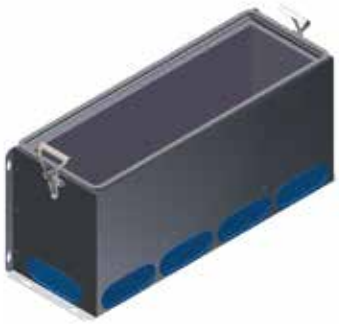

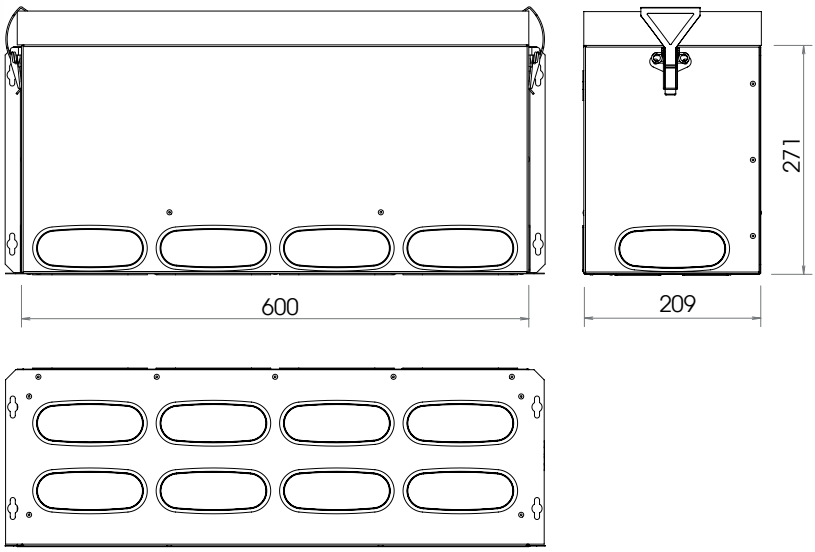

Code	Quantité	Poids (kg)	Prix (€)	Dim. Emballage (mm)
CADPLENUM020	1 Pc	5,00	453,00	702x213x325 h

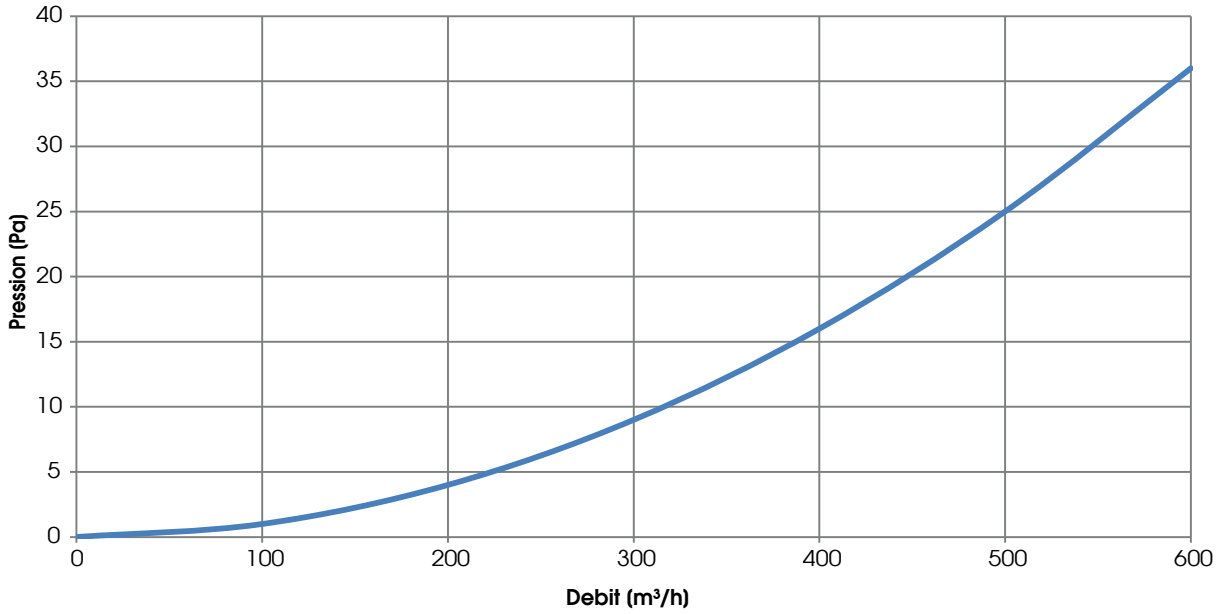

PLENUM SECTION INFÉRIEURE HAUT 14 RACCORDS OVALES

Plenum SECTION INFÉRIEURE HAUT avec AMORTISSEUR BRUIT - 14 raccords OVALES

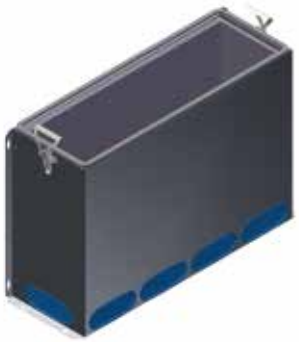

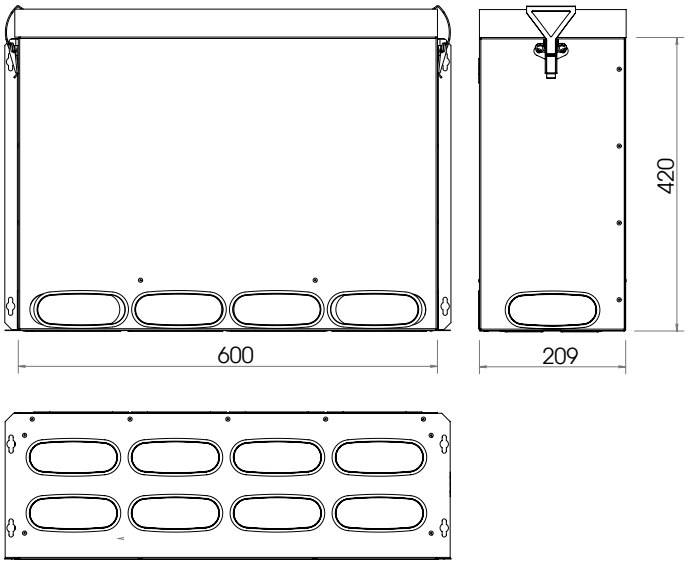

Code	Quantité	Poids (kg)	Prix (€)	Dim. Emballage (mm)
CADPLENUM021	1 Pc	7,00	659,00	702x213x475 h

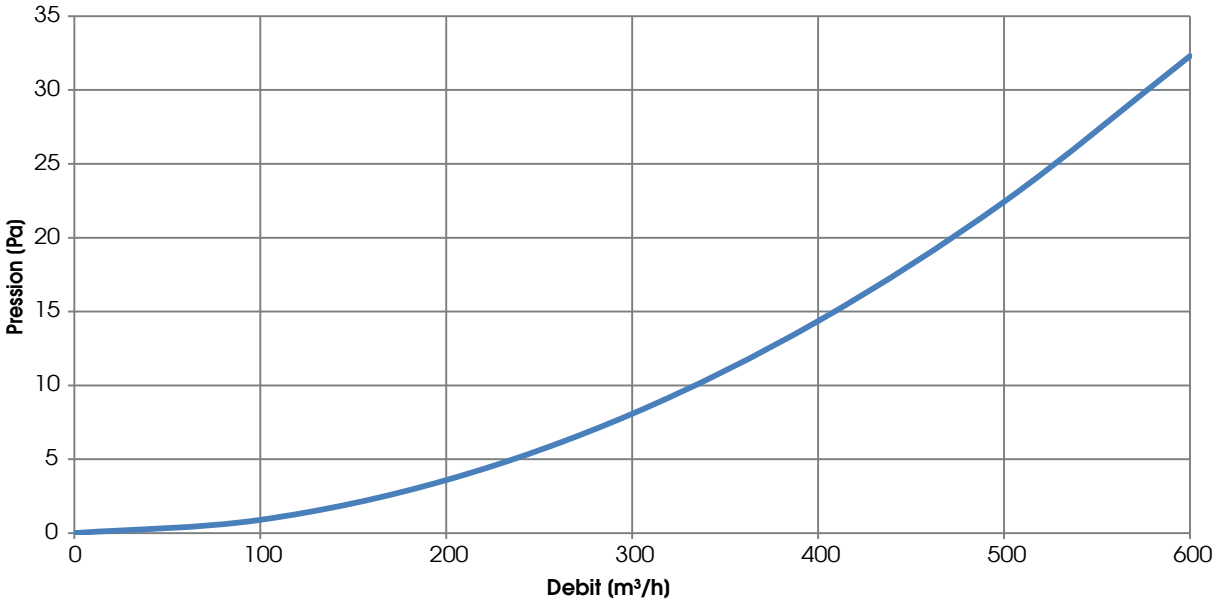

PLENUM MURAL AVEC GRILLE - conduit OVALE

Plenum mural avec grille - conduit OVALE

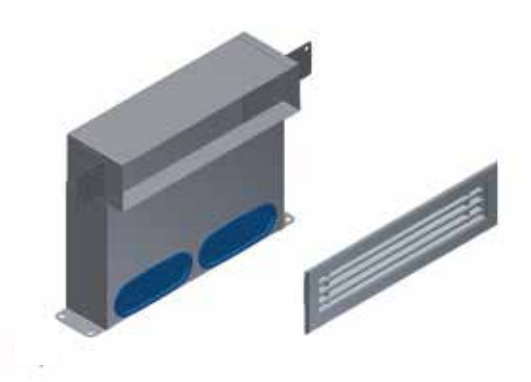

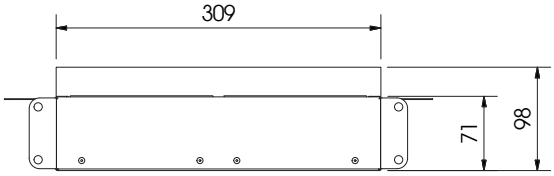

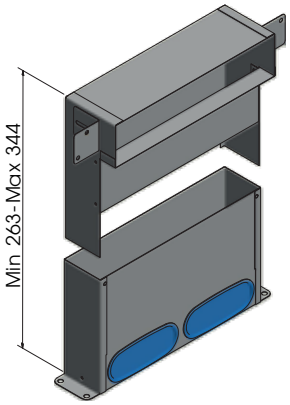

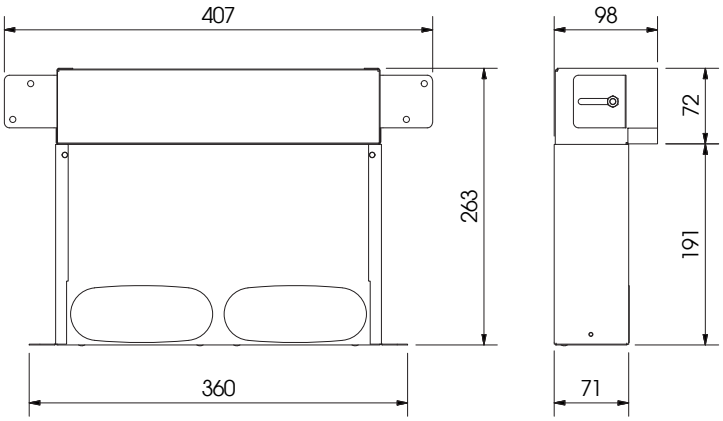

Code	Quantité	Poids (kg)	Prix (€)	Dim. Emballage (mm)
CADCONACC060	1 Pc	2,50	45100	360x270x250 h

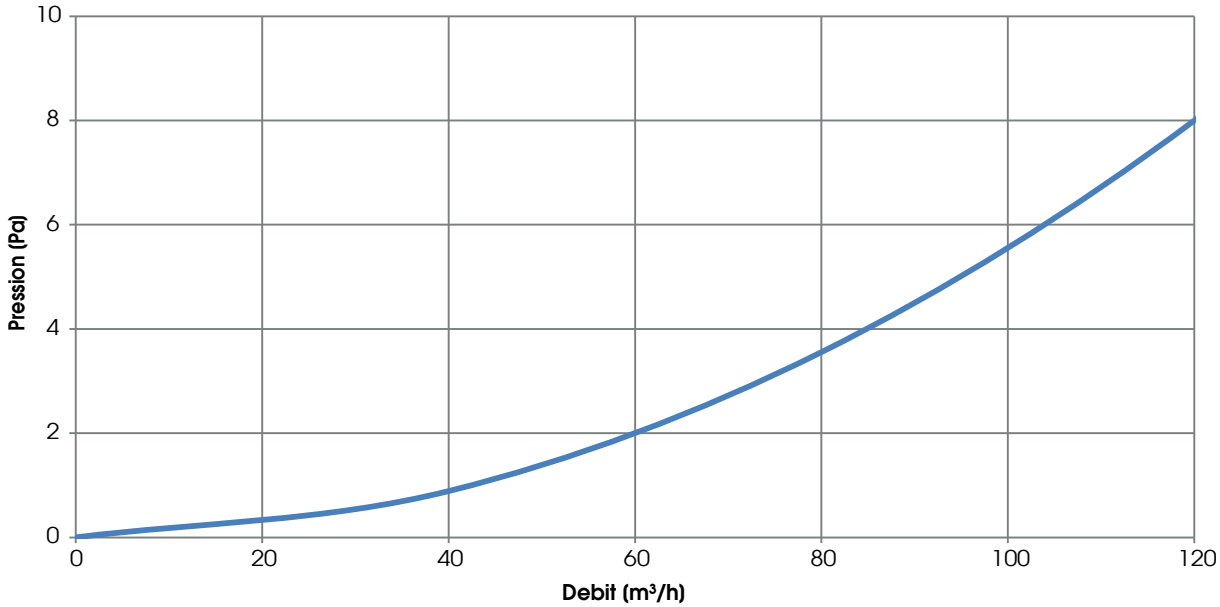

PLENUM DE SOL AVEC GRILLE - conduit OVALE

Plenum de sol avec grille - conduit OVALE

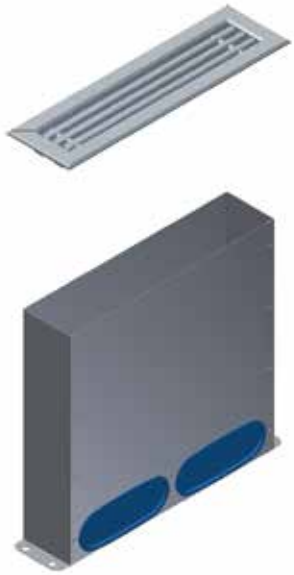

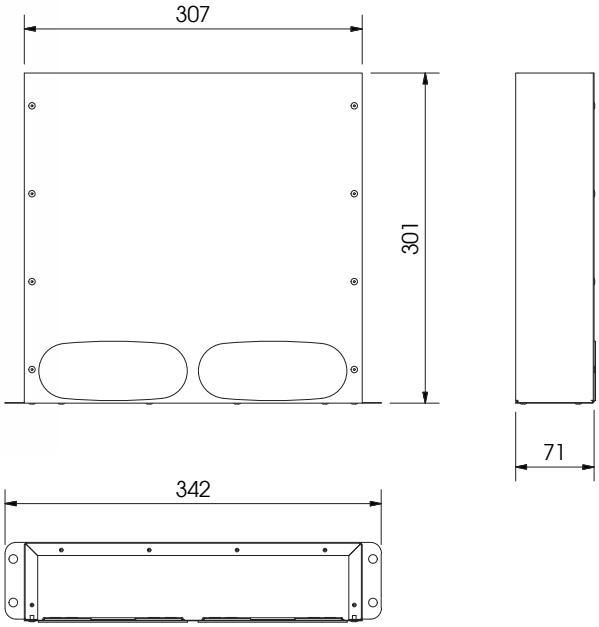

Code	Quantité	Poids (kg)	Prix (€)	Dim. Emballage (mm)
CADCONACC061	1 Pc	1,9	259,00	390x390x250 h

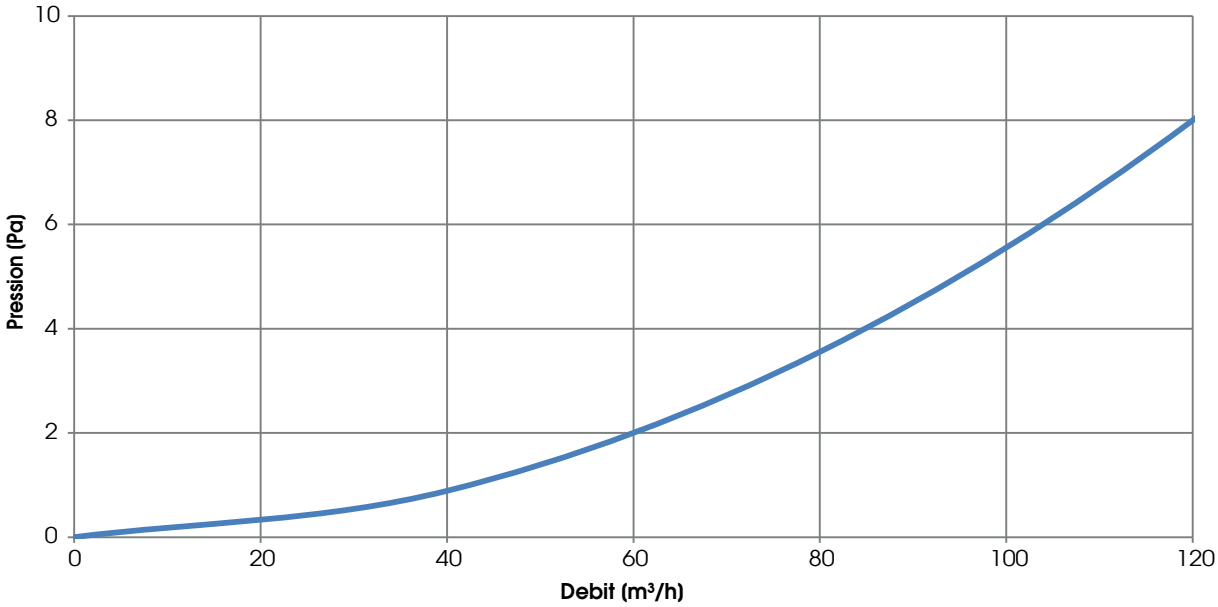

PLENUM DANS PIÈCE, ISOLÉ, POUR GRILLES RECTANGULAIRES - CONDUITS OVALES

Plenum isolé pour grilles rectangulaires (à coupler à 1 ou 2 connexions linéaires ou à 90°)

NOTE : Le plenum est fourni avec fermeture en carton renforcé, pour protection durant les travaux.

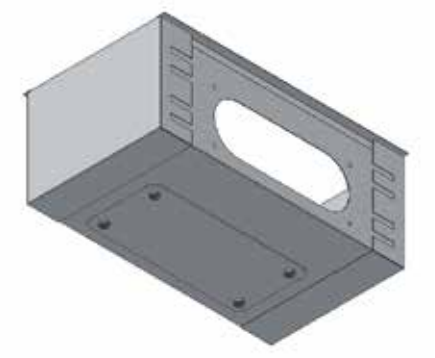

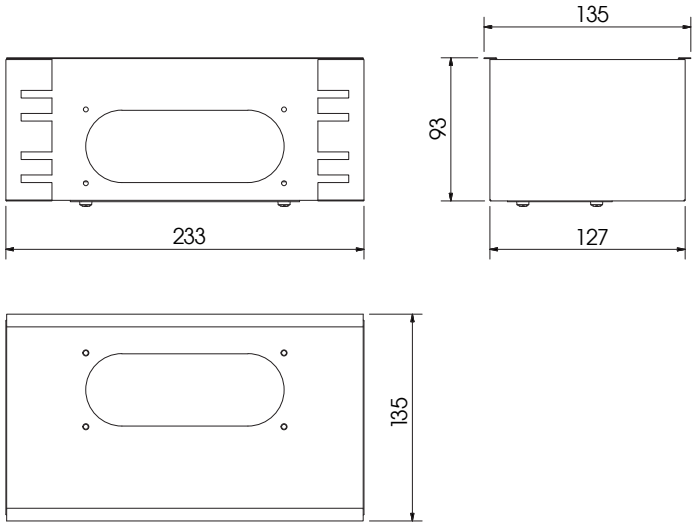

Code	Quantité	Poids (kg)	Prix (€)	Dim. Emballage (mm)
CADTERDOV001	1 Pc	8,00	65,00	135x235x93 h

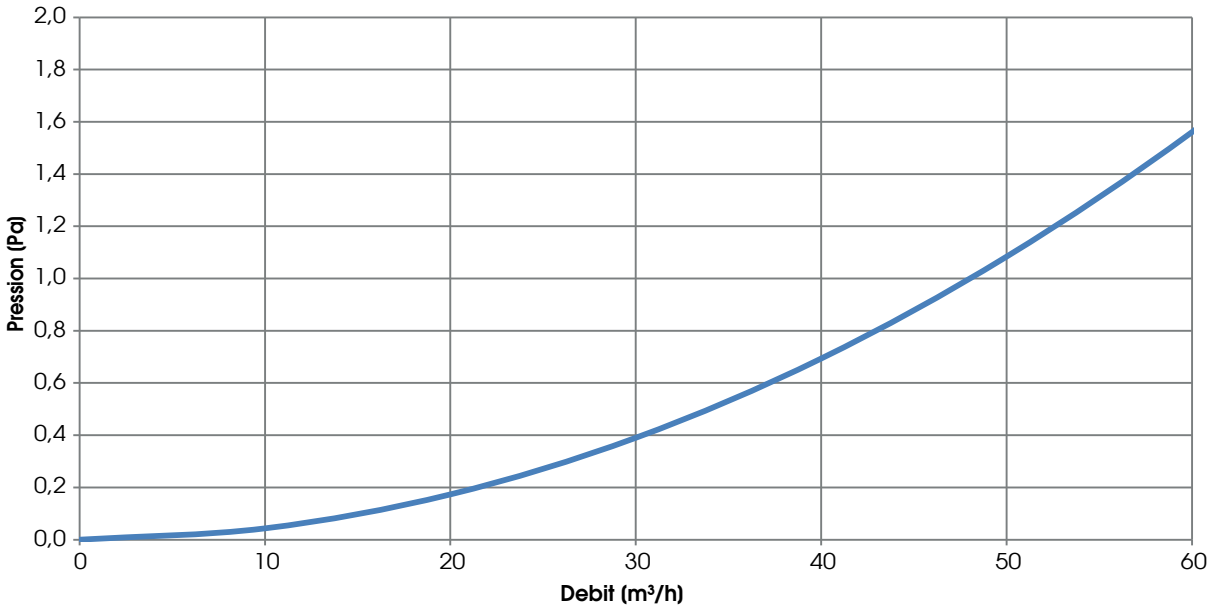

CONNEXION LINÉAIRE ENTRE PLENUM ET DIAPHRAGME DE RÉDUCTION DIAMÈTRE

Connexion LINÉAIRE entre plenum et conduit semi-rigide ovale - joint étanchéité

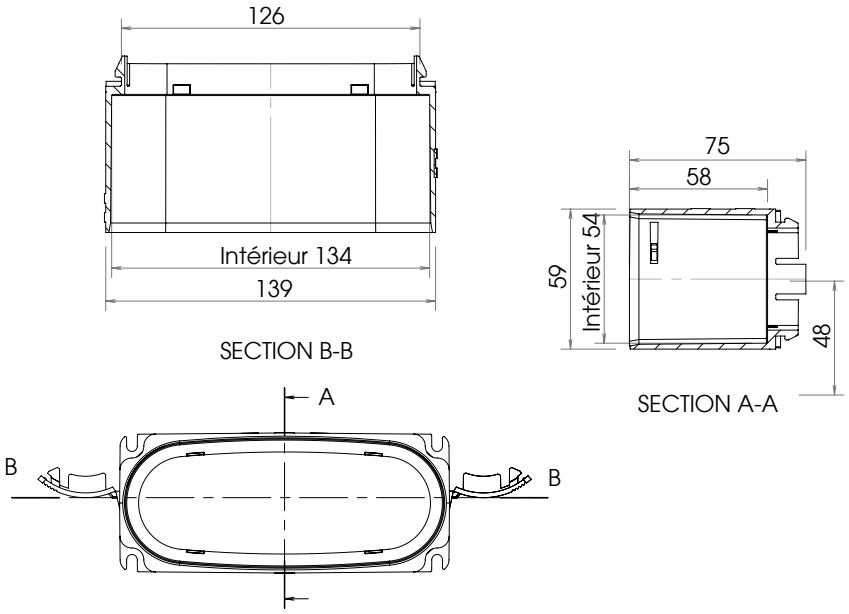

Code	Quantité	Poids (kg)	Prix (€)	Dim. Emballage (mm)
CADCONACC052	1 Pc	0,75	24,00	-
CADCONACC052-P	1 emb (12Pc)	9,30	240,00 (cad.20,00)	300x250x260 h

Diaphragme de réduction diamètre pour conduit ovale

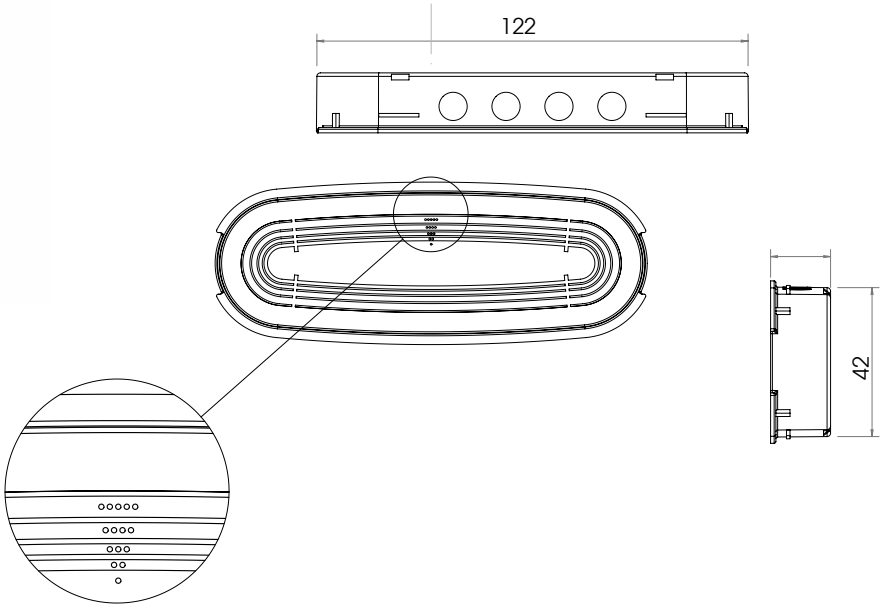

Code	Quantité	Poids (kg)	Prix (€)	Dim. Emballage (mm)
CADCONACC057	1 Pc	0,28	7,20	-
CADCONACC057-P	1emb (12Pc)	3,66	72,00 (cad.6,00)	300x1250x260 h

JOINT POUR CONDUIT SEMI-RIGIDE CIRCULAIRE Ø 90/76 MM et OVALE

Joint pour conduit semi-rigide circulaire ø 90/76 mm et ovale

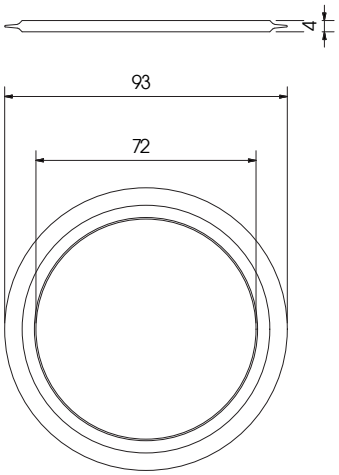

Joint pour conduit semi-rigide circulaire ø 75/63 mm

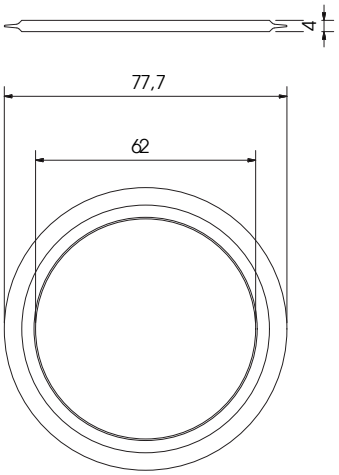

Code	Quantité	Poids (kg)	Prix (€)	Dim. Emballage (mm)
CADCONACC058	1 Pc	0,8	3,00	-
CADCONACC058-P	1 emb (12Pc)	8,3	33,00 (cad.2,75)	105x105x105 h
CADCONACC064	1 Pc	0,8	3,00	-
CADCONACC064-P	1 emb (12Pc)	8,3	30,00 (cad.2,50)	105x105x105 h

CONDUIT SEMI-RIGIDE OVALE

Conduit semi-rigide ovale - 52x132 mm - air refoulement couleur BLEU ou air reprise couleur ROUGE
NOTE : rayon de courbure sur plan horizontal = 300 mm

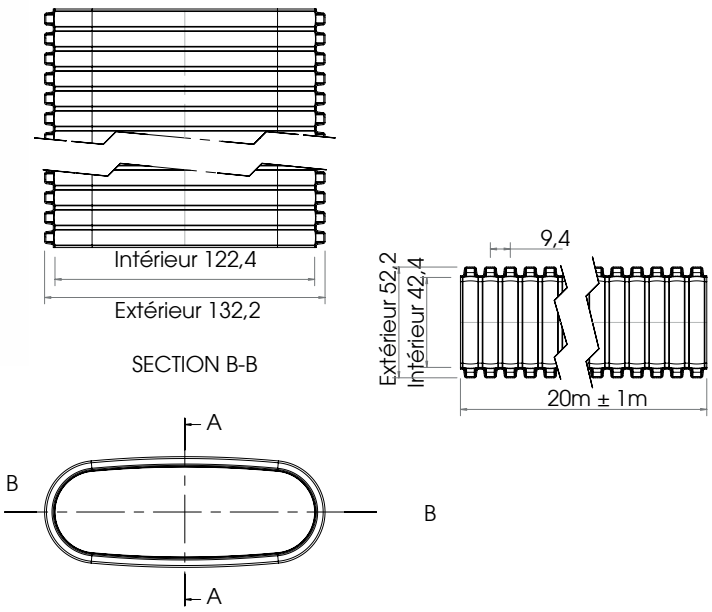

N.B. - ROUGE (CADCONACC050) jusqu'à épuisement; sur demande, livraison environ 2 semaines de travail

Code	Quantité	Poids (kg)	Prix (€)	Dim. Emballage (mm)
CADCONACC051	20 m (BLEU)	10,5	380,00	1300x1300x140
CADCONACC050	20 m (ROUGE)	10,5	380,00	1300x1300x140

Pertes de charge pour un mètre de tuyauterie rectiligne du tube ovale

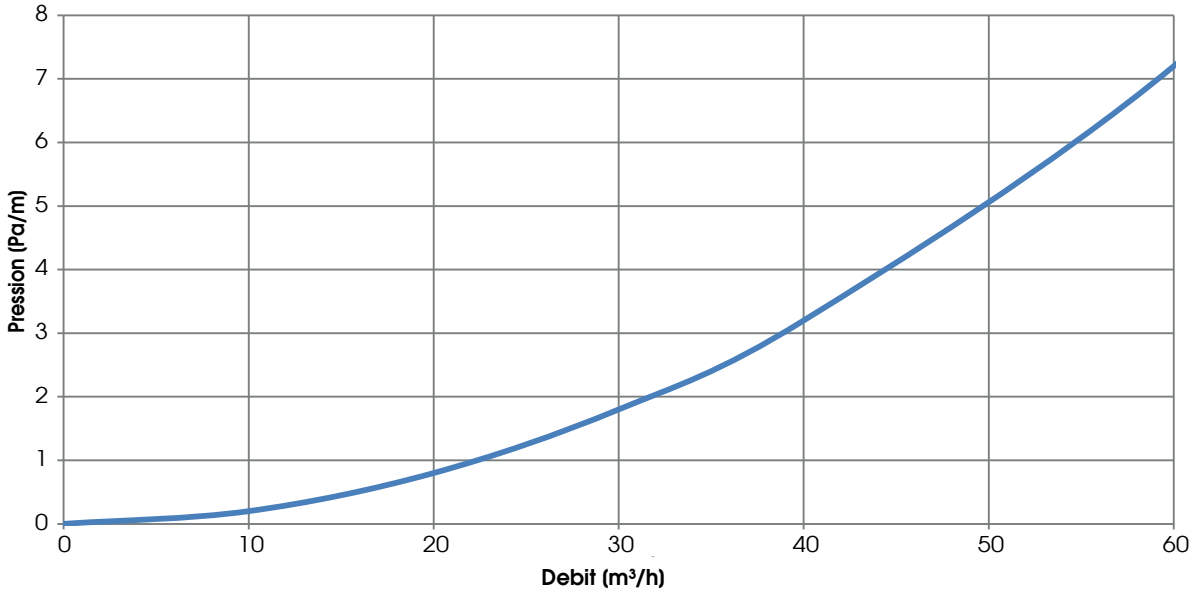

BOUCHON PROTECTION POUR CONDUIT SEMI-RIGIDE OVALE et CONNEXION LINÉAIRE

Bouchon protection pour tube ovale

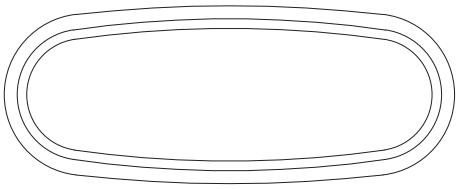

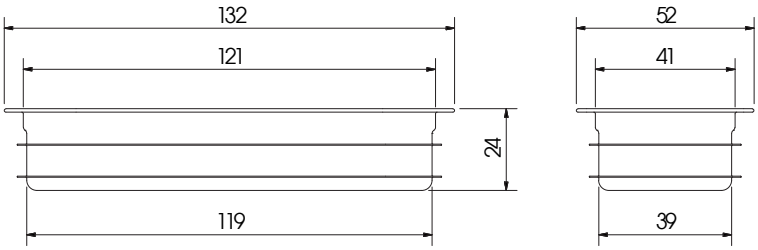

Code	Quantité	Poids (kg)	Prix (€)	Dim. Emballage (mm)
CADCONACC062	1 Pc	0,13	9,60	-
CADCONACC062-P	1 emb (12 Pc)	1,86	96,00 (cad.8,00)	175x160x105 h

Connexion linéaire entre deux conduits semi-rigides ovales - 2 joints étanchéité

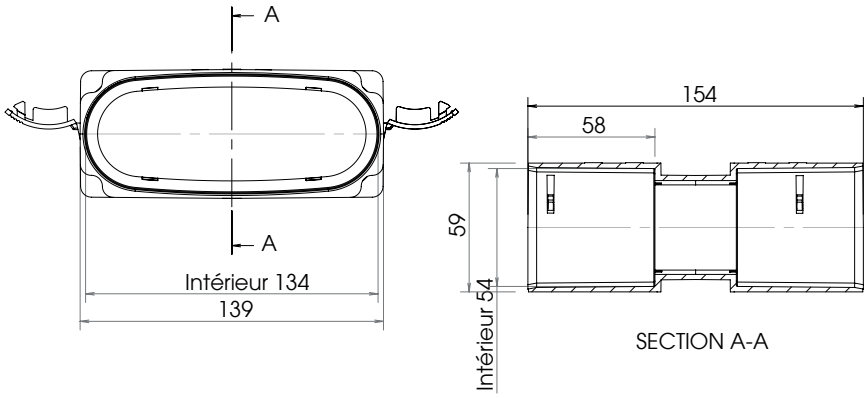

Code	Quantité	Poids (kg)	Prix (€)	Dim. Emballage (mm)
CADCONACC053	1 Pc	0,14	33,60	-
CADCONACC053-P	1 emb (6 Pc)	1,05	168,00 (cad.20,00)	320x240x250 h

COURBE À 90° HORIZONTALE POUR CONDUIT SEMI-RIGIDE OVALE

Courbe à 90° HORIZONTALE pour conduit semi-rigide ovale - 2 joints étanchéité

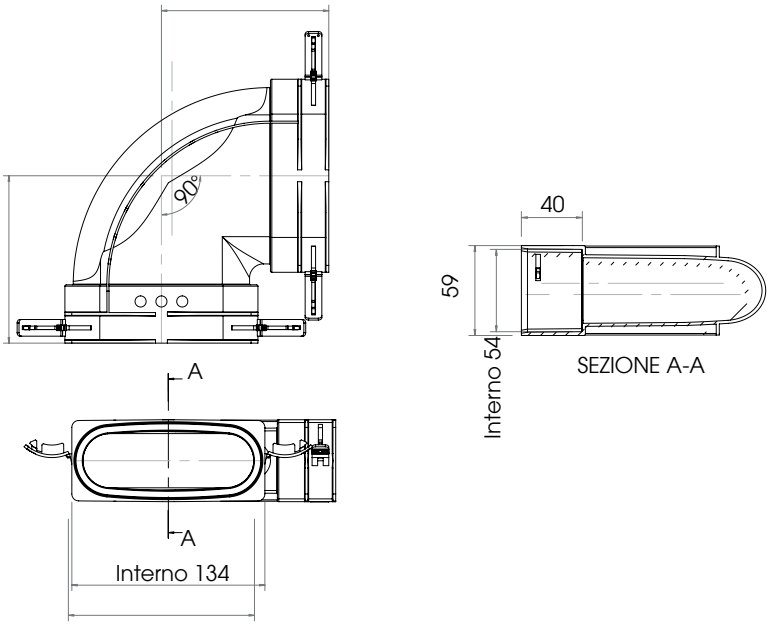

Code	Quantité	Poids (kg)	Prix (€)	Dim. Emballage (mm)
CADCONACC054	1 Pc	0,16	25,20	250x250x100 h
CADCONACC054-P	1 emb (6Pc)	1,29	126,00 (cad.21,00)	360x270x250 h

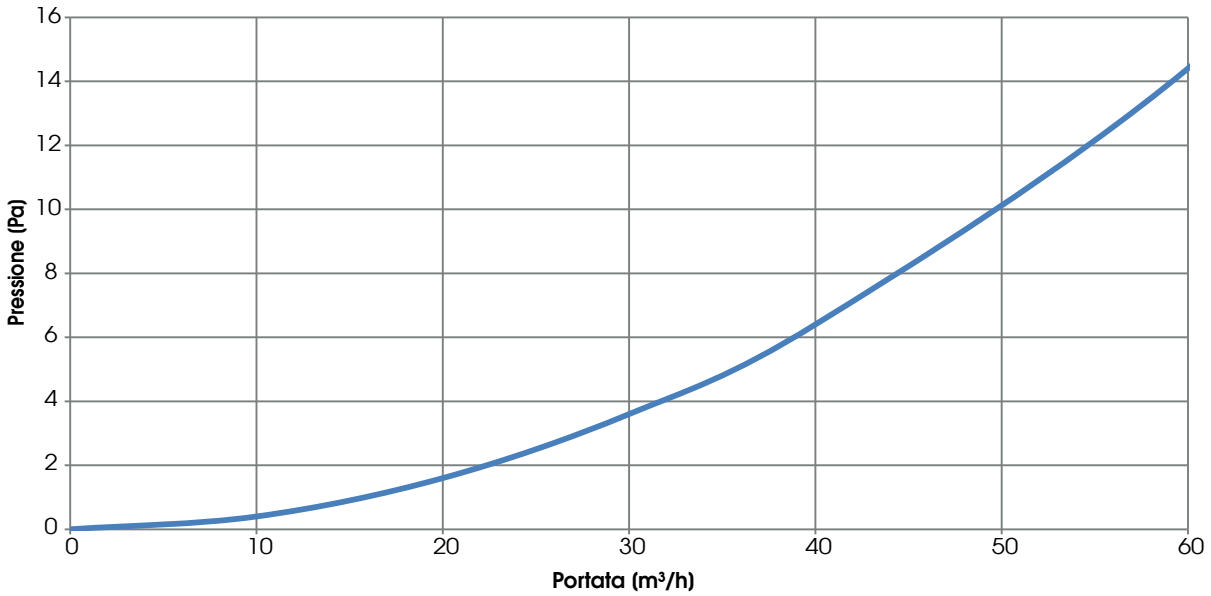

COURBE À 90° VERTICALE POUR CONDUIT SEMI-RIGIDE OVALE

Courbe à 90° VERTICALE pour conduit semi-rigide ovale - 2 joints étanchéité

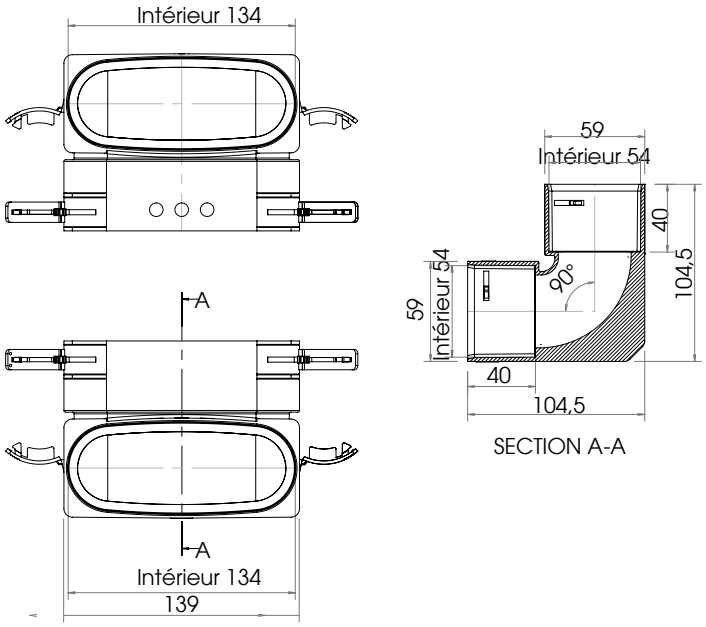

Code	Quantité	Peso (kg)	Prezzo (€)	Dim. Imballo (mm)
CADCONACC055	1 Pz	0,16	26,40	-
CADCONACC055-P	1 conf (6Pz)	1,26	132,00 (cad.22,00)	320x240x250 h

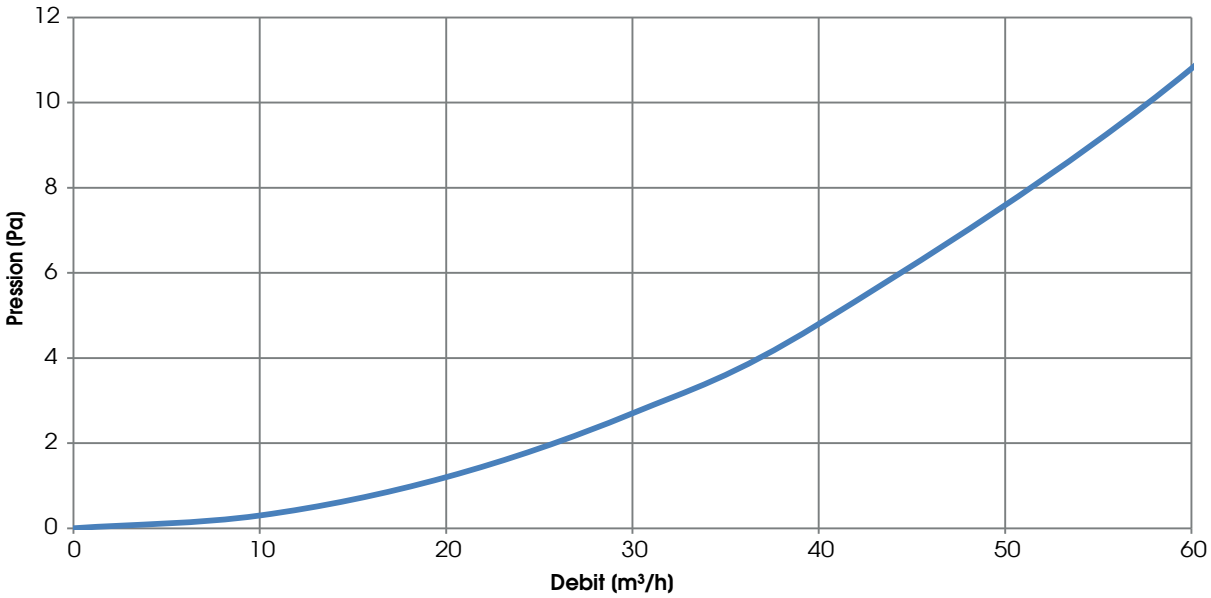

TERMINAL À 90° POUR SOUPAPE VENTILATION AVEC PLAQUE MONTÉE RÉGLABLE CONDUIT OVALE

Terminal à 90° pour soupape ventilation avec plaque montée réglable, pour conduit ovale

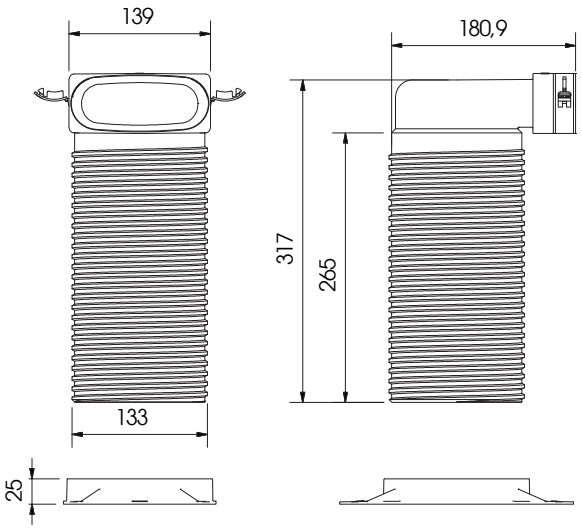

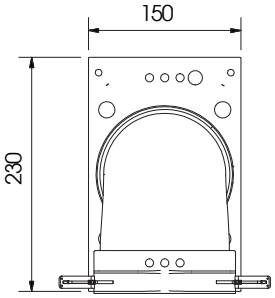

Code	Quantité	Poids (kg)	Prix (€)	Dim. Emballage (mm)
CADCONACC059	1 Pc	0,47	43,20	-
CADCONACC059-P	1 emb (6 Pc)	3,12	216,00 (cad.36,00)	445x445x365 h

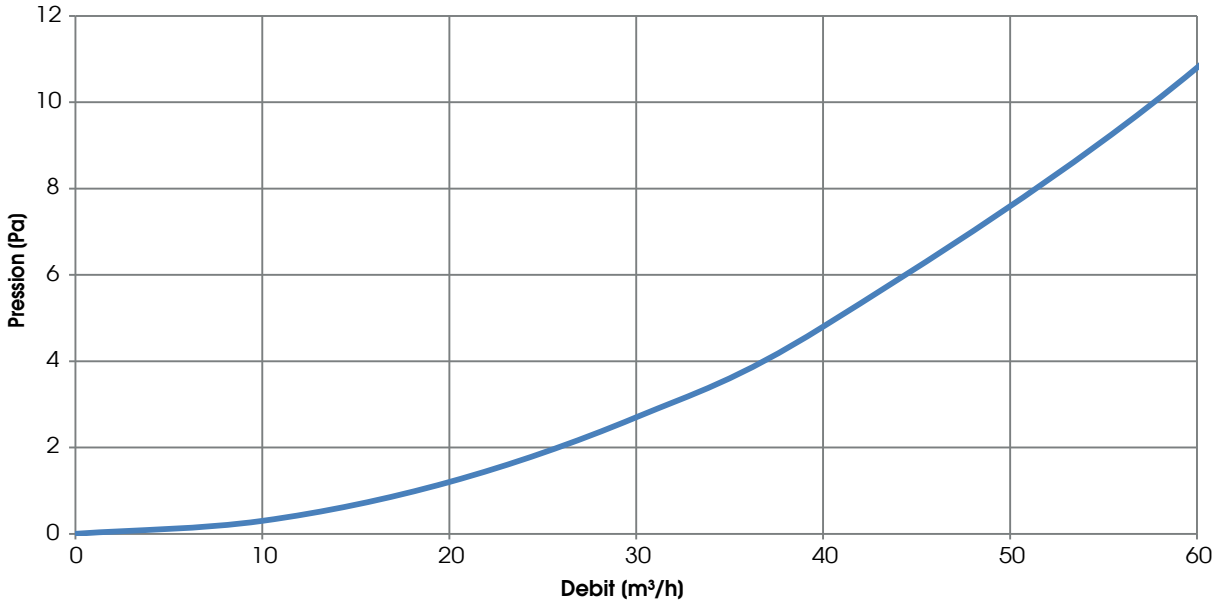

ADAPTATEUR POUR CONNEXIONS ENTRE CONDUIT CIRCULAIRE

Adaptateur pour connexions entre conduit circulaire Ø 90/76 mm et conduit ovale 52x132 mm

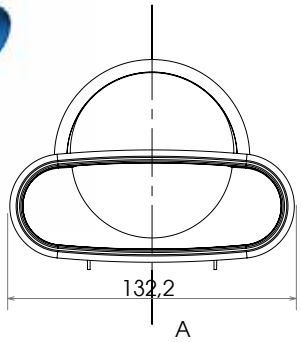

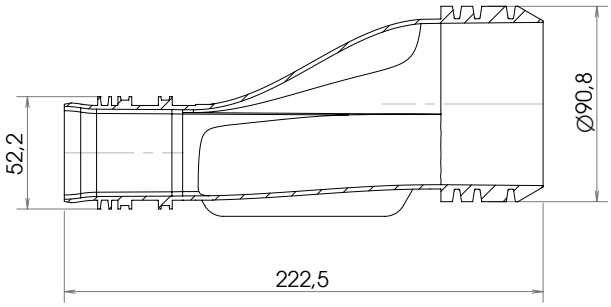

SECTION A-A

Code	Quantité	Poids (kg)	Prix (€)	Dim. Emballage (mm)
CADCONACC056	1 Pc	0,17	33,60	-
CADCONACC056-P	1 emb (6Pc)	1,32	168,00 (cad.28,00)	305x305x275 h

NOTE : branchement entre conduit semi-rigide OVALE et CIRCULAIRE Ø 90/76 mm, avec autre raccord interposé ; le branchement direct conduit-adaptateur n'est pas possible.

Il est possible de prévoir les fourreaux de jonction suivants entre adaptateur et conduit :
. côté conduit CIRCULAIRE Ø 90/76 mm = codes CADCONACC016, -018, -001, -003 . côté conduit OVALE = codes CADCONACC052, -053, -054, -055

Exemple :
. conduit semi-rigide CIRCULAIRE Ø 90/76 mm (code CADCONACC008)
. fourreau JONCTION entre 2 conduits semi-rigides CIRCULAIRES 90/76 mm (code CADCONACC016) . adaptateur (code CADCONACC056)
. connexion linéaire entre deux conduits semi-rigides OVALES (code CADCONACC053)
. conduit semi-rigide OVALE 52x132 mm (code CADCONACC051)

PLENUM ISOLÉ POUR GRILLES RECTANGULAIRES - CONDUITS CIRCULAIRES

Plénum isolé 3 connexions supérieures - pour conduits circulaires Ø 90/76 mm - 452x127x100 mm

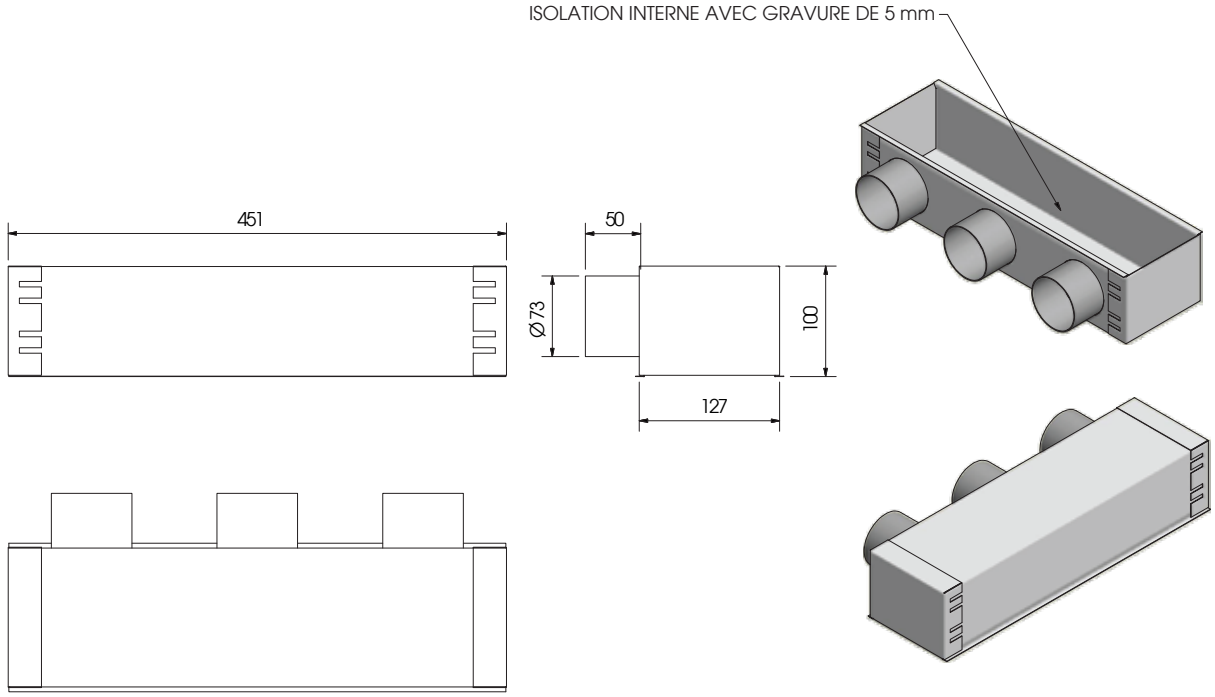

Code	Quantité	Poids (kg)	Prix (€)	Dim. Emballage (mm)
CADPLENUM023	1 Pz	1	79,00	500x400x550

Quantité MINIMUM = 10 pièces
LIVRAISON = 2-3 semaines ouvrées

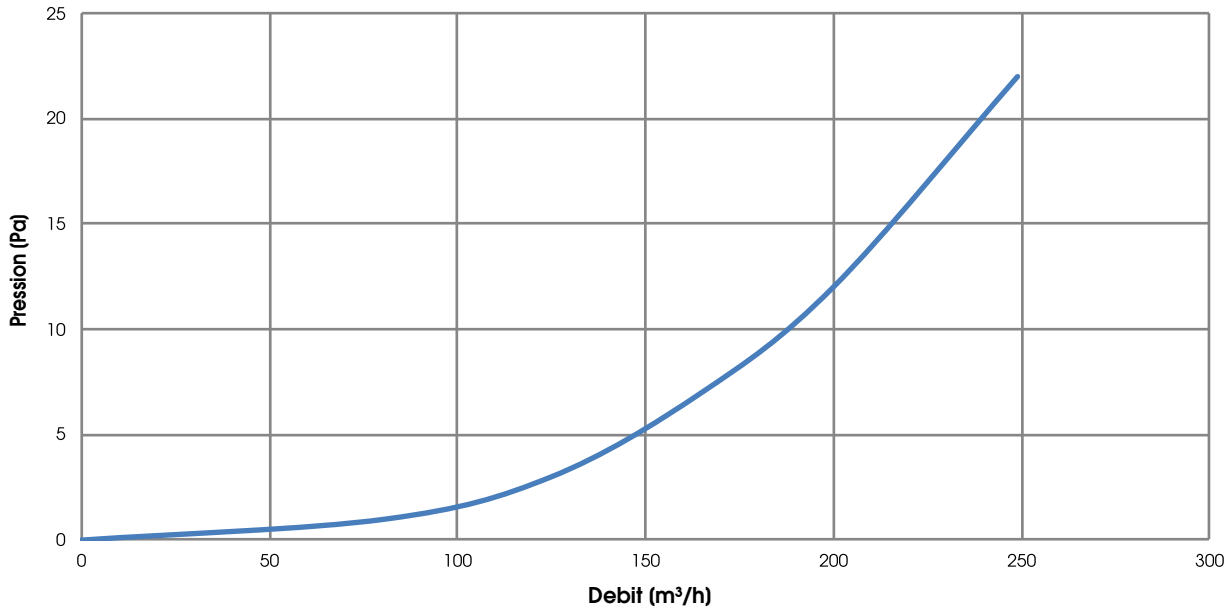

Testé avec la grille CADTERDIF030

PLENUM ISOLÉ POUR GRILLES RECTANGULAIRES - CONDUITS CIRCULAIRES

Plénum isolé 2 raccords supérieurs - pour gaines circulaires Ø 90 / 76mm - 342x127x100 mm

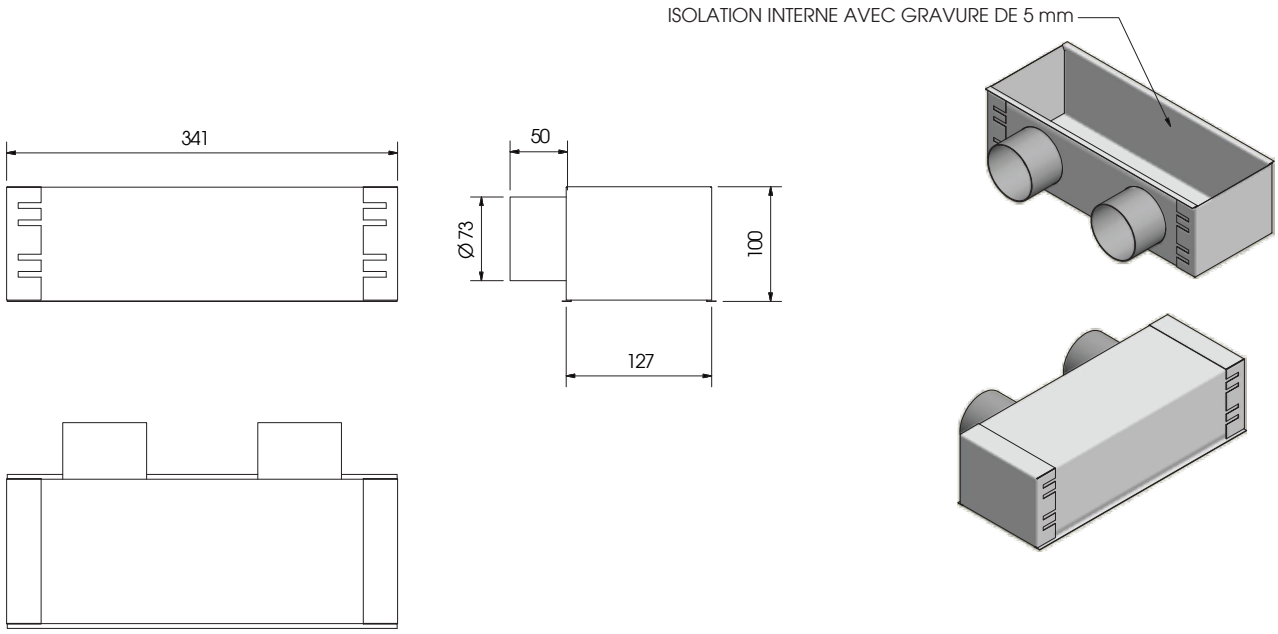

Code	Quantité	Poids (kg)	Prix (€)	Dim. Emballage (mm)
CADPLENUM022	1 Pz	0,8	67,00	350x400x550

Quantité MINIMUM = 10 pièces
LIVRAISON = 2-3 semaines ouvrées

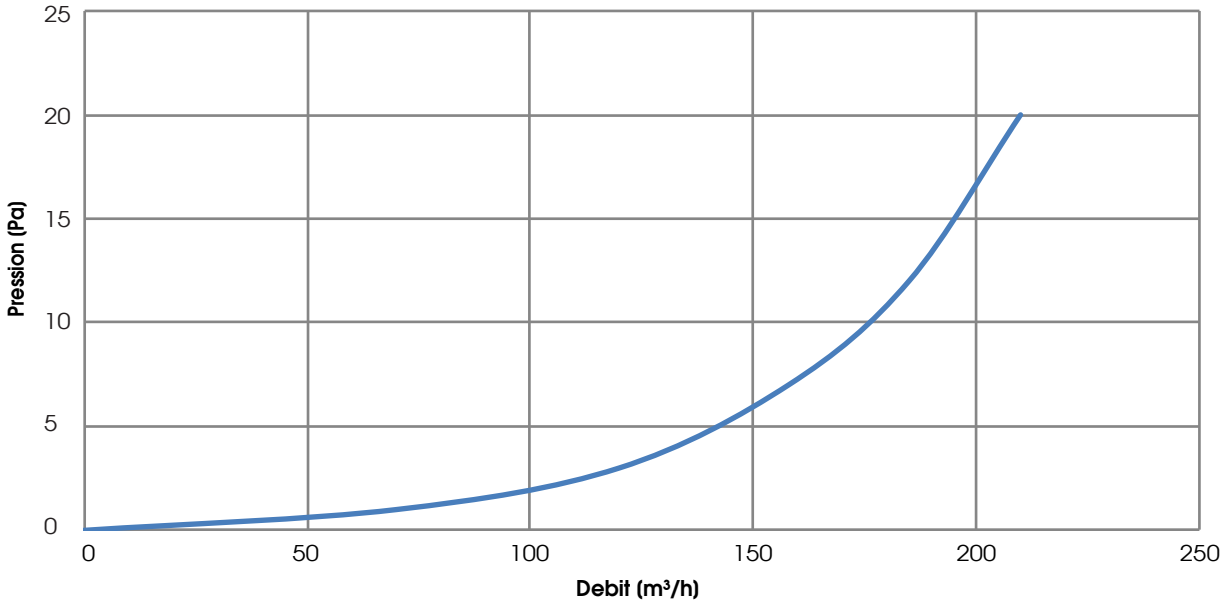

Testé avec la grille CADTERDIF029

PLENUM ISOLÉ POUR DIFFUSEUR LINÉAIRE

Plénum isolé pour diffuseur à fente linéaire + gabarit - connexions ovales 90 °

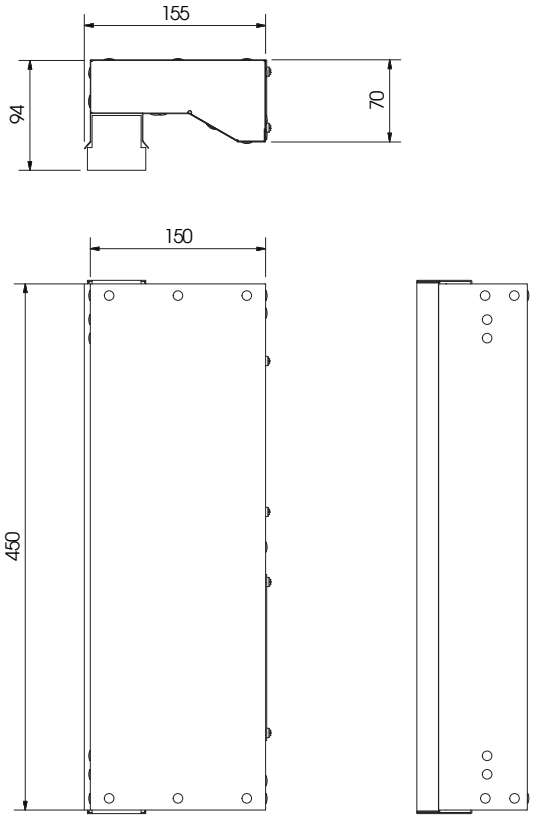

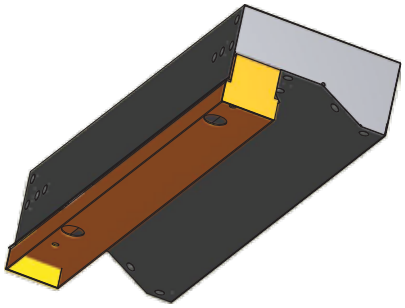

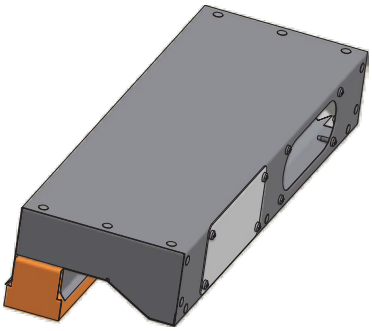

Code	Quantité	Poids (kg)	Prix (€)	Dim. Emballage (mm)
CADPLENUM024	1 Pz	1,5	224,00	450x350x400

Quantité MINIMUM = 10 pièces
LIVRAISON = 2-3 semaines ouvrées

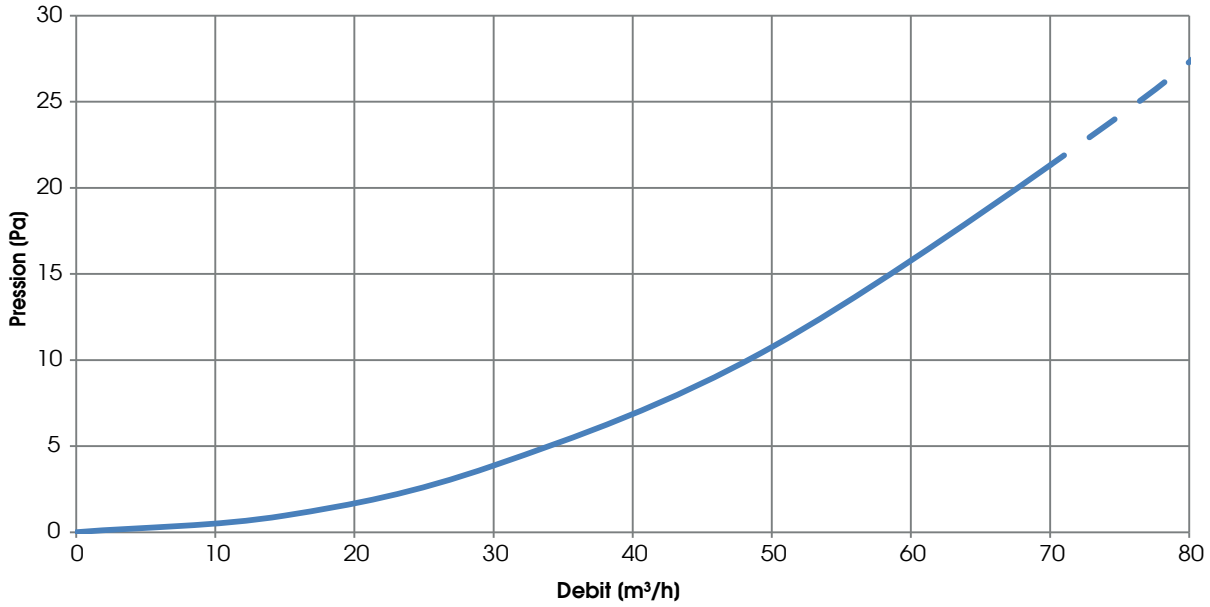

PLENUM ISOLÉ POUR DIFFUSEUR LINÉAIRE À FENTE

Plénum isolé pour diffuseur à fente linéaire + gabarit - connexions ovales en ligne

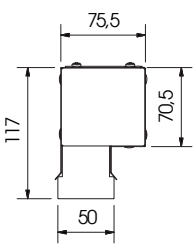

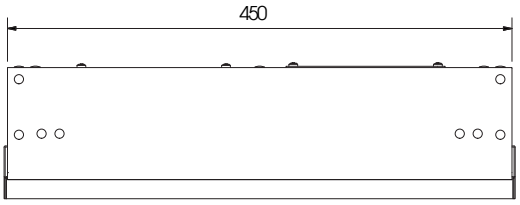

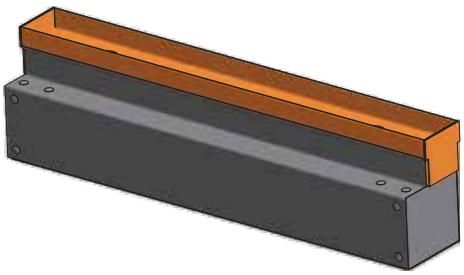

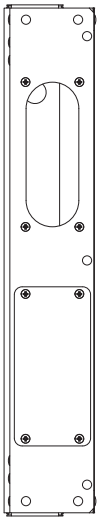

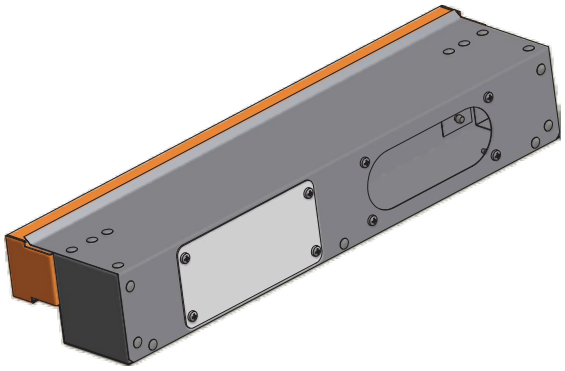

Code	Quantité	Poids (kg)	Prix (€)	Dim. Emballage (mm)
CADPLENUM025	1 Pz	1,2	194,00	300X500X400

Quantité MINIMUM = 10 pièces
LIVRAISON = 2-3 semaines ouvrées

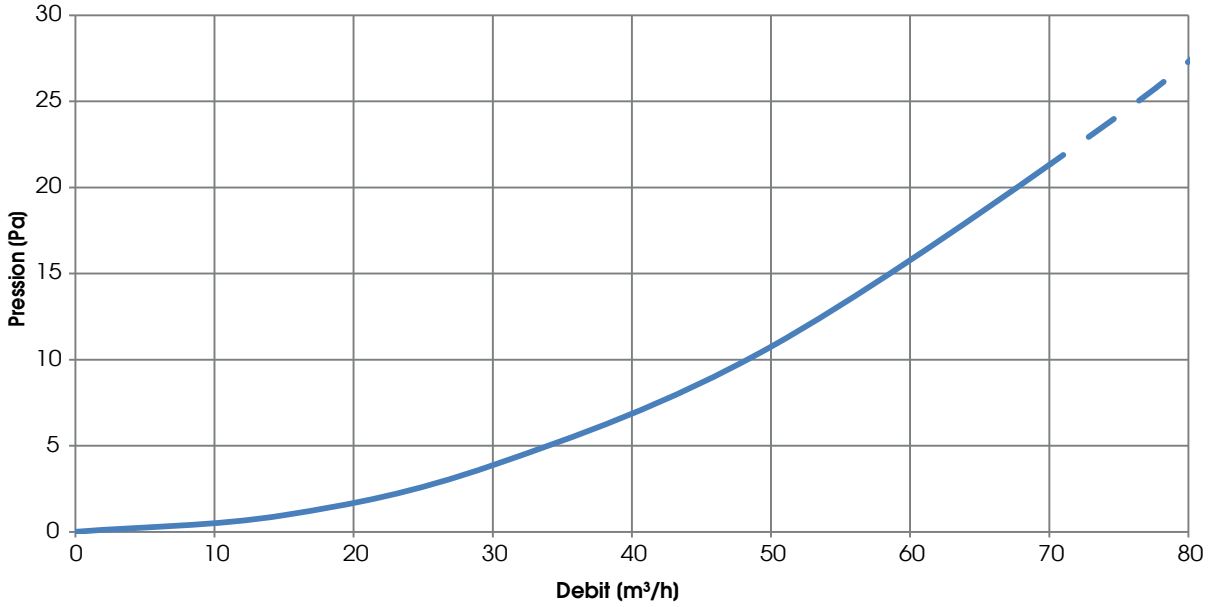

ADAPTATEUR POUR CONNEXIONS DE CONDUITS CIRCULAIRES ET OVALES

Adaptateur pour raccordements entre gaine circulaire Ø 75/63 mm et gaine ovale 52x132 mm

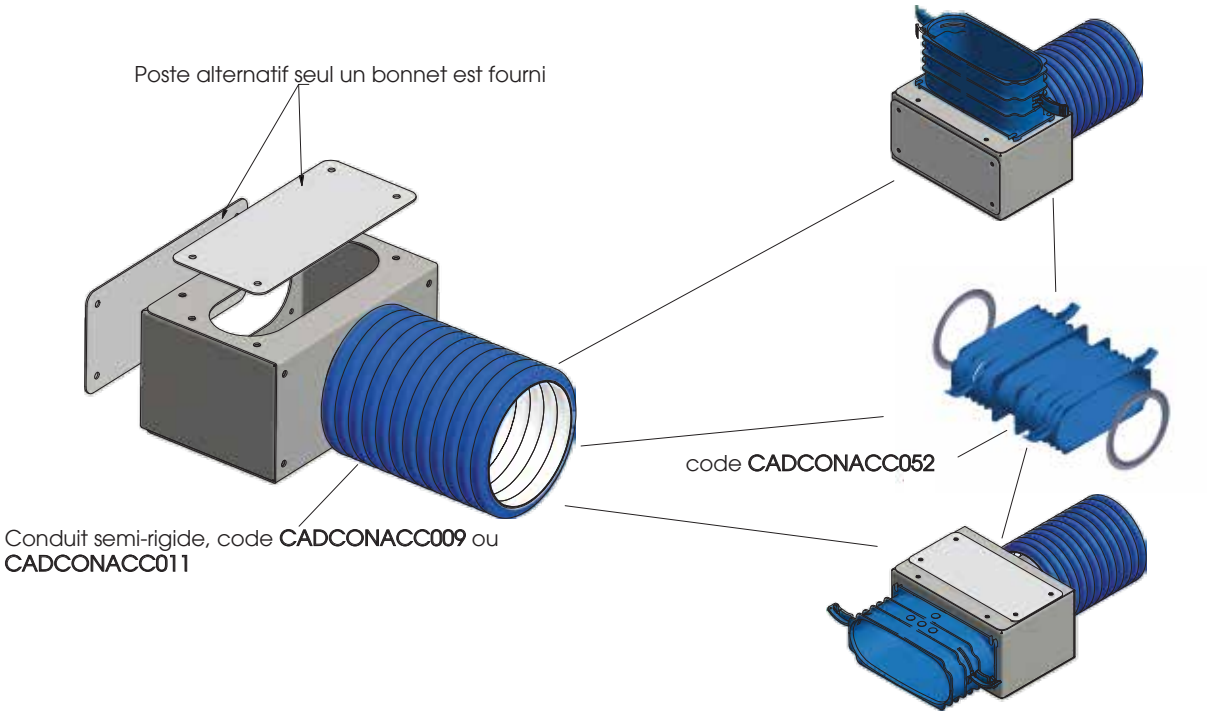

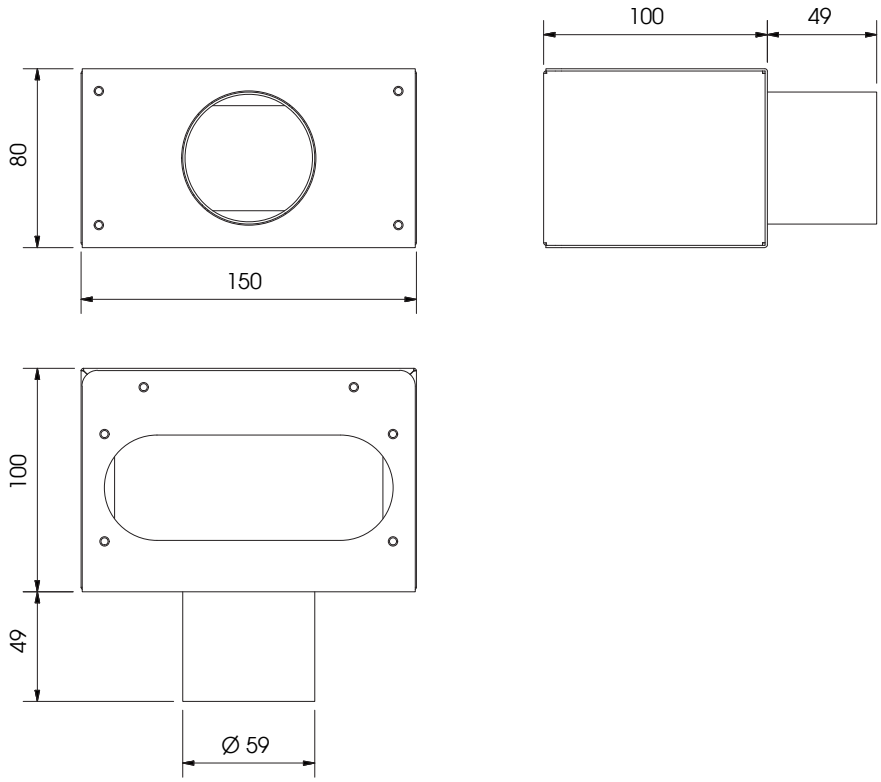

Code	Quantité	Poids (kg)	Prix (€)	Dim. Emballage (mm)
CADCONACC065	1 Pz	0,4	54,00	150X150X80

ASSEMBLAGE BATTERIE EAU FROIDE/CHAUDE
(module intermédiaire entre plenum supérieur et inférieur)

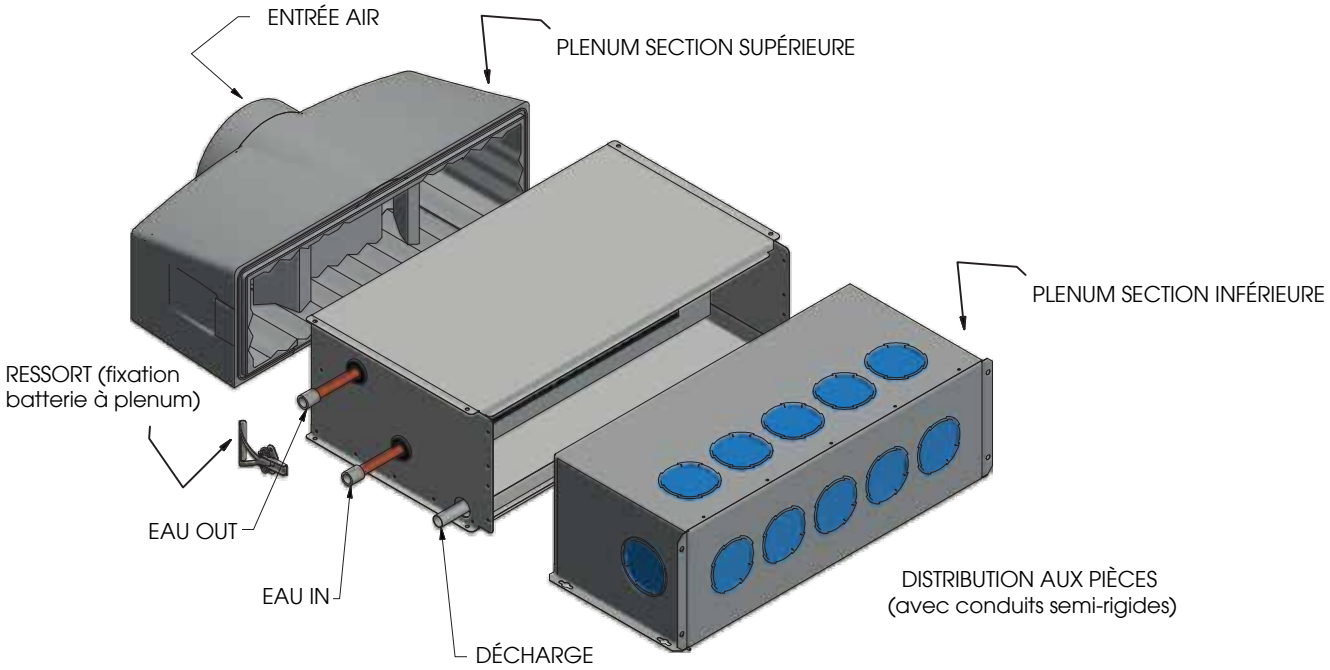

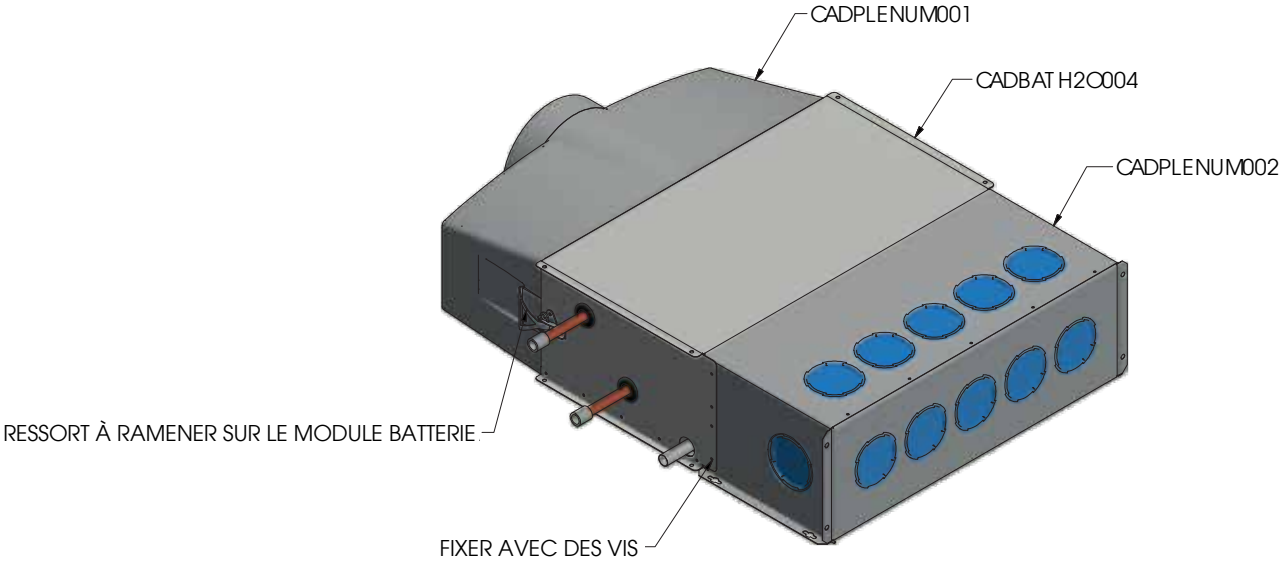

MONTAGE CONNEXION LINÉAIRE SUR PLENUM

Dévisser le collier de serrage et fixer la connexion linéaire ou 90° à l'extérieur du plenum ; positionner le diaphragme et serrer le collier de serrage depuis l'intérieur.

Enfiler le joint sur le conduit semi-rigide, l'introduire dans la connexion et fermer les ailettes de serrage.

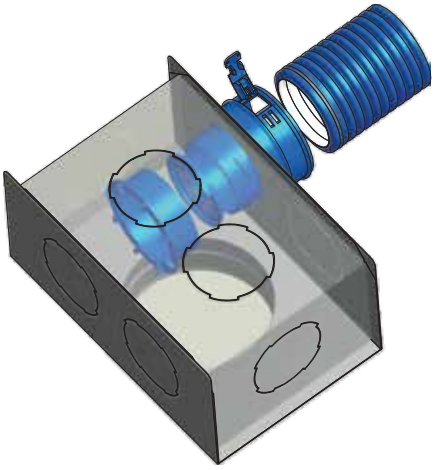

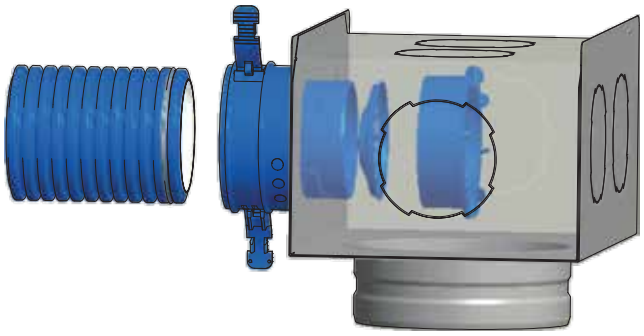

DIAPHRAGMES - SÉLECTION ET POSITIONNEMENT

Les diaphragmes doivent être dimensionnés par le biais du logiciel de calcul spécifique.

La taille du trou relatif est moulée sur chaque bague du diaphragme : vous trouverez les diamètres 63, 55, 48, 42, 36 et 30. Le logiciel dit quel diaphragme retirer : "36" indique de laisser la bague avec inscription "36" (qui aura effectivement le trou de 36 mm) et retirer la bague inférieure de "30".

Positionner les diaphragmes dans les CONNEXIONS LINÉAIRES (codes : CADCONACC001 ou CADCONACC002) ou CONNEXIONS À 90° (codes : CADCONACC003 ou CADCONACC004) entre plenum et conduits semi-rigides en opérant depuis l'intérieur des plenums (qui peuvent être inspectés).

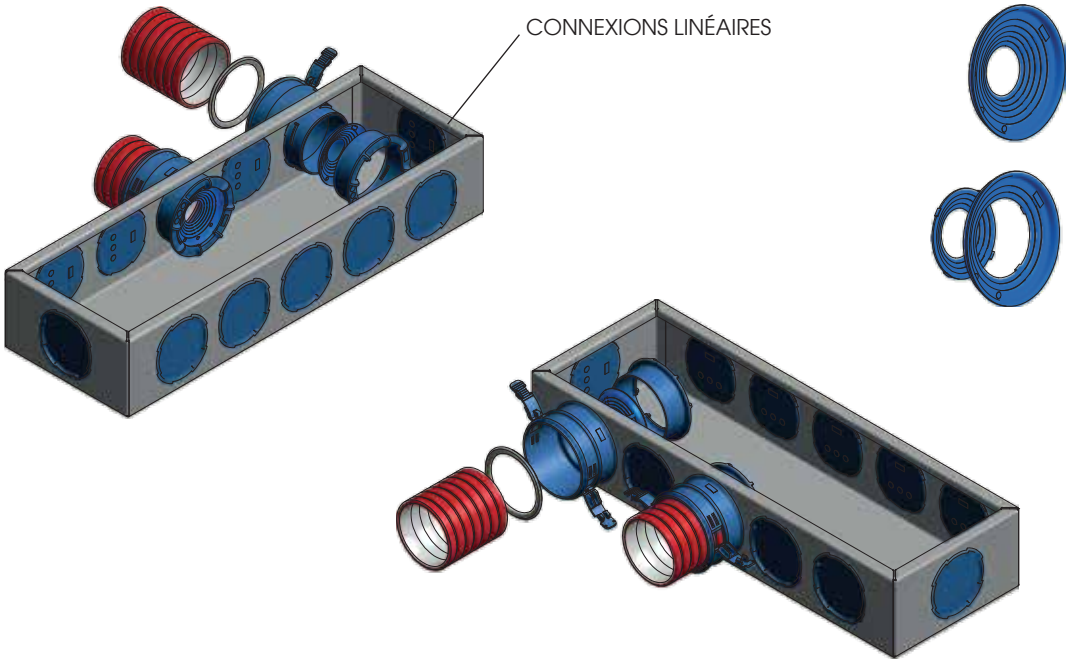

INSTALLATION PLENUM CADTERDIF024 AVEC DIFFUSEUR LINÉAIRE CADTERDIF023

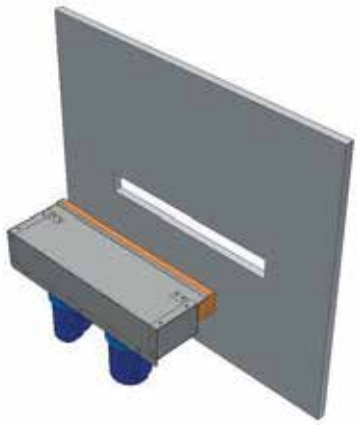

Prévoir le bec pour la bouche (455x50 mm)

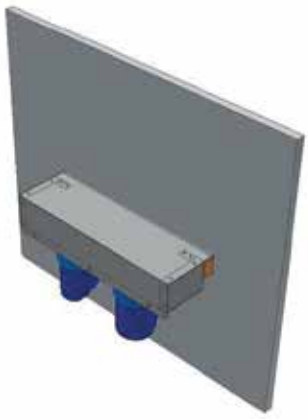

Fixer le plenum au mur

Murer à ras

Dévisser et éliminer le bouchon

Introduire le bec linéaire et le fixer sur le plenum avec les vis prévus

Introduire les bouchons couvre-vis dans les trous

CROISEMENT CANAUX

Accessoires pour réduire la hauteur totale en cas de croisement canaux Ø 90/76 mm

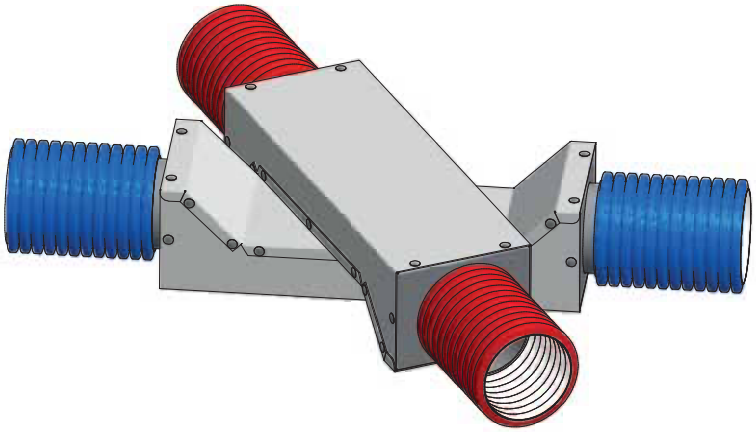

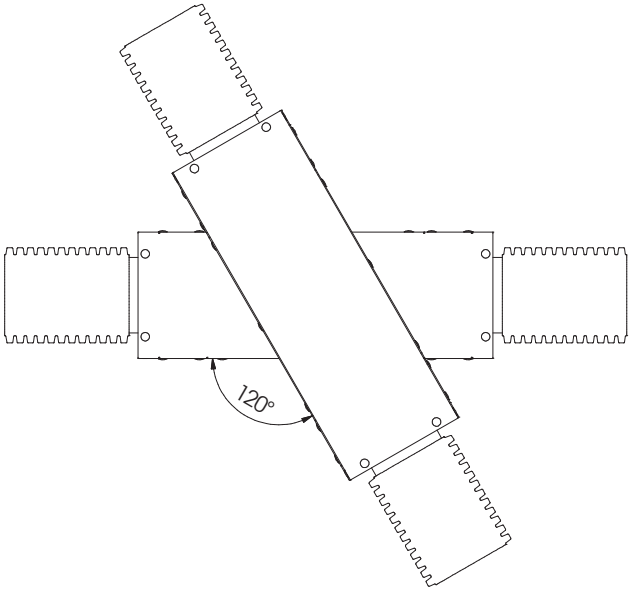

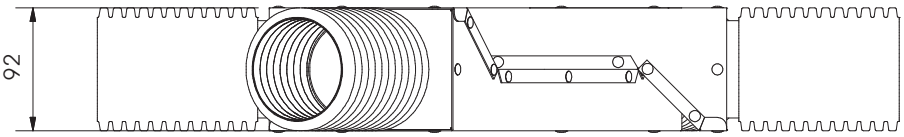

EXEMPLES D'INSTALLATION : REVERSUS

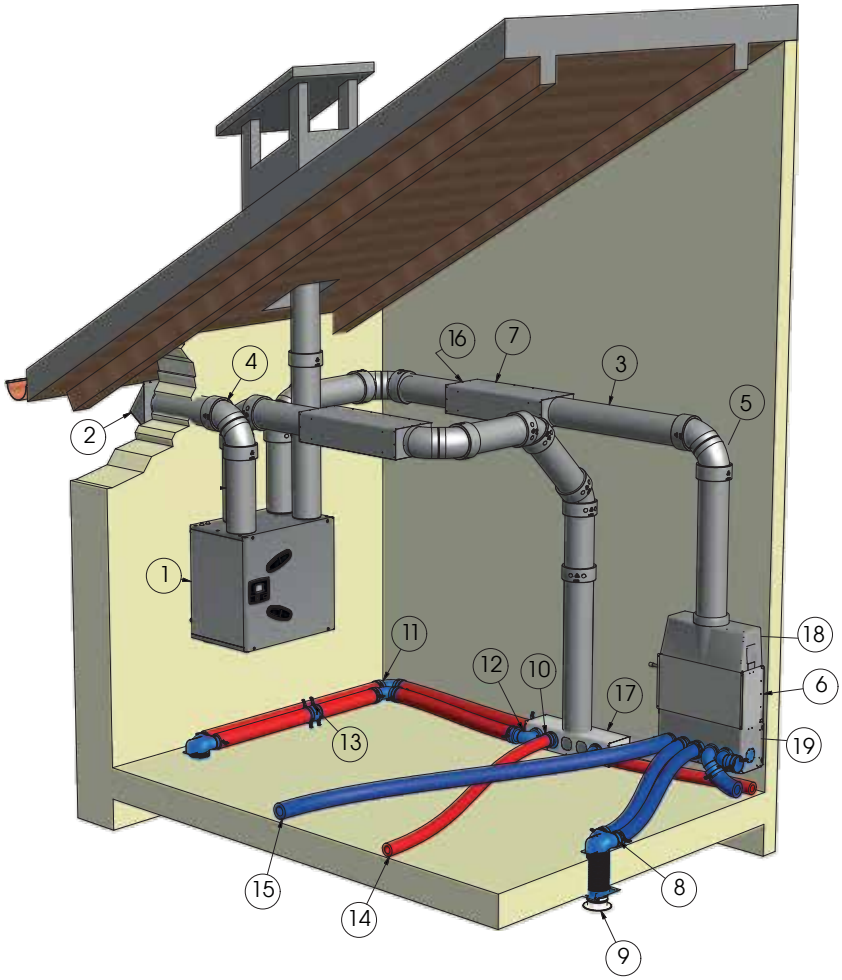

Référence	Code	Description
1	3EN0C0020ASV	REVERSUS-ENT 2 BP EVO-PH SV avec EVO-PH
2	CADCONPPE019	terminal montage au mur - non peint - Ø 150 mm
3	CADCONPPE002	conduit PPE Ø 150 mm - longueur 1 m
4	CADCONPPE014	élément connexion PPE - Ø 150 mm
5	CADCONPPE008	courbe PPE à 90 - Ø 150 mm
6	CADBATH2O004	batterie post eau froide/chaude BA-AF/AC entre sect. sup/inf plenum - 602x370x208 mm
7	CADSILENZ006	silencieux ALVEO 300x180x800 Ø 150 mm M - F
8	CADCONACC023	terminal à 90° pour soupape vent. avec plaque montable réglable - Ø 75/63 mm
9	CADTERDIF008	grille circulaire Ø 120 mm - oblongue - acier peint blanc
10	CADCONACC002	connex. linéaire entre plenum et conduit semi-rigide avec joint - Ø 75/63 mm
11	CADCONACC019	courbe à 90° pour deux conduits semi-rigides avec 2 joints étanchéité - Ø 75/63 mm
12	CADCONACC004	connex. 90° entre plenum et conduit semi-rigide avec joint - Ø 75/63 mm
13	CADCONACC017	fourreau joint entre deux conduits semi-rigides avec 2 joints étanchéité - Ø 75/63 mm
14	CADCONACC011	conduit semi-rigide air reprise Ø 75/63 mm - couleur ROUGE (50 m)
15	CADCONACC008	conduit semi-rigide air refoulement Ø 90/76 mm - couleur BLEU (50 m)
16	CADRACC00004	raccord 150 (M)/150 (M)
17	CADPLENUM007	plenum isolé zingué ref/repr. - Ø 150 mm - 17 act. - dim. 680x150x200 mm
18	CADPLENUM001	plenum sect.sup. avec déflecteur - act. Ø 150/180 mm - dim. 633x233x207 mm
19	CADPLENUM002	plenum sec.inf. bas avec amort. - 12 act. - dim. 603x271x207 mm

EXEMPLES D'INSTALLATION : HRE-RES

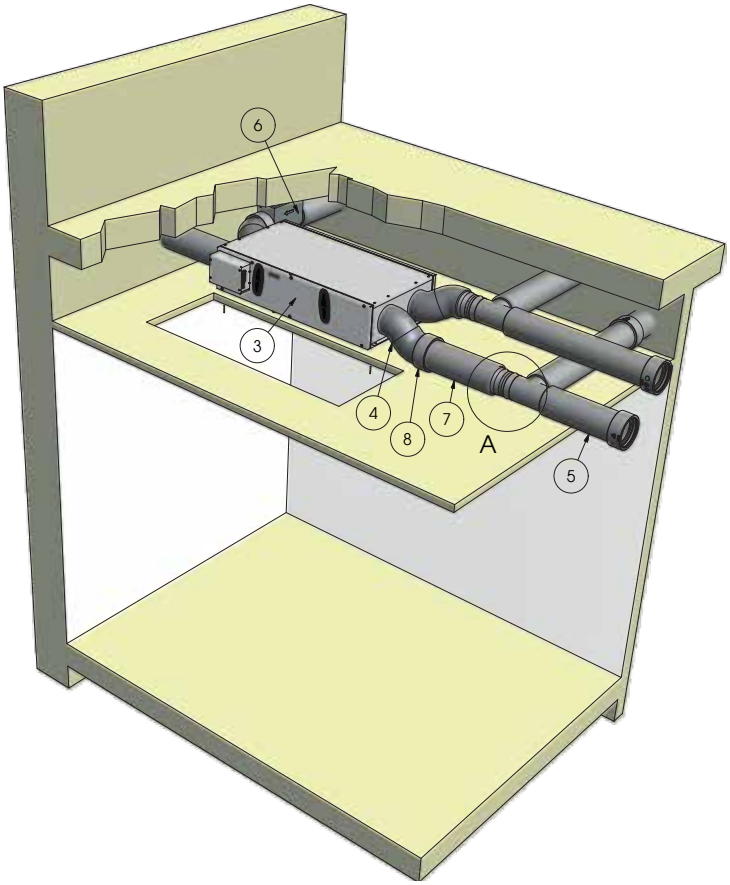

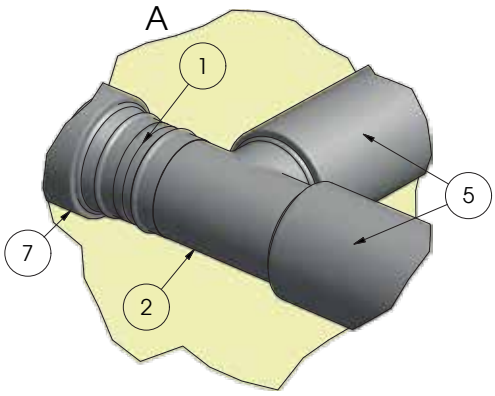

Référence	Code	Description
1	CADRACC00002	raccord 160 (M)/150 (F)
2	CADRACCAT005	raccord en "T" Ø 150 mm
3	3BB0C0020BSH	HRE-RES 2 BP EVO-PH SH
4	CADCONPPE037	courbe PPE a 90° - Ø160 mm
5	CADCONPPE002	conduit PPE Ø 150 mm - longueur 1 mt
6	0E300511600M	Dispositif de préchauffage électrique 0,5 kW (230V-1-50Hz) Ø 160 mm
7	CADCONPPE036	conduit PPE Ø 160 mm - longueur 1 mt
8	CADCONPPE038	élément connexion PPE - Ø 160 mm

EXEMPLES D'INSTALLATION : MICRO-V

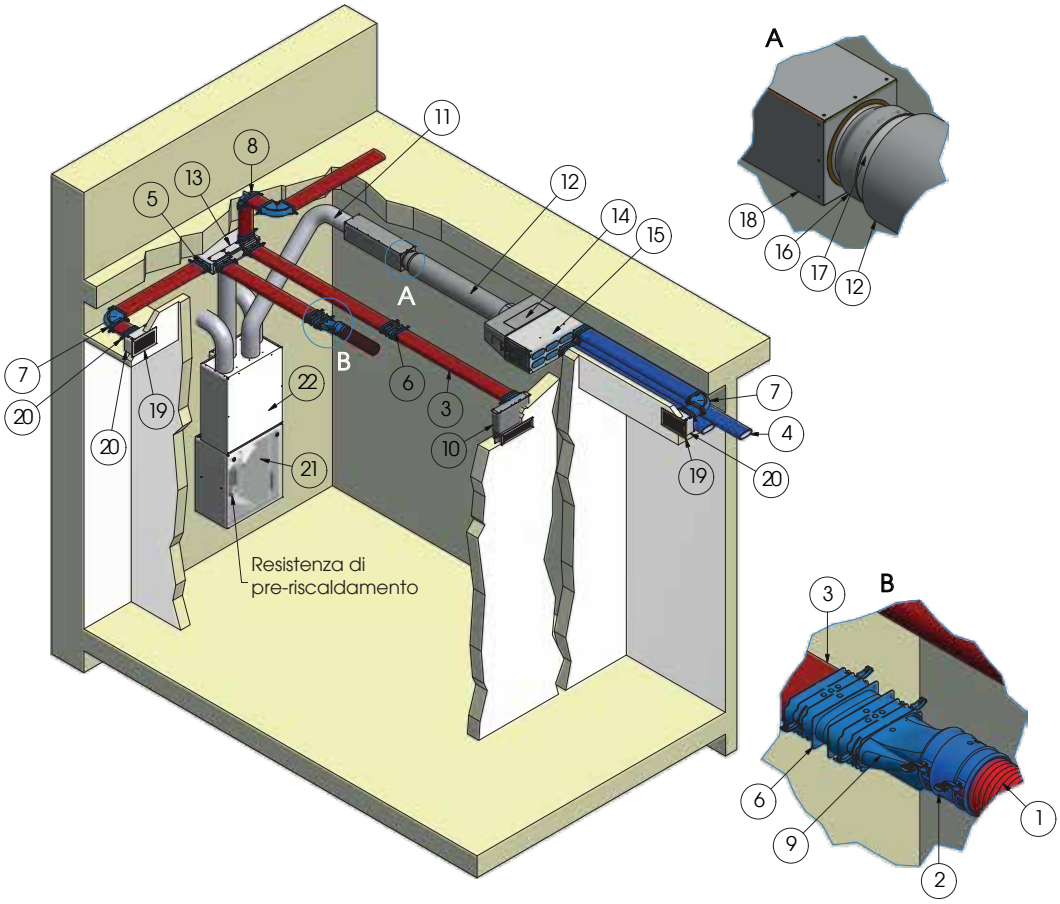

Référence	Code	Description
1	CADCONACC010	conduit semi-rigide air reprise Ø 90/76 mm - couleur ROUGE (50 m)
2	CADCONACC016	fourreau joint 2 conduits semi-rigides - 2 joints - Ø 90/76 mm
3	CADCONACC050	conduit semi-rigide OVALE - 52x132 mm - air reprise couleur ROUGE (20 m)
4	CADCONACC051	conduit semi-rigide OVALE - 52x132 mm - air refoulement couleur BLEU (20 m)
5	CADCONACC052	connexion linéaire plenum-conduit semi-rigide OVALE - avec joint
6	CADCONACC053	connexion linéaire entre 2 conduits semi-rigides OVALES - 2 joints
7	CADCONACC054	courbe 90° horizontale pour conduits semi-rigides OVALES - 2 joints
8	CADCONACC055	courbe 90° verticale pour conduits semi-rigides OVALES - 2 joints
9	CADCONACC056	adaptateur entre conduit circulaire Ø 90/76 mm et conduit OVALE
10	CADCONACC060	plenum mural - avec grille - pour conduits OVALES
11	CADCONFLX003	tuyau flexible isolé Ø 125 mm - rouleau de 10 m
12	CADCONPPE002	conduit PPE Ø 150 mm - longueur 1 m
13	CADPLENOV001	plenum isolé de refoulement/reprise - Ø 150 mm - 11 raccords OVALES
14	CADPLENUM001	plenum section supérieure avec déflecteur - act. Ø 150/180 mm - dim. 633x233x207 mm
15	CADPLENUM020	plenum section inférieure bas - 14 raccords OVALES - dim. 600x209x271 mm
16	CADRACC00001	raccord 125 (M) /150 (F)
17	CADRACC00004	raccord 150 (M)/150 (M)
18	CADSILENZ005	silencieux alvéolaire Ø 125 mm - tôle zinguée 155x155x600 - M/F
19	CADTERDIF019	grille rectangulaire 260x155 mm - oblongue - acier peint blanc
20	CADTERDOV001	plenum isolé pour grille rectangulaire - pour 2 raccords OVALES - 232x127x135mm
21	3GALC0020ASV	MICRO-V EC BP EVO-PH - PRE-HEATER - SIL SV (configuration gauche)
22	CADSILENZ002	module silencieux pour MICRO-V

EXEMPLES D'INSTALLATION : plenum pour DEH

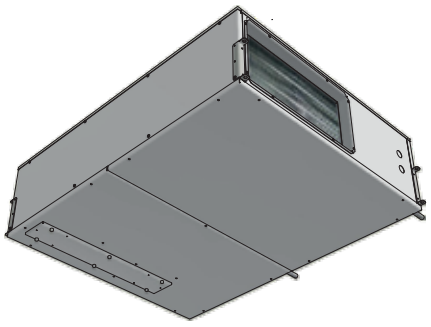

Référence	Code	Code	Description
1	DEH 2	DEH 1	Groupe DEH
2	CADPLXAIR011	CADPLXAIR010	plenum DISTRIBUTION type X-AIR
3	CADCONACC001	CADCONACC001	connexion plenum - conduit Ø 90 mm
4	CADCONACC002	CADCONACC002	connexion plenum - conduit Ø 75 mm
5	CADCONACC008	CADCONACC008	conduit semi-rigide circulaire Ø 90 mm - REFOULEMENT
6	CADCONACC009	CADCONACC009	conduit semi-rigide circulaire Ø 75 mm - REFOULEMENT
7	0P0Z00000004	0P0Z00000003	plenum DISTRIBUTION standard
8	0P0Z00000006	0P0Z00000005	plenum DISTRIBUTION standard
9	CADPLENUM010	CADPLENUM010	plenum REPRISE
10	CADRACC00002		raccord Ø 160 mm (M)/150 mm (F)
11		CADRACC00001	raccord Ø 125 mm (M)/150 mm (F)
12	CADPLXAIR012	CADPLENUM009	plenum RECIRCULATION
13	CADCONPPE036		conduit PPE Ø 160 mm - longueur 1 m
14	CADCONACC010	CADCONACC010	conduit semi-rigide circulaire Ø 90 mm - REPRISE
15	CADCONACC011	CADCONACC011	conduit semi-rigide circulaire Ø 75 mm - REPRISE
16		CADCONFLX003	tuyau flexible isolé Ø 125 mm - rouleau 10 m
17	CADCONFLX002	CADCONFLX002	tuyau flexible isolé Ø 160 mm - rouleau 10 m

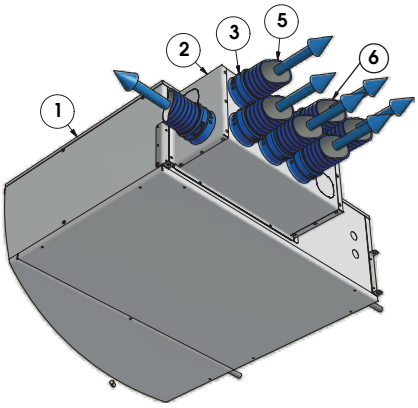

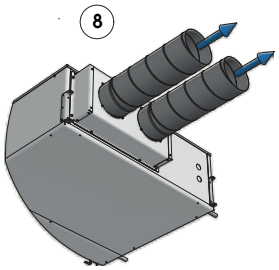

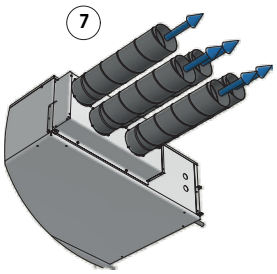

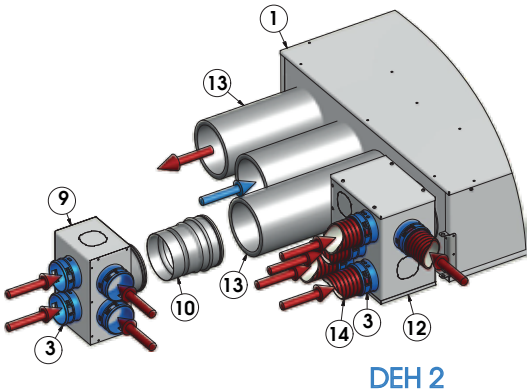

DEH 2

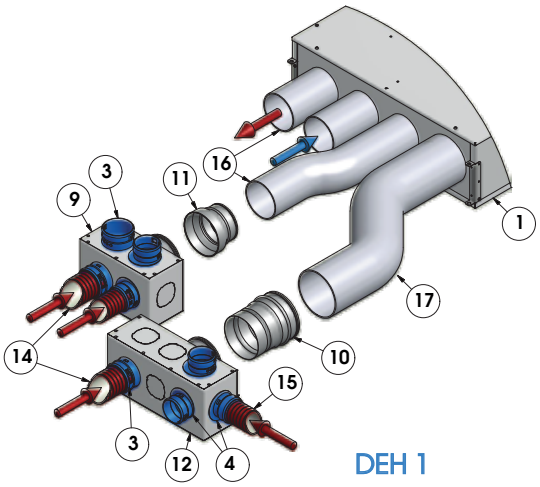

DEH 1

EXEMPLES D'INSTALLATION : plenum pour FLAT et HRE-RES

FLAT 1 et FLAT 2 (raccords filetés Ø 150 mm)

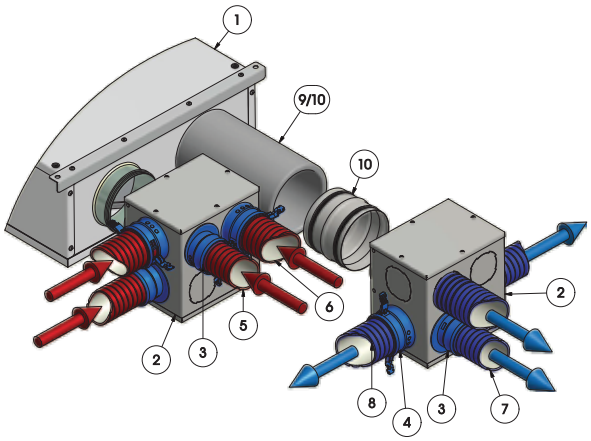

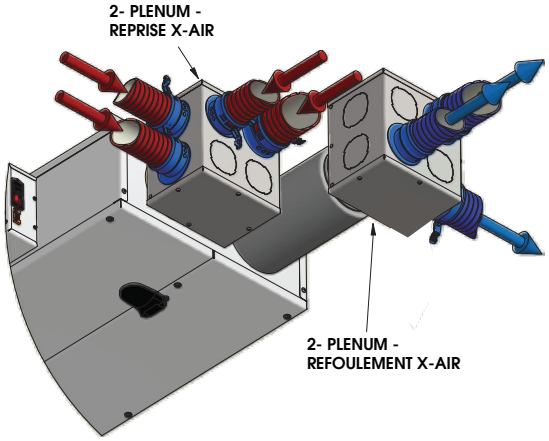

HRE-RES 1 et HRE-RES 2 (raccords filetés Ø 160 mm)

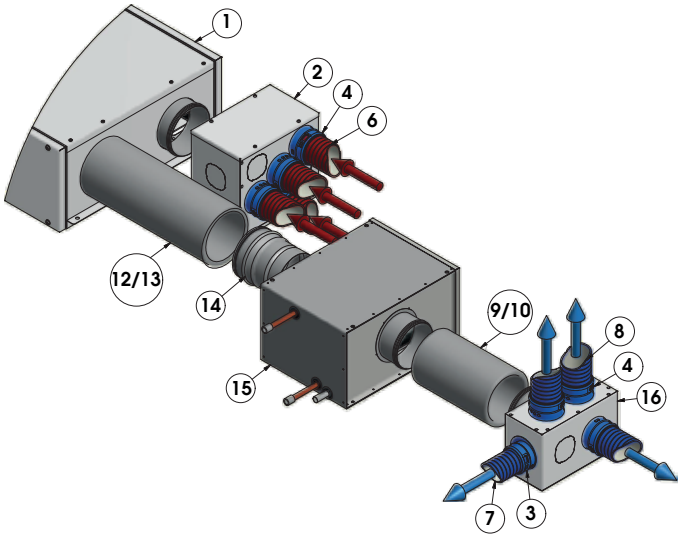

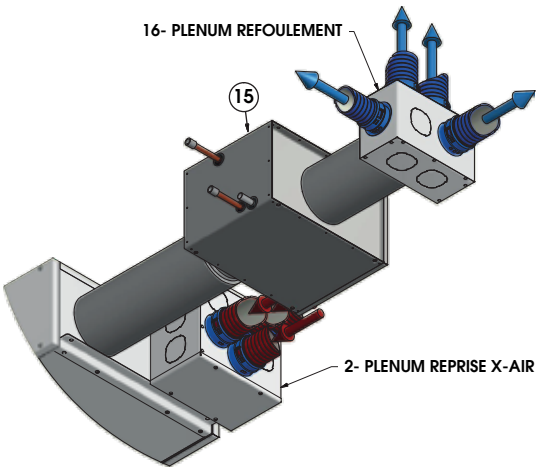

Référence	Code	Code	Description
1	FLAT 1 et 2	HRE-RES 1 et 2	Groupe
2	CADPLXAIR008	CADPLXAIR009	plenum DISTRIBUTION/REPRISE type X-AIR
3	CADCONACC002	CADCONACC002	connexion plenum - conduit Ø 75 mm
4	CADCONACC001	CADCONACC001	connexion plenum - conduit Ø 90 mm
5	CADCONACC011	CADCONACC011	conduit semi-rigide circulaire Ø 75 mm - REPRISE
6	CADCONACC010	CADCONACC010	conduit semi-rigide circulaire Ø 90 mm - REPRISE
7	CADCONACC009	CADCONACC009	conduit semi-rigide circulaire Ø 75 mm - REFOULEMENT
8	CADCONACC008	CADCONACC008	conduit semi-rigide circulaire Ø 90 mm - REFOULEMENT
9	CADCONPPE002		conduit PPE Ø 150 mm - longueur 1 m
10	CADCONFLX001		tuyau flexible isolé Ø 150 mm - rouleau 10 m
11	CADRACC00004		raccord Ø 150 mm (M)/150 mm (M)
12		CADCONPPE036	conduit PPE Ø 160 mm - longueur 1 m
13		CADCONFLX002	tuyau flexible isolé Ø 160 mm - rouleau 10 m
14		CADRACC00002	raccord Ø 160 mm (M)/150 mm (F)
15	CADBATH2O002	CADBATH2O006	batterie post-traitement eau froide/chaude BA-AF/AC
16	CADPLENUM010	CADPLENUM010	plenum DISTRIBUTION/REPRISE standard

EXEMPLES D'INSTALLATION : DEH 1 H PLENUM DISTRIBUTION + SILENCIEUX

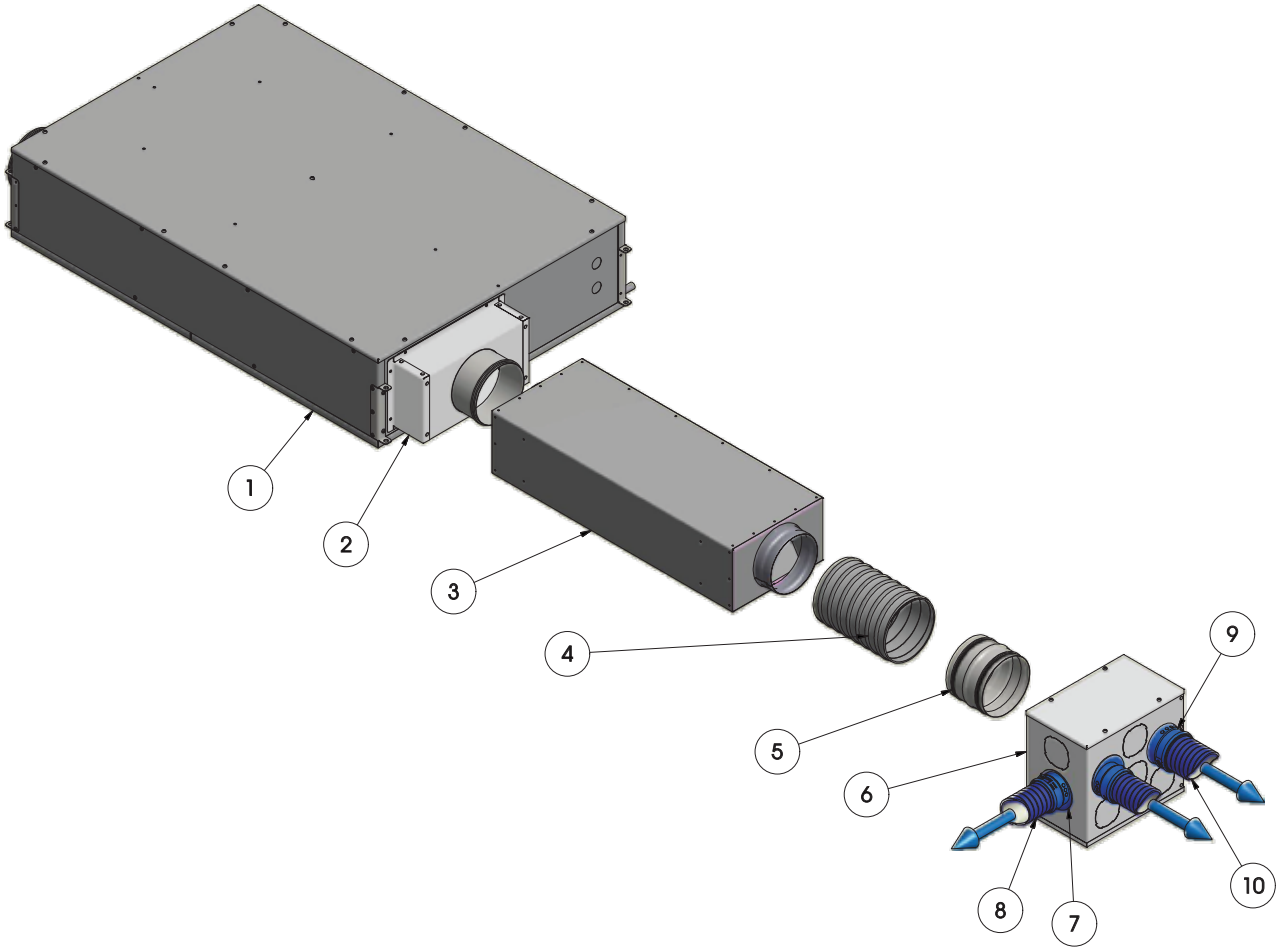

Référence	Code	Description
1	DEH 1	Groupe DEH
2	0P0Z00000005	plenum DISTRIBUTION standard 1 attaque D.160 (M)
3	CADSILENZ007	Silencieux alvéolaire D.160 mm (M) / 160 mm (F)
4	CADCONFLX002	Conduit isolé flexible 160 mm - rotolo 10 m
5	CADRACC005	Raccord D.160 mm (M) / 160 mm (M)
6	CADPLXAIR009	Plénum isolé X-AIR - 10 attaques - D.160 mm (F)
7	CADCONACC002	Connexion du plénum - conduite D.75/63 mm
8	CADCONACC009	Conduit circulaire semi-rigide D.75/63 mm - DISTRIBUTION
9	CADCONACC001	Connexion du plénum - conduite D.90/76 mm
10	CADCONACC008	Conduit circulaire semi-rigide D.90/76 mm - DISTRIBUTION

EXEMPLES D'INSTALLATION : DEH 1 H PLENUM REPRISE + SILENCIEUX

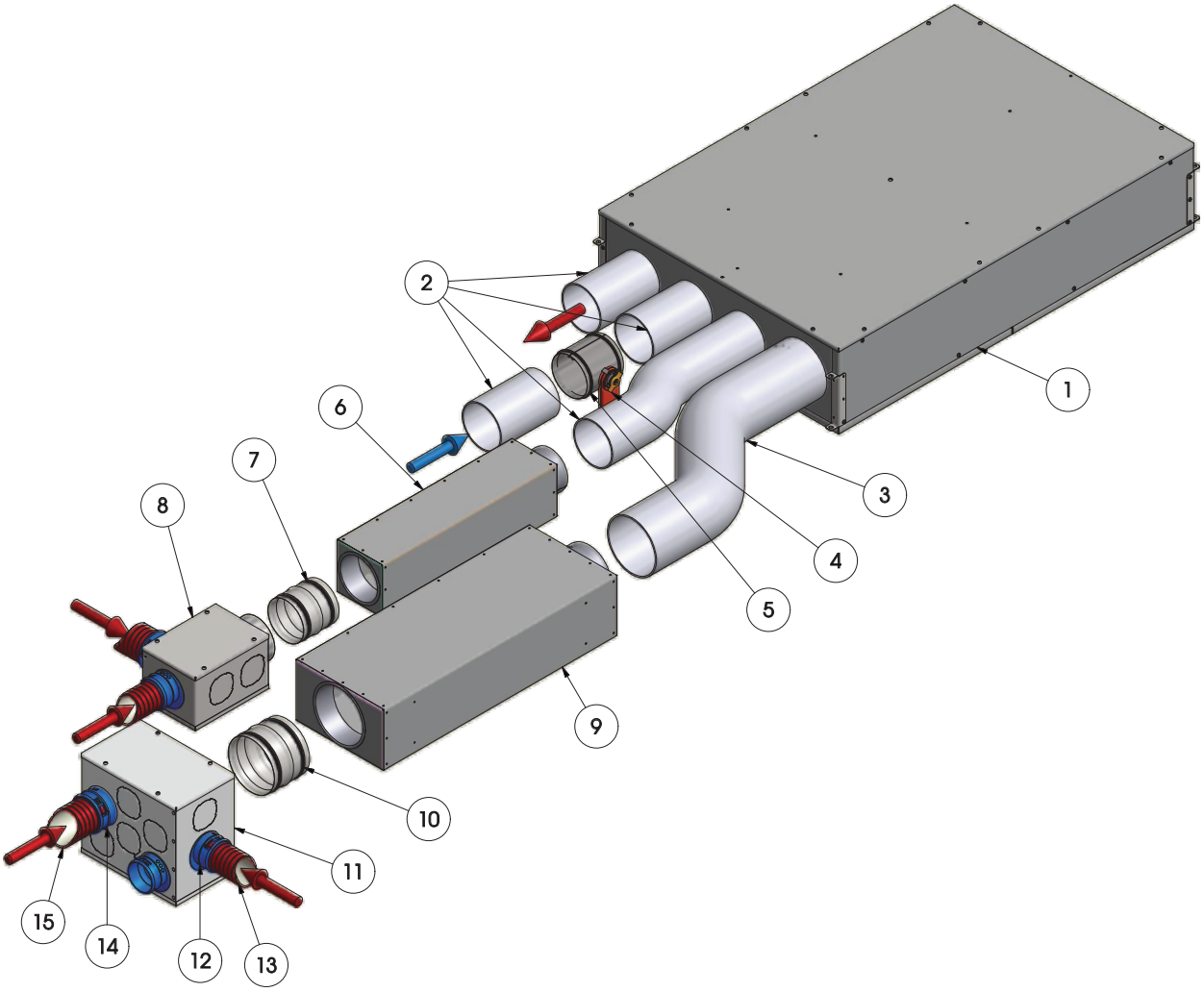

Référence	Code	Description
1	DEH 1	Groupe DEH
2	CADCONFLX003	Conduit isolé flexible D.125 mm - rotolo 10 m
3	CADCONFLX002	Conduit isolé flexible D.160 mm - rotolo 10 m
4	LM24ASR	Servomoteur 24V 50 Hz 5Nm modulant 0-10V
5	DLCZTE125	Serranda circolare di tenuta - DLCZTE D.125
6	CADSILENZ005	Silencieux alvéolaire D.125 mm (M) /125 mm (F)
7	CADRACC0003	Raccord D.125 mm (M) / 125 mm (M)
8	CADPLXAIR001	Plénum isolé X-AIR - 5 attaques - D.125 mm (F)
9	CADSILENZ007	Silencieux alvéolaire D.160 mm (M) / 160 mm (F)
10	CADRACC0005	Raccord D.160 mm (M) / 160 mm (M)
11	CADPLXAIR009	Plénum isolé X-AIR - 10 attaques - D.160 mm (F)
12	CADCONACC002	Connexion du plénum - conduite D.75/63 mm
13	CADCONACC011	Conduit circulaire semi-rigide D.75/63 mm - REPRISE
14	CADCONACC001	Connexion du plénum - conduit D.90/76 mm
15	CADCONACC010	Conduit circulaire semi-rigide D.90/76 mm - REPRISE

EXEMPLES D'INSTALLATION : DEH 2 H PLENUM REPRISE + SILENCIEUX

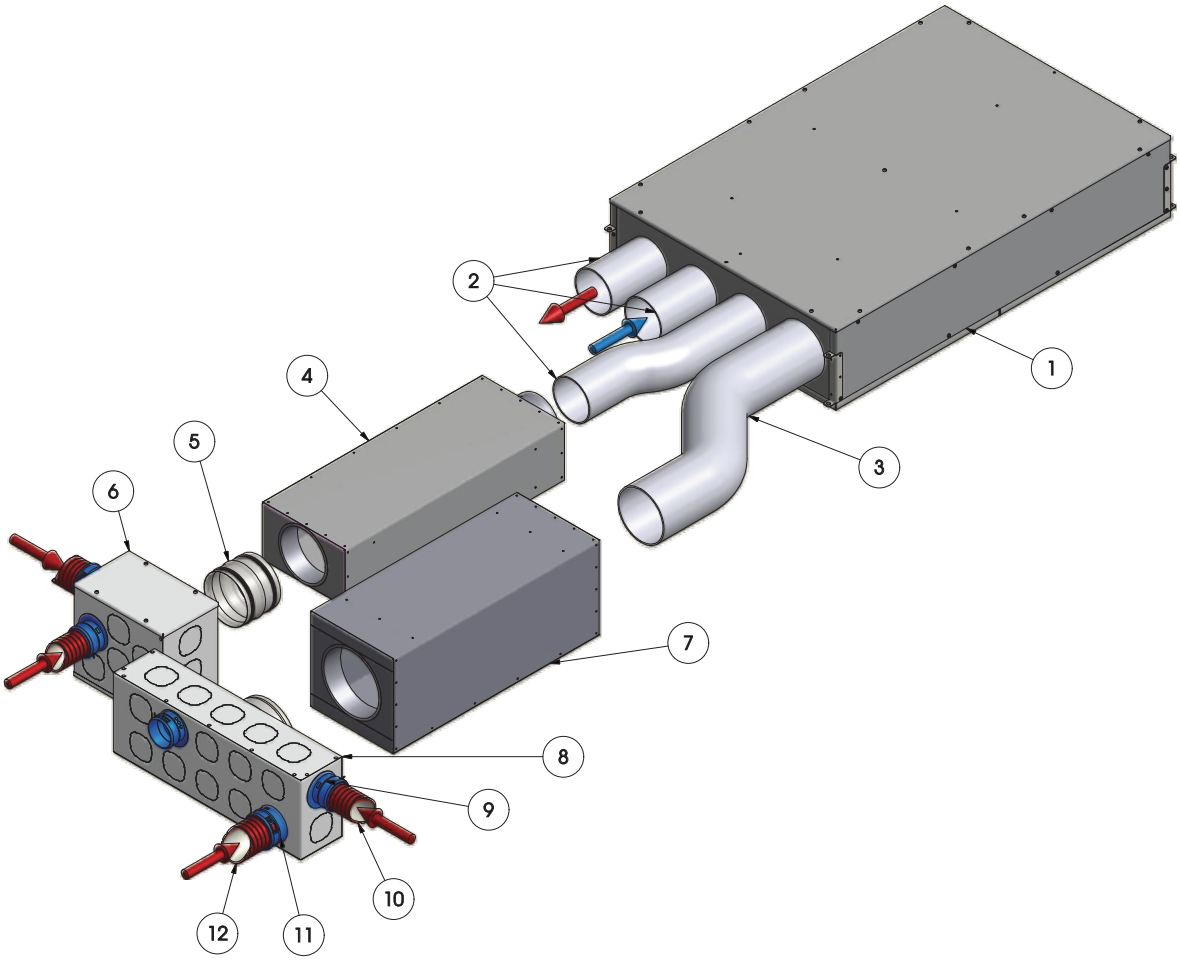

Référence	Code	Description
1	DEH 2	Groupe DEH
2	CADCONFLX002	Conduit isolé flexible D.160 mm - rouler10 m
3	CADCONFLX004	Conduit isolé flexible D.200 mm - rouler10 10 m
4	CADSILENZ007	Silencieux alvéolaire D.160 mm (M) / 160 mm (F)
5	CADRACC0005	Raccord D.160 mm (M) / 160 mm (M)
6	CADPLXAIR009	Plénum isolé X-AIR - 10 attaques- D.160 mm (F)
7	CADSILENZ008	Silencieux alvéolaire D.200 mm (M) / 200 mm (F)
8	CADPLENUM011	Plénum isolé - 24 attaques - D.200 mm (M) - 680x150x250
9	CADCONACC002	Connexion du plénum - conduite D.75/63 mm
10	CADCONACC011	Conduit circulaire semi-rigide D.75/63 mm - REPRISE
11	CADCONACC001	Connexion du plénum - conduite D.90/76 mm
12	CADCONACC010	Conduit circulaire semi-rigide D.90/76 mm - REPRISE

EXEMPLES D'INSTALLATION : DEH 2 H PLENUM DISTRIBUTION + SILENCIEUX

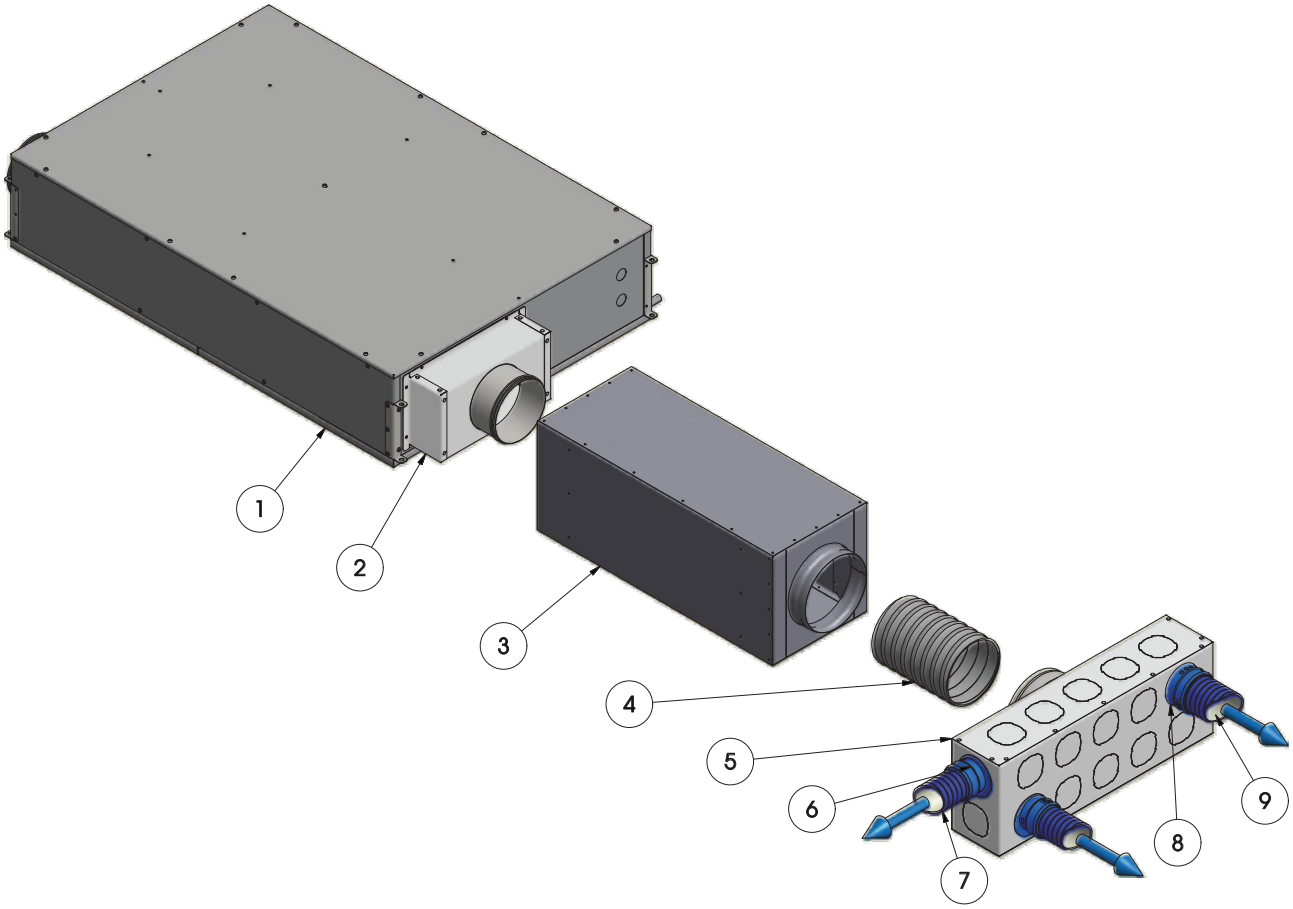

Référence	Code	Description
1	DEH 2	Groupe DEH
2	0P0Z00000008	Plenum DISTRIBUTION standard 1 attaque D.200 mm (M)
3	CADSILENZ008	Silencieux alvéolaire D.200 mm (M) / 200 mm (F)
4	CADCONFLX004	Conduit isolé flexible D.200 mm - rouler 10 m
5	CADPLENUM011	Plénum isolé - 22 attaques - D.200 mm (M) - 680x150x250
6	CADCONACC002	Connexion du plénum - conduit D.75/63 mm
7	CADCONACC009	Conduit circulaire semi-rigide D.75/63 mm - DISTRIBUTION
8	CADCONACC001	Connexion du plénum - conduit D.90/76 mm
9	CADCONACC008	Conduit circulaire semi-rigide D.90/76 mm - DISTRIBUTION

EXEMPLES D'INSTALLATION : MICRO-FLAT

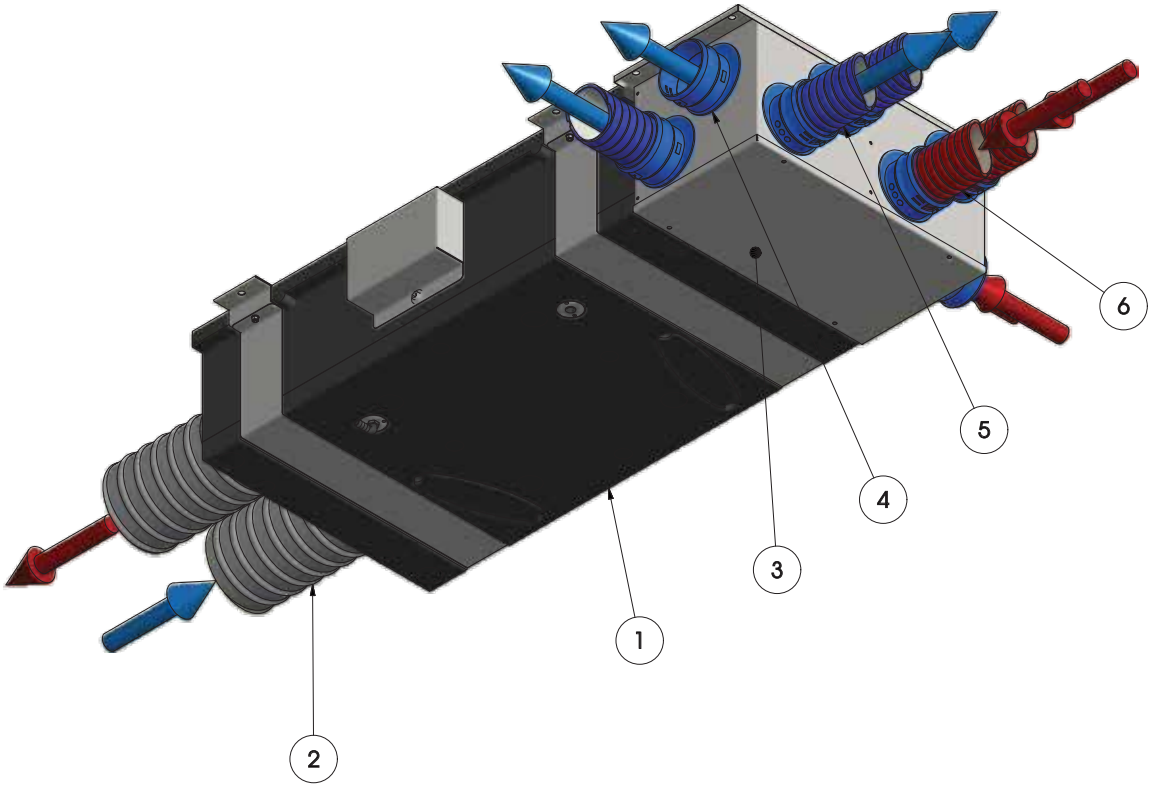

Référence	Code	Description
1	3MB00021GNSH	MICRO-FLAT
2	CADCONFLX003	Conduit isolé flexible D. 125 mm - rouler 10 m
3	CADPLXAIR015	Plenum pour MICRO-FLAT, 4+4 attaques, isolé
4	CADCONACC002	Connexion du plénum - conduit D.75/63 mm
5	CADCONACC009	Conduit circulaire semi-rigide D.75/63 mm - DISTRIBUTION
6	CADCONACC011	Conduit circulaire semi-rigide D.75/63 mm - REPRISE

GRAPHIQUE DE LA VITESSE DE L'AIR (m / s) V.S DÉBIT D'AIR (m³ / h)

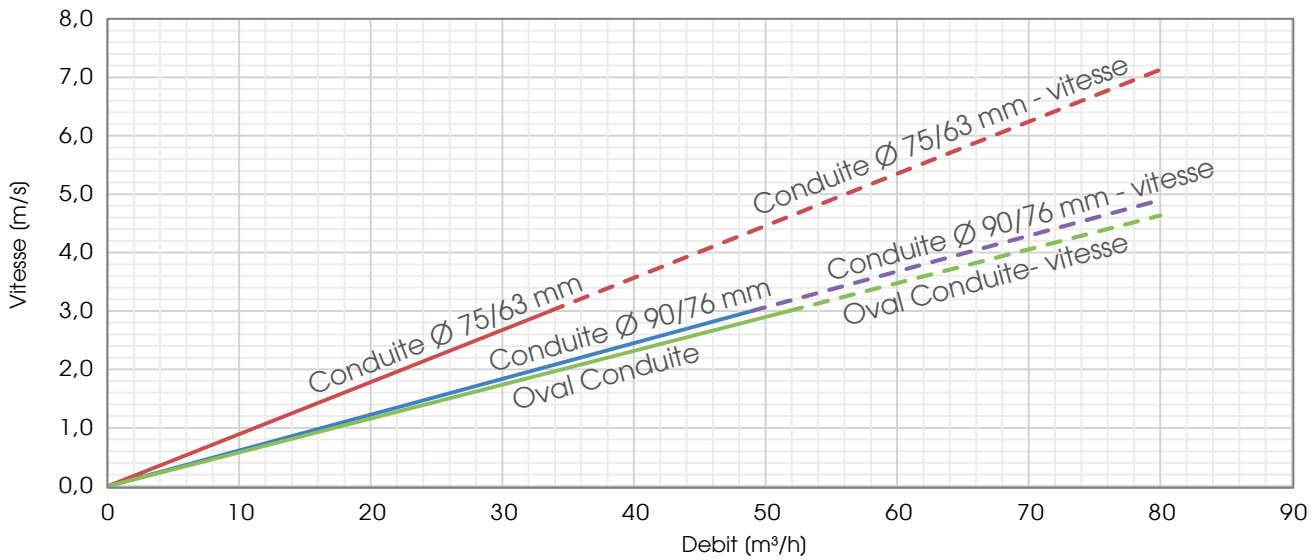

indoor air quality and energy saving

GENERAL SALES CONDITIONS CLA-UTEK (*)

(*) In the event of a dispute concerning the interpretation of this general sales conditions, the Italian text will prevail

1. GENERAL INFORMATION

All sales of materials, products and machines made by CLA-UTEK are governed by these General Sales Conditions. These General Terms and Conditions of Sale are valid from June 2019. Any exceptions to these General Terms and Conditions of Sale must be defined and approved in writing.

2. OFFERS - ORDERS - ORDER CONFIRMATIONS

Offers made by C.L.A. shall be valid for 30 days from the date of the transmission to the Customer, unless otherwise specified by writing. Any Order placed by the Customer must be sent in writing (fax or e-mail) and shall not be regarded as accepted before these have been confirmed by CLA in writing.
Any order placed by the Customer must contain all the information necessary for a correct description of:
• the characteristics of the Products ordered,
• the time of shipment and delivery;
• the price and terms of payment,
• the type of packaging
• the Incoterms.

3. DELIVERY TIMES

The delivery times indicated in the order confirmation can be re-determined in case of special conditions that do not allow the fulfillment of the order within the confirmed times.
No penalty for the delayed delivery of the materials can be applied to CLA-UTEK, unless the provision of the penalty has been expressly accepted in writing by CLA-UTEK in the agreement with the customer.

4. ORDER CHANGES AND CANCELLATIONS

The custimer must request any partial or total modification the order within 48 hours from the time of the receipt of the order confirmation by CLA-UTEK. CLA-UTEK reserves the right to check the status of the production and to inform the customer if the partial or total modification is accepted. In any case, all products that, at the time of cancellation, have already been manufactured or are in progress, with the exception of standard products that were already in stock at the time of the order confirmation, will be charged to the customer.

5. PRICES AND PAYMENT METHODS

Prices do not include any additional sales costs due to: VAT, transportation and testing at the customer's site, installation and assembly, and (only for the machines) instruction and training. Payments must be made in accordance with the conditions agreed with the customer and written on the order confirmation. In the event of delayed payment, interest will be charged on the rate in effect on the natural expiry date of the invoice. In case of delayed payment CLA-UTEK is entitled to take actions to protect its interests, at its sole discretion, such as the suspension of ongoing supplies, technical assistance and warranty, until the resolution of the dispute.

6. PACKAGING AND SHIPPING

With standard packaging, the Products are positioned on wooden pallets and wrapped in a protective polyethylene film or alternatively inserted into a cardboard box. Any requests for different or more protective pakaging must be previously agreed in writing in the contract, and will be charged to the client in the invoice. The applied Incoterms standard is "Ex Works", unless otherwise agreed, in writing, in the order. CLA-UTEK will make available to the shipper (or carrier) of the Customer the products, ready for transport, at its own factory, giving notice of ready goods. The Customer must withdraw the products from the date of notification of ready goods within 2 days, after that time the payment and guarantee terms will begin.

7. RECOMMENDATIONS FOR STORAGE AND HANDLING OF CLA-UTEK PRODUCTS CLA-UTEK

To prevent oxidation, deterioration and other damages to materials, CLA-UTEK underline the importance of correct product storage and handling before installation.
In particular, the Customer must follow the following rules:

• Any products that feature painted materials, must be stored indoors and in a dry place, in order to prevent weathering (weather distress) such as rain, snow, sun, humidity, sudden changes in temperature.
• Pallets with products should be stored in a dry place and should be inclined in order to permit the runoff of condensation and to prevent water stagnation.
• Pallets with products must be sheltered from rain and night humidity; if it it necessary to store the Pallets with products outdoors, these must be sheltered with a waterproof tarpaulin which also ensures adequate ventilation.
• The products must be lifted with ropes fastened to eyebolts, when these are provided.
• Large pallets or boxes will feature specific indications in order to be lifted with forklift trucks.
• The handling of a single product shall be made by lifting the product itself without scraping it on the product below.

8. WARRANTY

8.1 General rule

CLA-UTEK guarantees that the products supplied are free from defects in materials and workmanship and are compliant with the description agreed, in the contract, with the Customer. The warranty for defects shall have a maximum validity for a period of 12 months starting from the date of delivery of the products to the Customer. Only for air treatment machines the warranty for defects shall have a maximum validity for a period of 24 months starting from the date of delivery of the products to the Customer. CLA-UTEK does not guarantee the compliance of the supplied products with particular specifications or technical characteristics, or their suitability for particular or heavy use and / or conditions of use, except to the extent that these specifications, characteristics, uses and conditions of use have been expressly agreed in writing in the contract or in the documents that are part of it (offers, order, material specifications, other documentation etc.).

8.2 Warranty - Customer Verification

Upon delivery, the Customer is required to verify the conformity of the products supplied with respect to what was agreed in the contract. CLA-UTEK undertakes to remedy any defect, lack of quality, lack of conformity of the products supplied, under the following conditions:

• with regard to obvious defects and defects immediately recognizable by the customer (CLA products: for example dimensional errors, lack of some CLA-UTEK components / products: incorrect features, painting or assembly, etc.) the customer must notify CLA-UTEK in writing within 8 days of delivery; in the event that the products are delivered to the customer in closed boxes or packages, the term within which the Customer is required to give a written report to CLA-UTEK is 30 days starting from delivery; once the aforementioned terms have expired, the products will always be understood as fully accepted by the customer
• with regard to hidden defects or defects in the functioning of the product, the customer is obliged to notify CLA-UTEK in writing within 8 days of discovery; in any case the guarantee for any hidden defects of the product and the guarantee of good functioning are valid and operative for a maximum period of 12 months starting from the date of delivery of the products to the Customer; only for air treatment machines the duration of the warranty for any hidden defetcs of the product and the guarantee of good functioning last for 24 months starting from the date of delivery of the products to the Customer.

In any case, the Customer is required to verify the conformity of the products, in the place of receipt of the goods indicated in the order, before selling the products to third parties or in any case to ship the same products to other destinations.

8.3 Warranty - Effects

CLA-UTEK's only obligation in case of defects, lack of quality or non-conformity of the Products will be that of repairing or replacing the defective Products. It is agreed that the above mentioned guarantee (i.e.: the obligation to repair or replace the Products) is in lieu of any other legal guarantee or liability with the exclusion of any other kind of liability (whether contractual or non-contractual) which may in any case arise out of or in relation to the Products supplied (e.g. compensation of damages, loss of profit, transport costs). Each repaired or replaced part is guaranteed for 12 months from the subsequent redelivery to the Customer and takes place under the same conditions (materials, packaging, delivery) established in the original order; only for air treatment machines the warranty on repaired or replaced parts is 24 months.

8.4 Warranty - Exclusion

The guarantee for hidden defects or functional defects does not include:
• normal wear and tear of the products supplied;
• damage caused by handling or storage of the product made by the Customer without observing the precautions and recommendations provided by CLA-UTEK;
• damage resulting from the imperfect assembly or installation of the product;
• damage resulting from incorrect, or not compliant with the instructions, installation and, for electrical components and machines, damages deriving from electrical connections not complying with or deriving from power surges,
• damages deriving from the use of the product in particular environmental, climatic, chemical or physical conditions (e.g. environments with high salinity or very humid, presence of corrosives atmospheres) not recalled by the Customer in the order or in the contract, or in any case not compatible with the characteristics of the materials and treatments indicated in the product description and in the contractual documentation.

8.5 Forfeiture of the guarantee

The warranty lapses when:

a) the damage is due to inexperience or poor maintenance or improper use or not in compliance with the use sheet and / or the use and maintenance book of the product;
b) the product is disassembled or otherwise tampered with or subjected to modifications and / or treatments by an unauthorized person.

Made in Italy

AZIENDA CON SISTEMA DI GESTIONE QUALITÀ CERTIFICATO DA DNV GL
ISO 9001

CLA & UTEK se réserve le droit d'apporter à tout moment les modifications nécessaires pour améliorer les produits, sans obligation de notification préalable.

le Concessionnaire

Liste technique AIR+_2022

Valable du 16-06-2022