Utek

indoor air quality and energy saving

FICHE TECHNIQUE

CAFIL

GROUPE DE FILTRAGE

CAFIL
Groupe de filtrage pour association avec récupérateurs de chaleur, pour améliorer le filtrage standard ou prévoir un pré-filtre
Plenum porte-filtres à installer en canal pour groupe de ventilation

STRUCTURE
- Réalisé en Aluzinc®
- Doté de panneau d'inspection
- Fourreaux circulaires avec joint d'étanchéité pour branchement à la canalisation de l'air
- Toit porte-filtre avec ressorts et avec joint d'étanchéité de périmètre

NOTE : dans les porte-filtres, on peut positionner 1 filtre épaisseur 48 mm + 1 filtre épaisseur 25 mm

FILTRES
- Filtres pouvant être couplés classés suivant EN 779-2002 :
- Classe ePM10 50% (G4) : filtre plié en fibre synthétique, avec châssis en acier zingué épaisseur 48 mm
- Classe ePM1 70% (F7) : filtre à faible perte de charge réalisé avec papier composite en polypropylène, avec châssis en acier zingué épaisseur 48 mm.
- Classe ePM1 85% (F9) : filtre à faible perte de charge réalisé avec papier composite en polypropylène, avec châssis en acier zingué épaisseur 48 mm.

NOTES:
- Les prestations déclarées sont avec filtres PROPRES
- Une seule courbe prévue pour filtres ePM10 50% (G4) et ePM1 70% (F7) (filtres ePM1 70% (F7) à faibles pertes de charge, comparables à celles des ePM10 50% (G4))

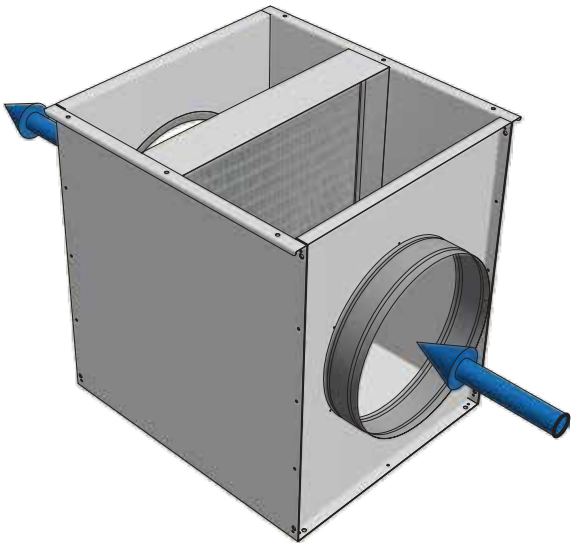

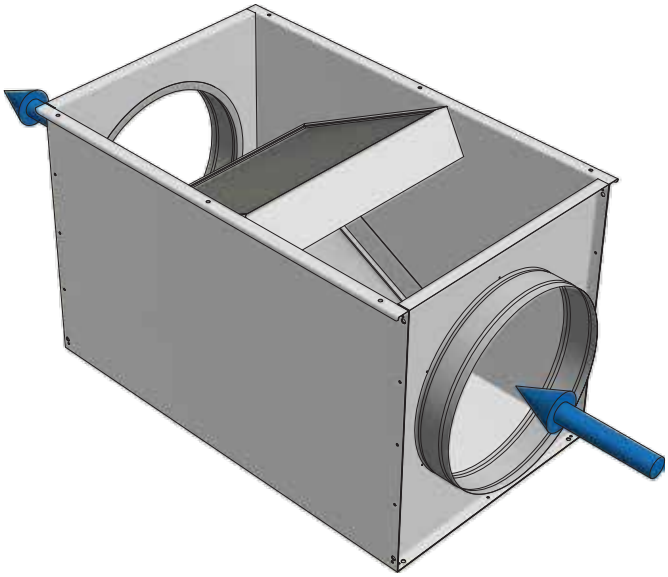

PERTES DE CHARGE DES FILTRES

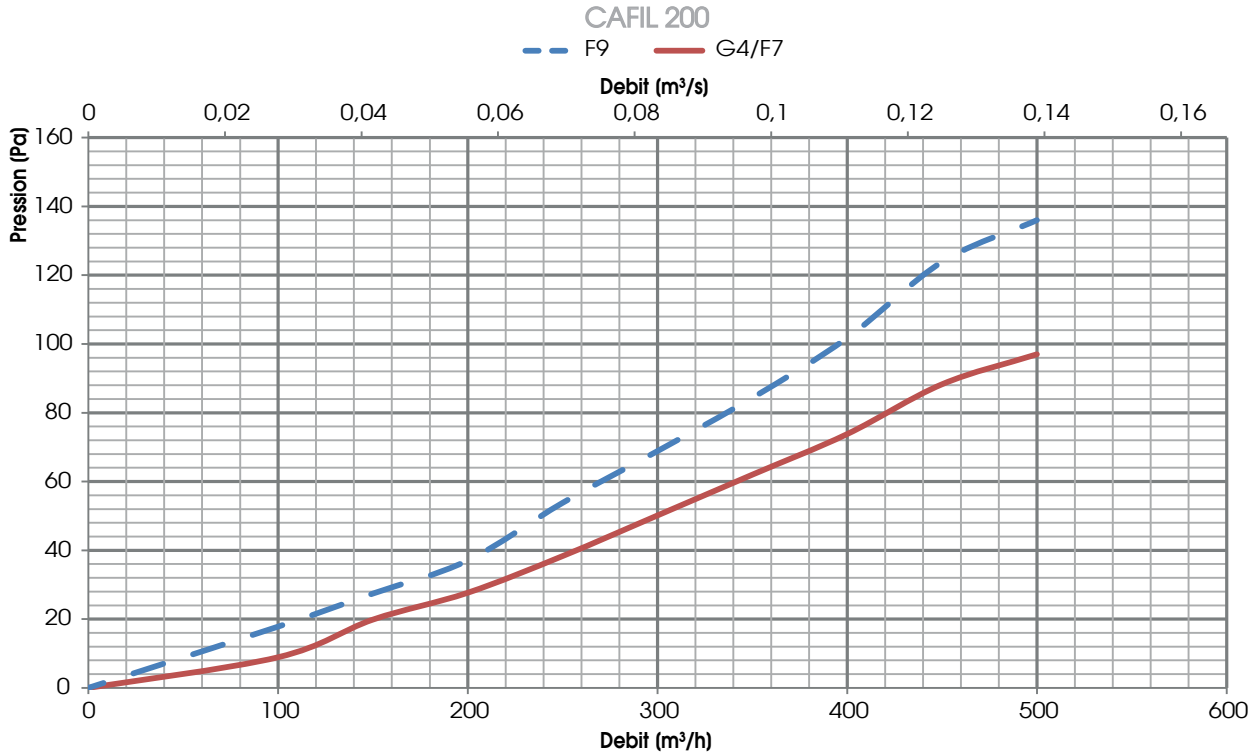

Les prestations déclarées sont avec des filtres PROPRES et garanties EXCLUSIVEMENT avec les filtres UTEK à faible perte de charge.

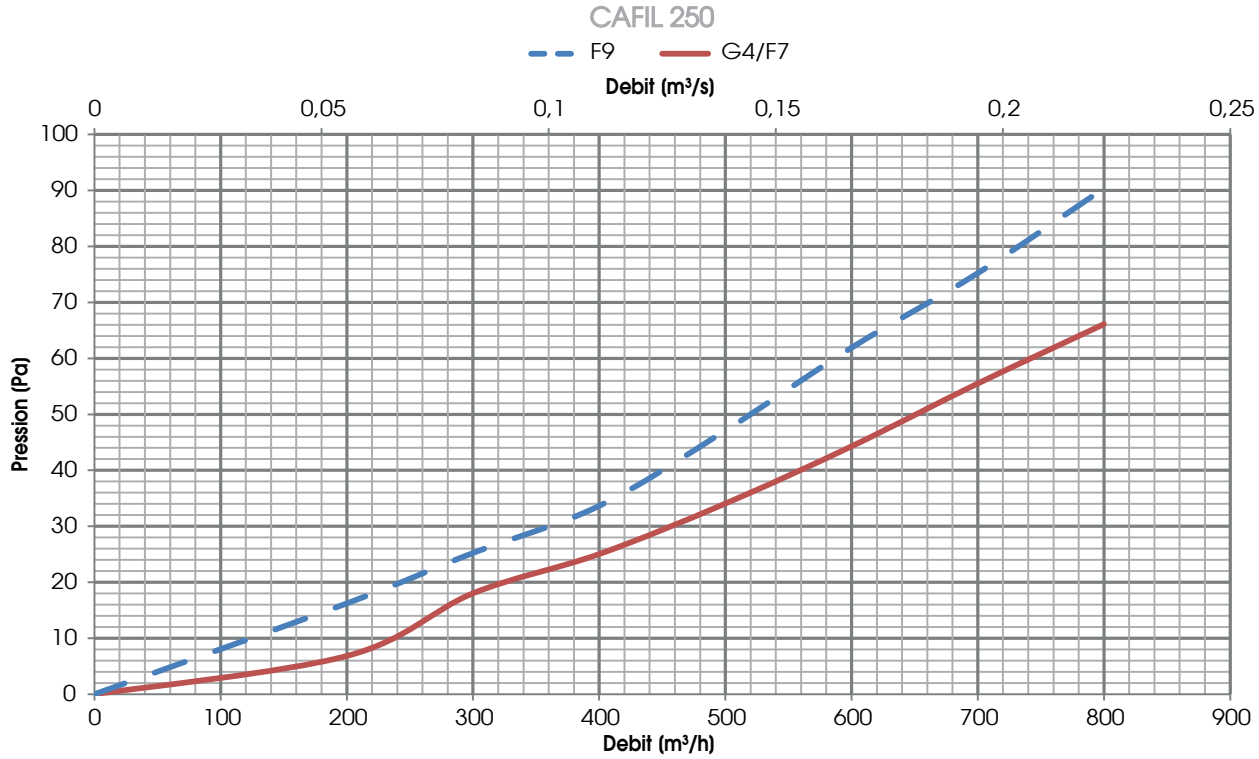

Les prestations déclarées sont avec des filtres PROPRES et garanties EXCLUSIVEMENT avec les filtres UTEK à faible perte de charge.

PERTES DE CHARGE DES FILTRES

CAFIL 315

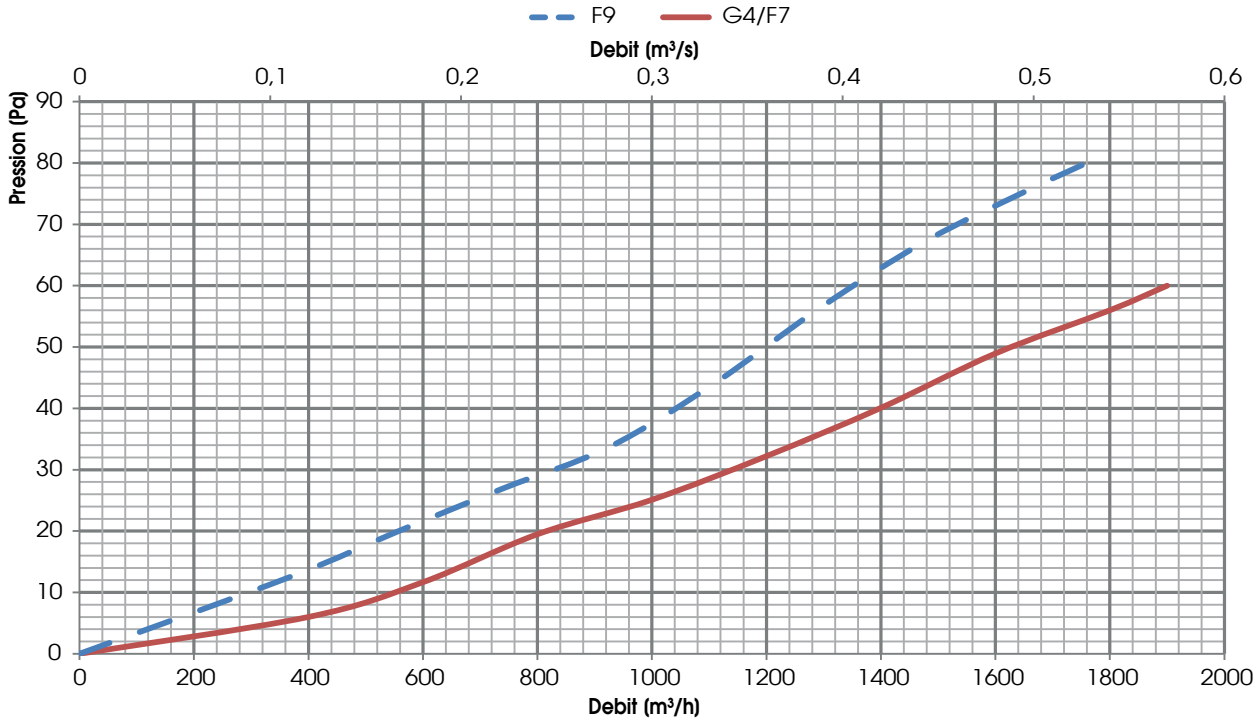

Les prestations déclarées sont avec des filtres PROPRES et garanties EXCLUSIVEMENT avec les filtres UTEK à faible perte de charge.

CAFIL 355

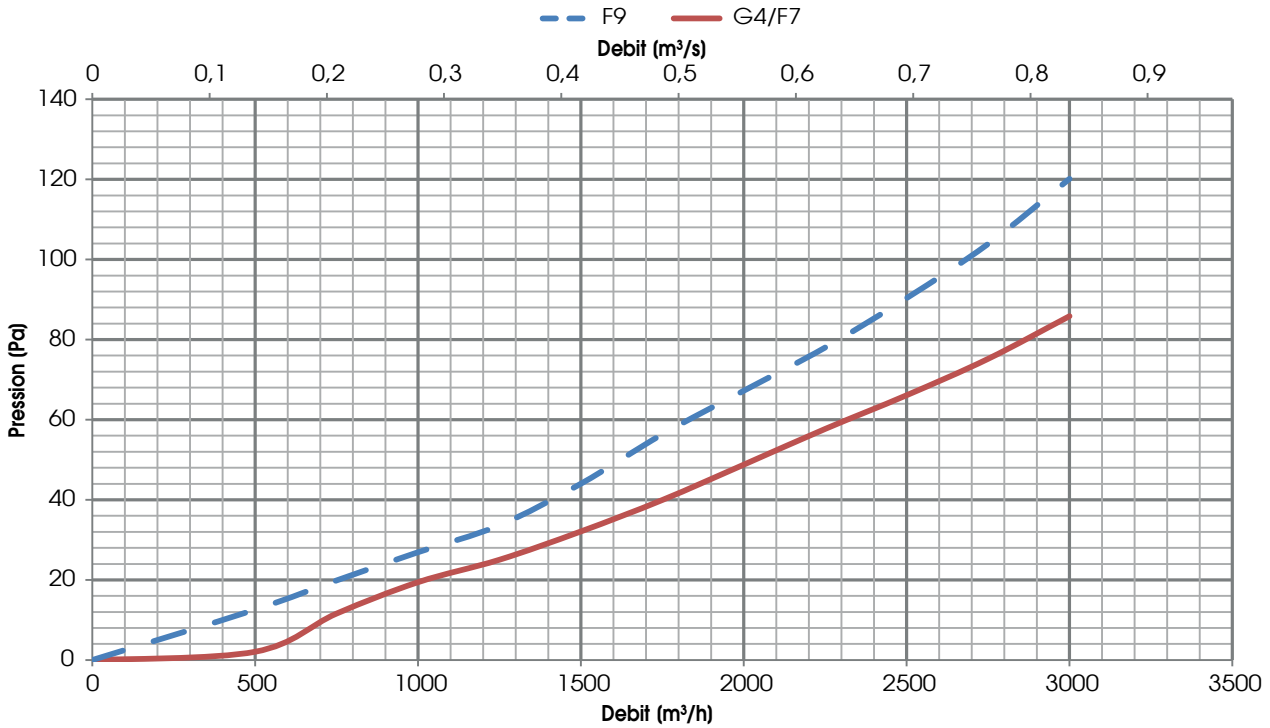

Les prestations déclarées sont avec des filtres PROPRES et garanties EXCLUSIVEMENT avec les filtres UTEK à faible perte de charge.

PERTES DE CHARGE DES FILTRES

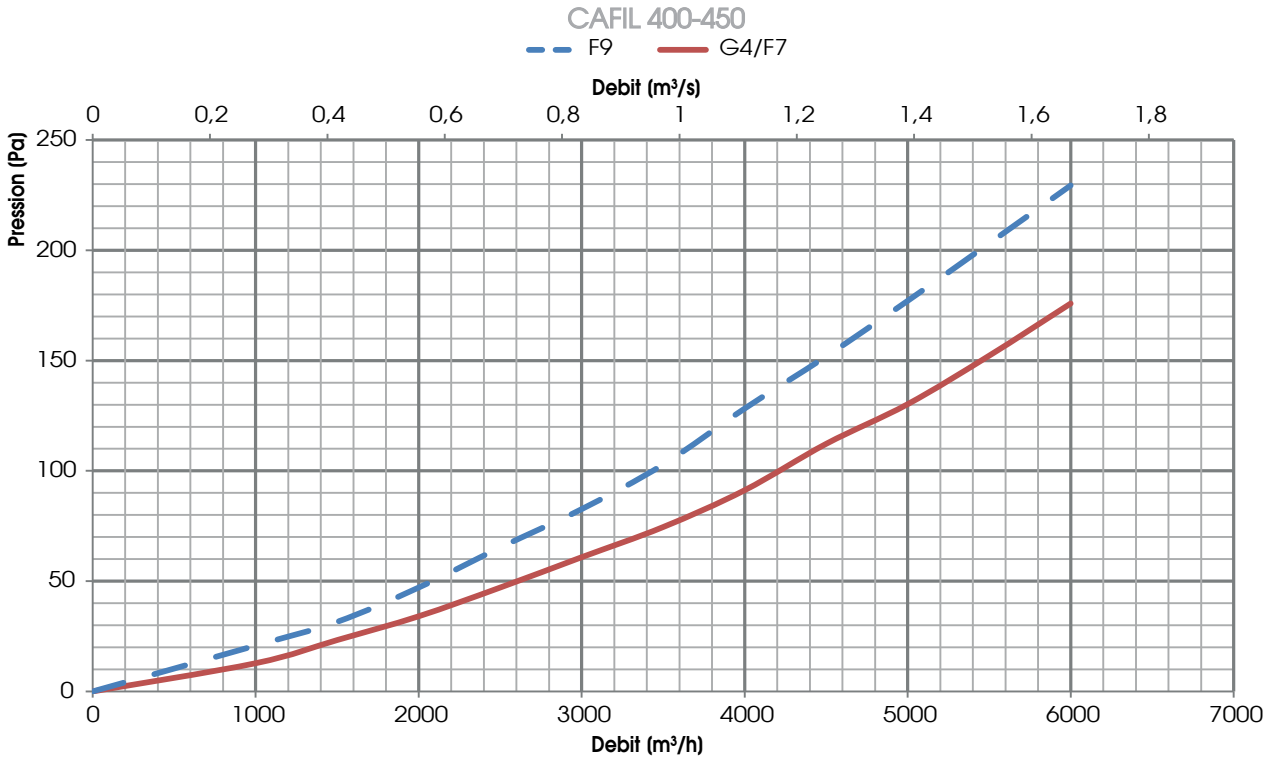

Les prestations déclarées sont avec des filtres PROPRES et garanties EXCLUSIVEMENT avec les filtres UTEK à faible perte de charge.

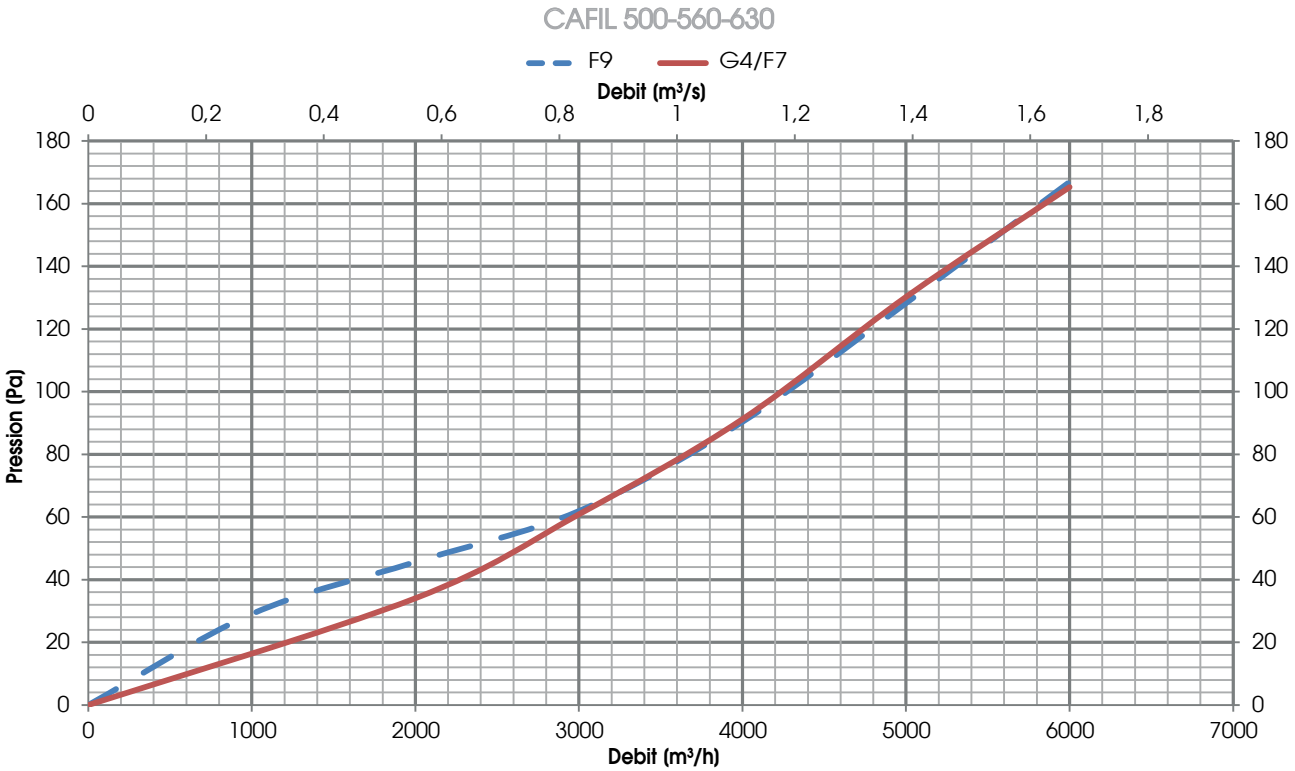

Les prestations déclarées sont avec des filtres PROPRES et garanties EXCLUSIVEMENT avec les filtres UTEK à faible perte de charge.

PERTES DE CHARGE DES FILTRES

CAFIL 710

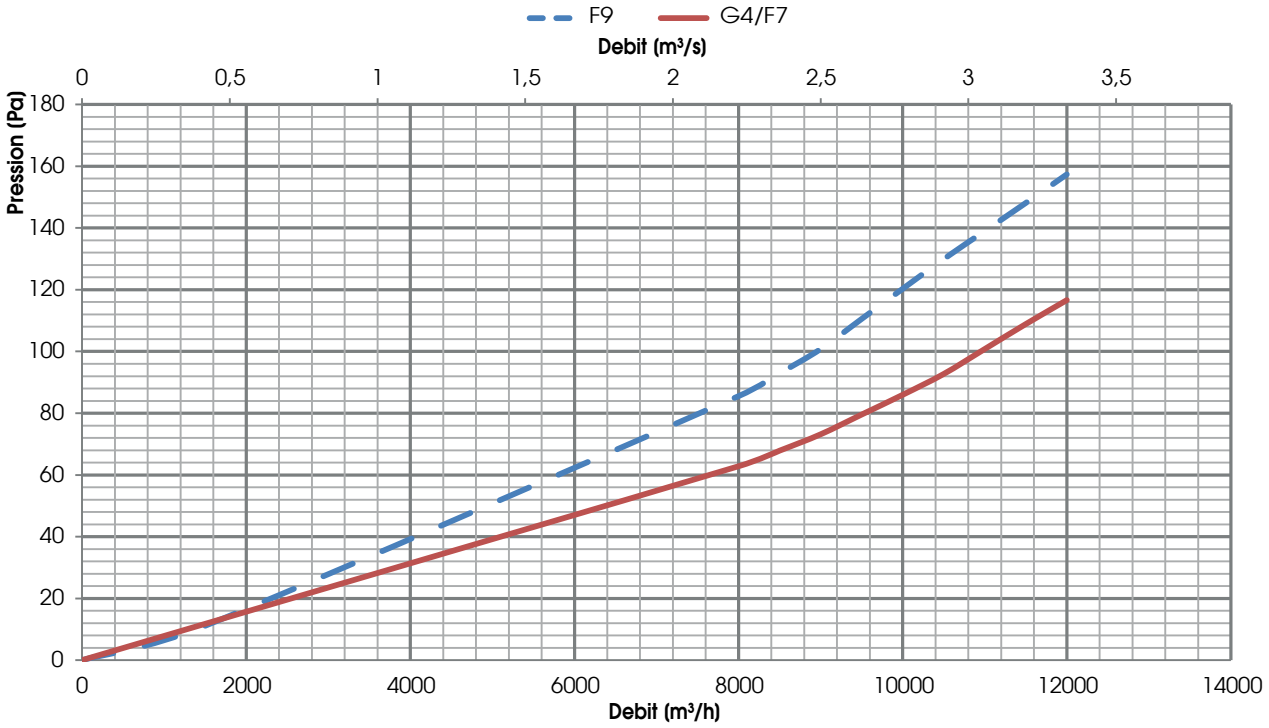

Les prestations déclarées sont avec des filtres PROPRES et garanties EXCLUSIVEMENT avec les filtres UTEK à faible perte de charge.

DIMENSIONI

MODÈLE	A (mm)	B (mm)	C (mm)	Ø (mm)	POIDS (kg)	N. FILTRES	DIM. FILTRES (mm)
CAFIL 150	405	270	250	150	7	1	200x230x48
CAFIL 200	405	270	250	200	7	1	200x230x48
CAFIL 250	505	320	420	250	10	1	400x250x48
CAFIL 315	605	500	600	315	19	1	580x430x48
CAFIL 355	605	570	645	355	25	1	625x500x48
CAFIL 400	905	570	575	400	29	2	500x400x48
CAFIL 450	905	570	575	450	29	2	500x400x48
CAFIL 500	1005	695	615	500	36	2	625x500x48
CAFIL 560	1005	695	615	560	36	2	625x500x48
CAFIL 630	1005	765	681	630	48	2	625x500x48
CAFIL 710*	1300	1000	1000	710	78	2	592x592x48
						2	592x287x48

* Equipé avec 2+2 filtres

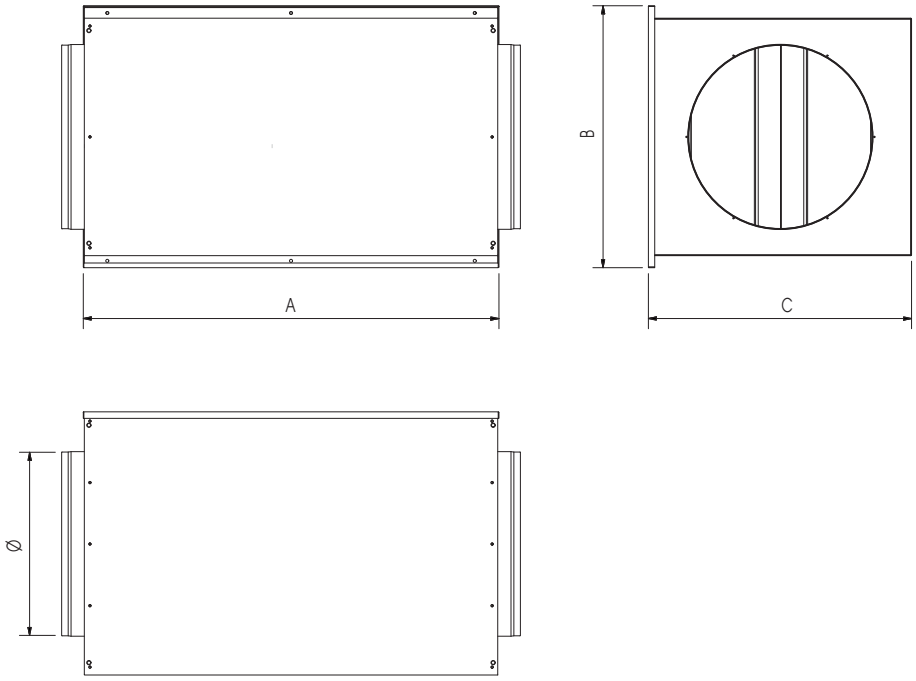

INSTALLATIONS

Espaces minimums nécessaires pour les opérations d'entretien (mm)

INSPECTION VERTICALE

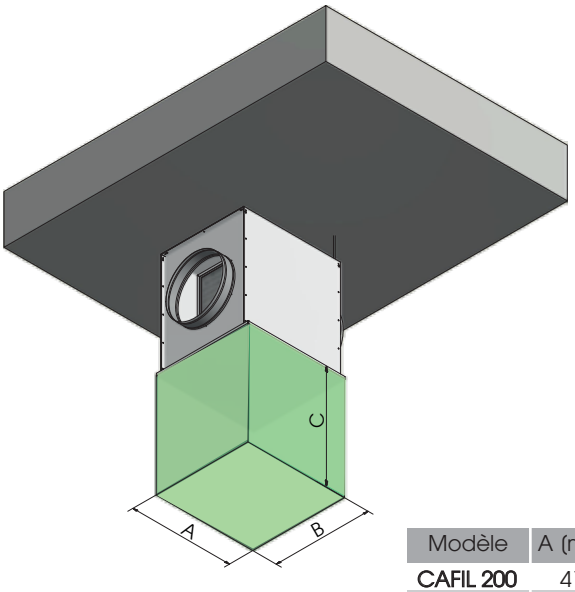

INSPECTION LATÉRALE

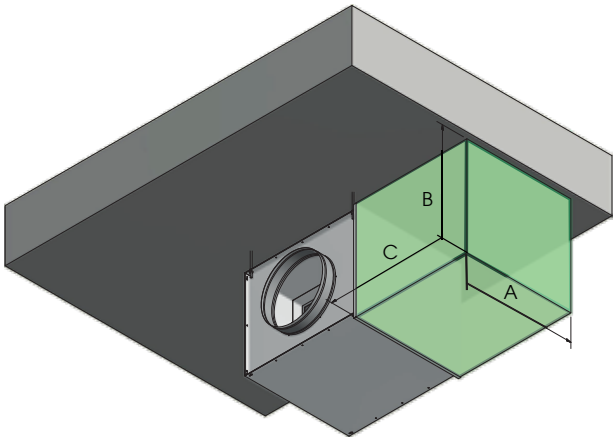

Modèle	A (mm)	B (mm)	C (mm)
CAFIL 200	410	270	250
CAFIL 250	510	320	400
CAFIL 315	610	500	600
CAFIL 355	610	570	600
CAFIL 400	910	570	600
CAFIL 450	910	570	600
CAFIL 500	1010	695	600
CAFIL 560	1010	695	600
CAFIL 630	1010	765	600
CAFIL 710	1300	1000	1000

Cher Client,

Merci pour l'attention prêtée au produit UTEK, conçu et réalisé pour garantir des valeurs réelles à l'Utilisateur : Qualité, Sécurité et Economie sur les consommations.

Made in Italy

AZIENDA CON SISTEMA DI GESTIONE QUALITÀ CERTIFICATO DA DNV GL
ISO 9001

AZIENDA CON SISTEMA DI GESTIONE AMBIENTALE CERTIFICATO DA DNV
ISO 14001

le Concessionnaire

CAFIL_2016_0_FR

GROUPE DE FILTRAGE

CLA & UTEK se réserve le droit d'apporter à tout moment les modifications nécessaires pour améliorer les produits, sans obligation de notification préalable.